ENERGY SAVING

A
B
C
D
E
F
G

IS SYSTEM®

cassonetti termici per avvolgibili



IS TEKNO®
tecnologie per serramenti

CASSONETTI TERMICI
A SCOMPARSA PER AVVOLGIBILI
SU MISURA DI FACILE INSTALLAZIONE

SISTEMA CERTIFICATO

ISOTEKNO®
tecnologie per serramenti

La "ISOTEKNO s.r.l." è presente nel settore dei serramenti, avendo ereditato l'esperienza ultraventennale e le competenze acquisite dal suo fondatore.

La produzione di **cassonetti termici a scomparsa** per avvolgibili costituisce il punto di arrivo di un lungo percorso caratterizzato dalla continua tendenza al perfezionamento ed all'innovazione mediante utilizzo delle più moderne tecnologie.

Nasce così "**ISOSYSTEM®**" ossia la risposta alle crescenti esigenze da parte di professionisti, progettisti e ditte installatrici, nonché alla necessità di individuare soluzioni sempre più performanti.

"ISOTEKNO s.r.l." is present in the frame industry, having inherited twenty years of experience and the skills and practises from the founder.

The production of thermal retractable window blind boxes, is at its peak after a long time trying to reach perfection through modern technologies.

*"**ISOSYSTEM®**" is the answer to the increasing demands from professionals, designers and installation companies. One of our main goals is to find even more effective solutions, to improve our product.*





ISOTEKNO®
tecnologie per serramenti

I nostri cassonetti termici per avvolgibili:
"un' attenzione particolare al risparmio energetico".
Con le nuove stringenti norme sul risparmio energetico, i cassonetti per avvolgibili, da semplice elementi costruttivi quali erano, si sono dovuti evolvere dal punto di vista tecnologico, trasformandosi in componenti essenziali dell'involucro esterno dell'edificio.
Oltre l'isolamento termico, garantiscono anche un ottimo isolamento acustico come dimostrato dai test effettuati. La facilità di posa in opera agevola tutti gli operatori del settore.

LA QUALITÀ ISOTEKNO®.

La garanzia della qualità dei prodotti che produce **ISOTEKNO®**, in particolare dei cassonnetti termici a scomparsa **ISOSYSTEM®**, oltre che data dall'esperienza ultraventennale della stessa Azienda, è stata anche certificata tramite l'**Istituto Giordano S.p.A.** primario ente per testing e certificazioni tecniche. Tutti i test effettuati rispondono idoneamente alle norme di legge Europee CE.
La prova è stata effettuata in accordo con le norme UNI EN ISO 10140-2:2010 e UNI EN ISO 717-1:2013 ottenendo i risultati riportati di seguito:

Tapparella alzata

$D_{n,e,w}$ (C, C_{tr}) = 56 (-1, -3) dB R_w (C, C_{tr}) = 44 (-1, -3) dB

Tapparella abbassata

$D_{n,e,w}$ (C, C_{tr}) = 59 (-1, -3) dB R_w (C, C_{tr}) = 47 (-1, -3) dB

Consapevoli che l'evoluzione della normativa di riferimento determina un'attenzione costante alle migliorie ed alle innovazioni delle tecniche e dei materiali utilizzabili, il nostro ufficio tecnico rimane a disposizione in merito a richieste e chiarimenti, sui test e sulle certificazioni dei nostri prodotti.

Our thermal cases for window blinds:
"A particular attention to energy saving."

With the new strict regulations on energy saving, our window blind box had to evolve from a technological point of view becoming an essential component of the outer casing of the building.
Besides thermal insulation it also guarantees optimal sound insulation as shown by tests. The simple installation, facilitates all the operators in this sector.

THE QUALITY ISOTEKNO®.

ISOTEKNO® *produces high quality products, but in particular, the retractable thermal window blind box, it has also been certified by* ***"Istituto Giordano S.P.A"*** *primary institution for testing and for making technical certifications. All tests made are respected by the CE European law.*

Aware that the evolution of the law is focusing on constant attention to improvements and innovations in techniques and materials used, our technical office is available about requests and necessary documentations on tests and on the certifications of our products.

ISOSYSTEM®
cassonetti termici per avvolgibili

ISTITUTO GIORDANO
Qualità al Plurale

ISOLAMENTO TERMICO

CASSONETTO PER SISTEMA CENTRO MURO

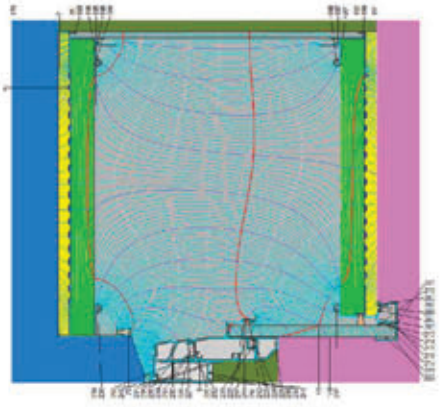

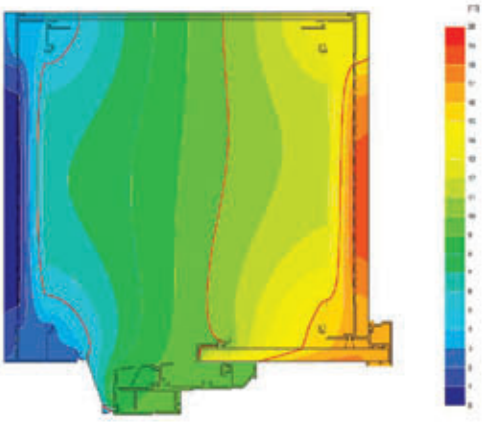

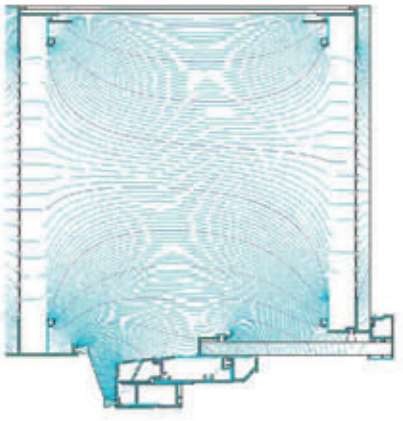

CASSONETTO PER SISTEMA FILO MURO

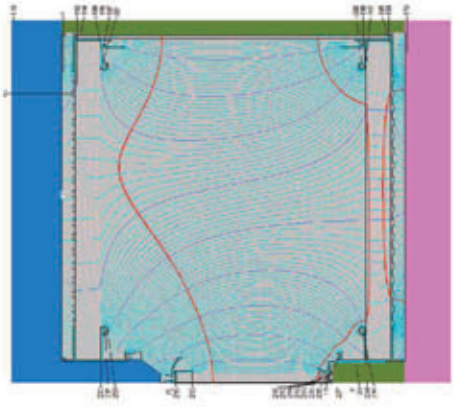

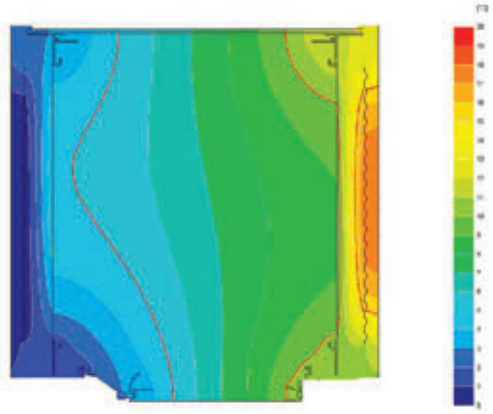

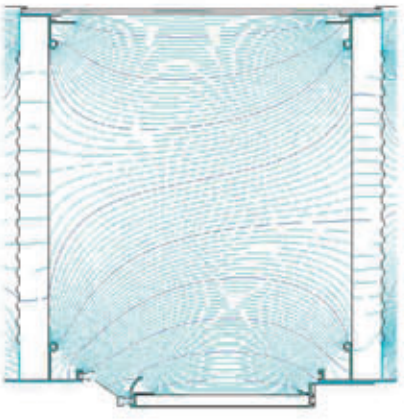

LEGENDA

TIPOLOGIE DI PROFILI	Gruppo tavole 1
PROFILI ZINCATI	Gruppo tavole A
PROFILI IN ALLUMINIO	Gruppo tavole B
PROFILI IN PVC	Gruppo tavole C
PROFILI COMPOSTI	Gruppo tavole D
ACCESSORI	Gruppo tavole E
CASSONETTO CENTRO MURO	Gruppo tavole F
CASSONETTO FILO MURO	Gruppo tavole G
SISTEMA CM40	Gruppo tavole H
SISTEMA CM60	Gruppo tavole I
SISTEMA CM80	Gruppo tavole L
SISTEMA FM80	Gruppo tavole M
LAVORAZIONI	Gruppo tavole X-Y
MODULI & VARIE	Gruppo tavole Z

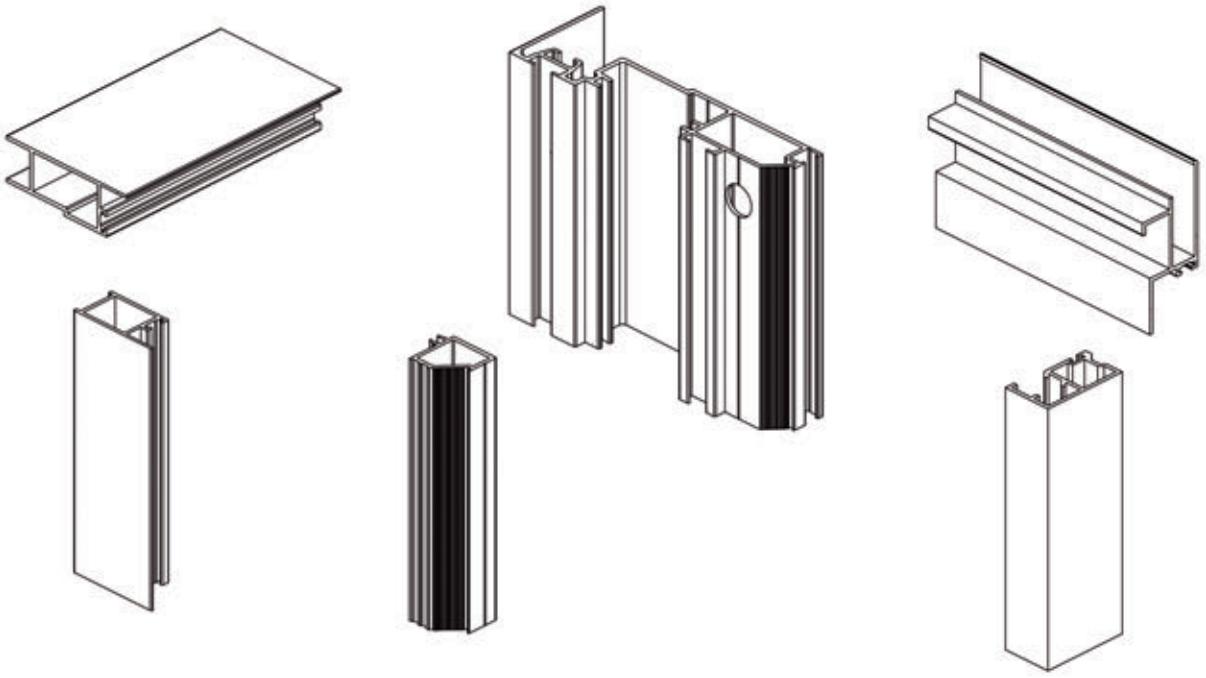

PROFILI

PROFILI IN ACCIAIO	TAVOLA A_
PROFILI IN ALLUMINIO	TAVOLA B_
PROFILI IN PVC	TAVOLA C_

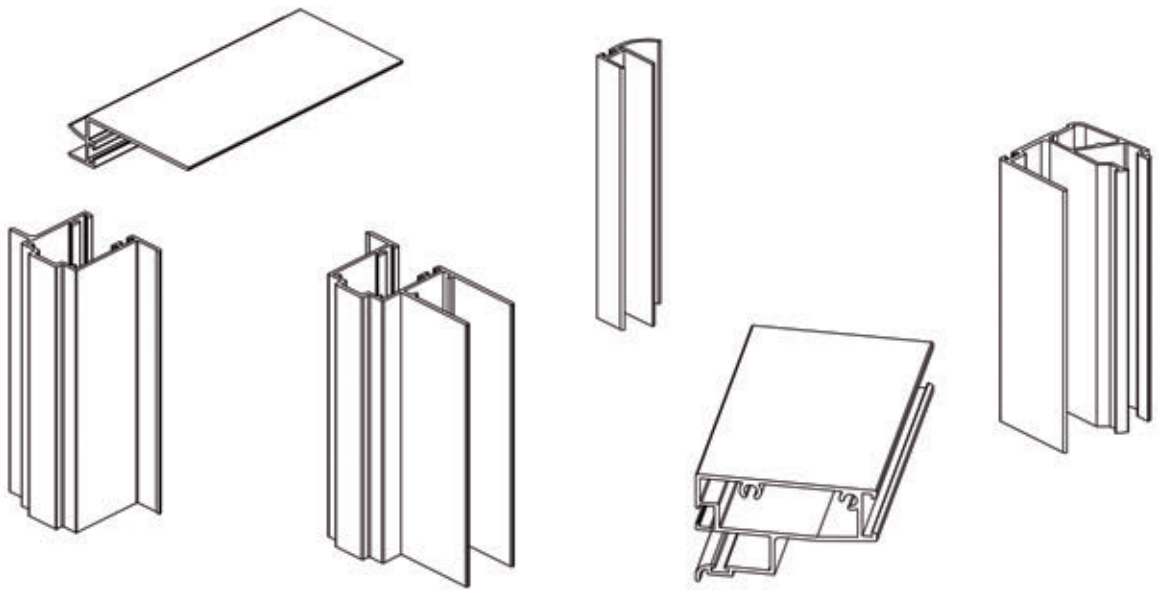

RULLO OTTAGONALE Ø60

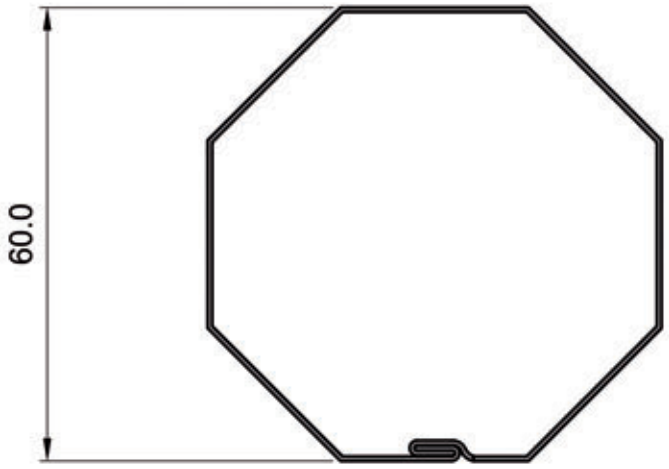

P1001

PROFILO PER DIMA - 15X15

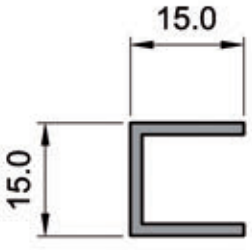

P1002

SPALLA CENTRO MURO

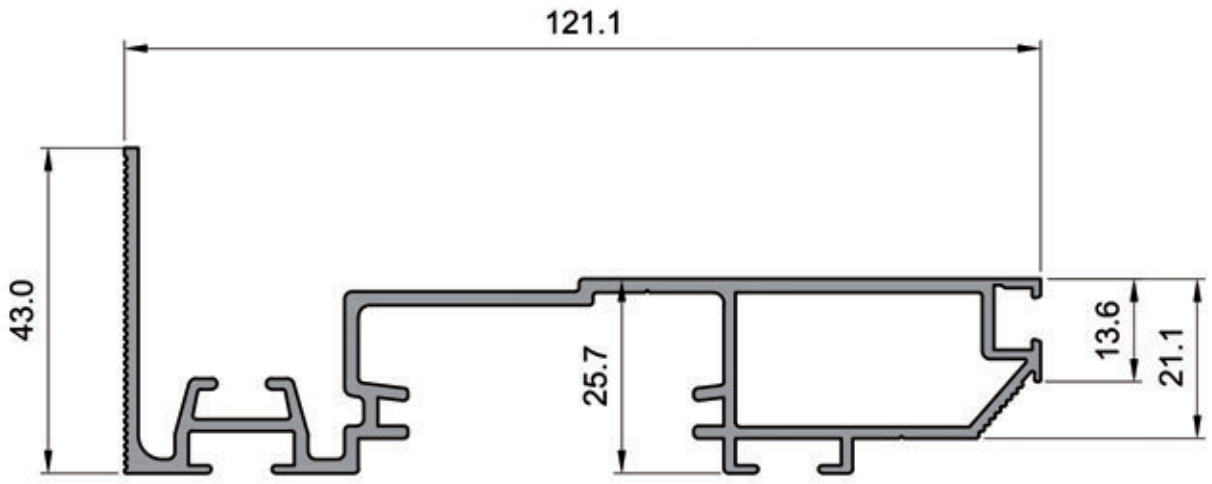

P2201

GR/ML 1.469

INTERNO TESTA CENTRO MURO

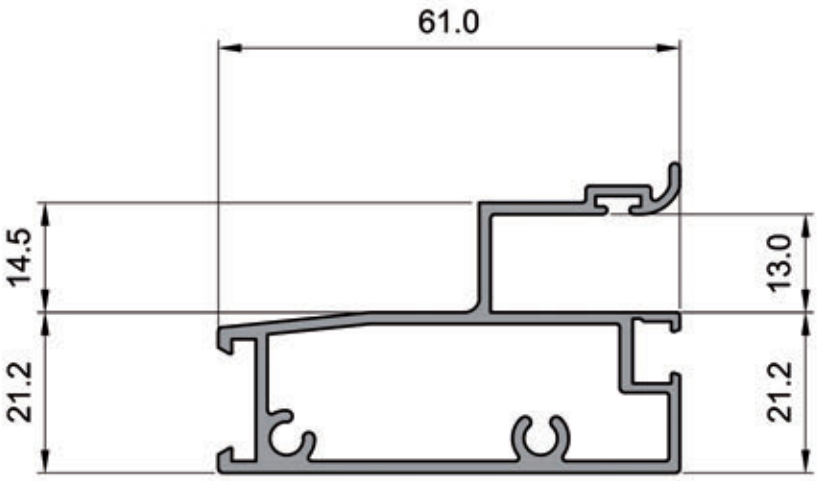

P2301

GR/ML 971

ESTERNO TESTA CENTRO MURO *DA VERNICIARE

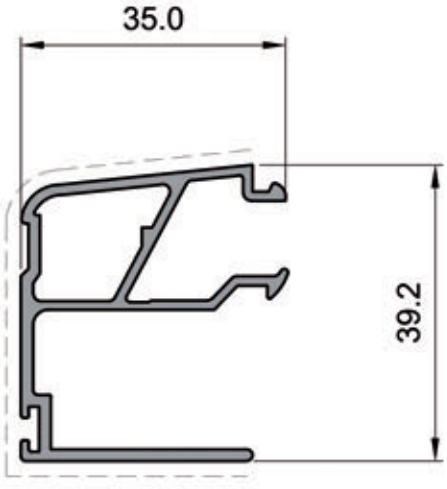

P2302

GR/ML 596

PROFILO ESTERNO PORTACELINO *DA VERNICIARE

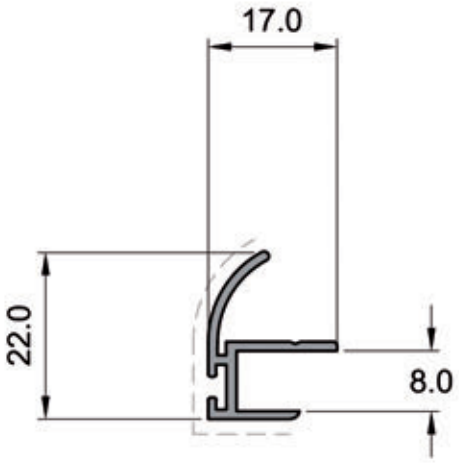

P2401

GR/ML 220

PROFILO INTERNO PORTACELINO *DA VERNICIARE

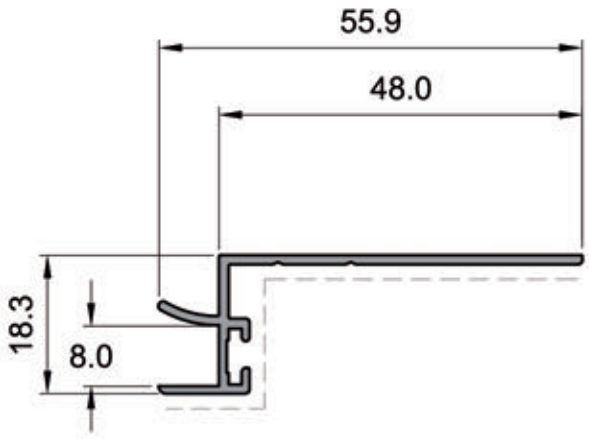

P2402

GR/ML 312

IMPUGNATURA CELINO *DA VERNICIARE

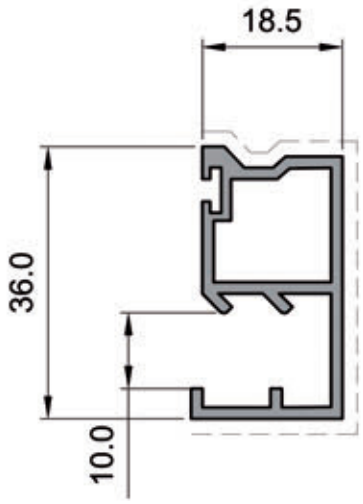

GR/ML 491

GUIDA AVVOLGIBILE CENTRO MURO *DA VERNICIARE

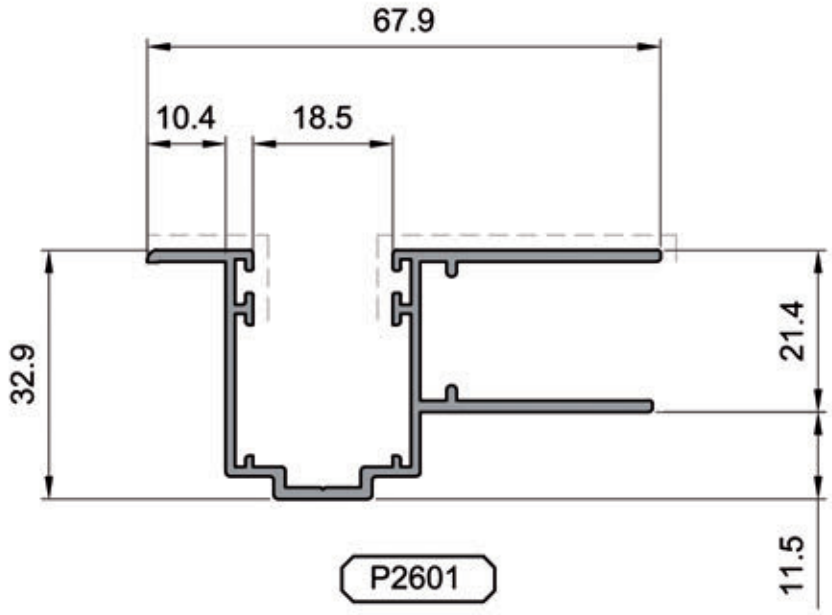

GR/ML 670

GUIDA AVVOLGIBILE FILO MURO *DA VERNICIARE

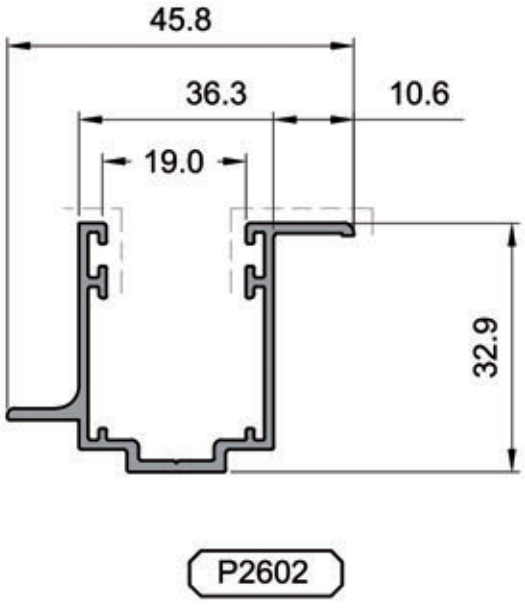

GR/ML 481

BATTUTA VARIABILE DA 47 *DA VERNICIARE

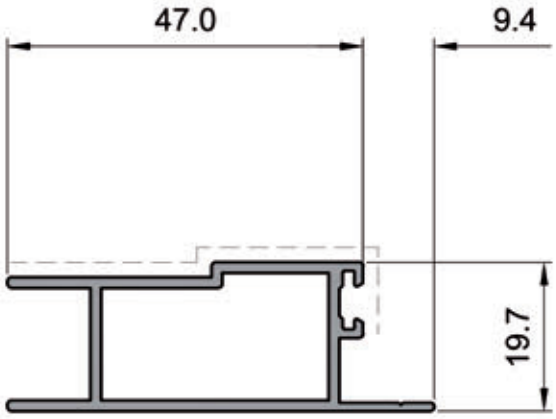

P2701

GR/ML 527

BATTUTA VARIABILE DA 27 *DA VERNICIARE

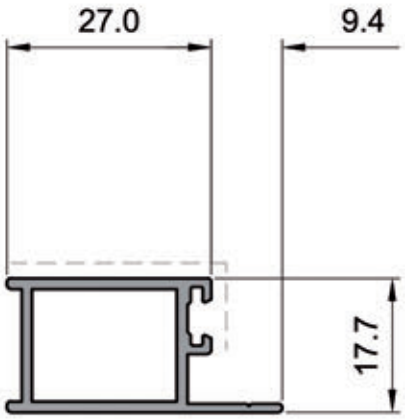

P2702

GR/ML 357

BATTUTA VARIABILE DA 41X22 *DA VERNICIARE

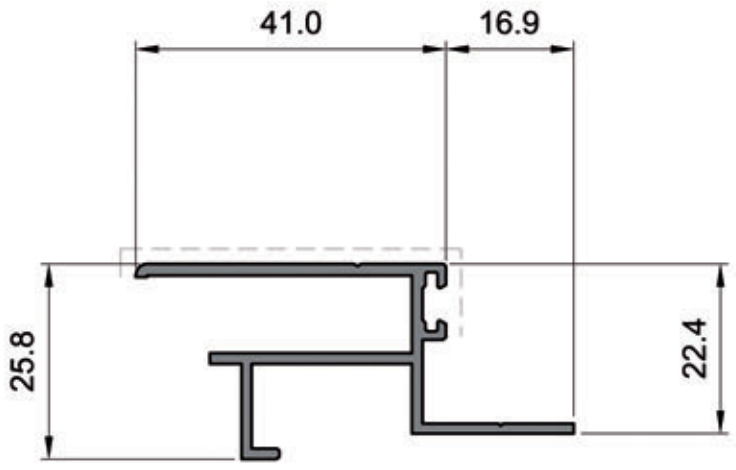

P2753

GR/ML 497

PROFILO A SCATTO PER BATTUTA

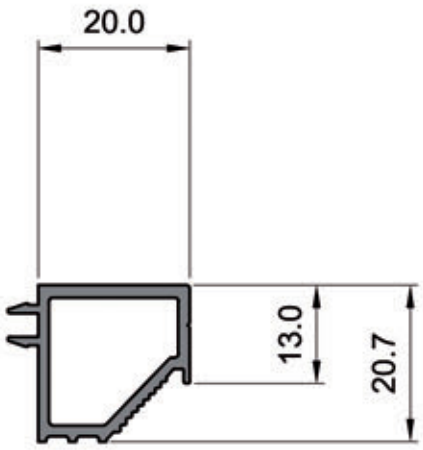

P2801

GR/ML 313

PROFILO IN PVC PER CELINO CENTRO MURO - SP. MURO 25

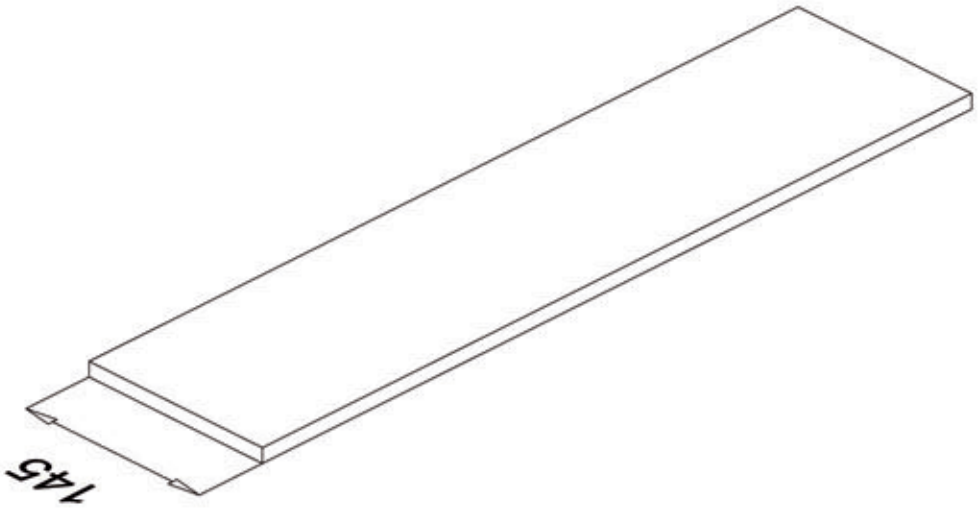

P3401

PROFILO IN PVC PER CELINO CENTRO MURO - SP. MURO 30

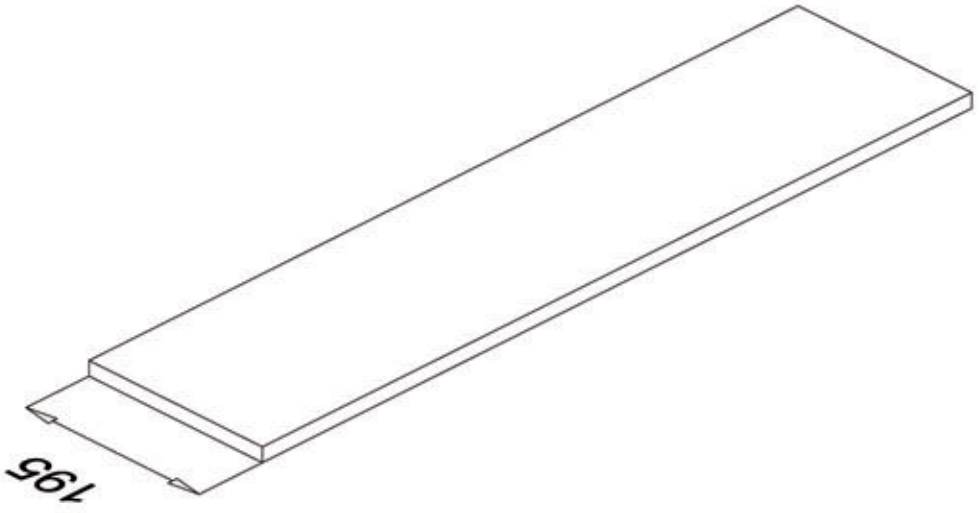

P3402

PROFILO IN PVC PER CELINO FILO MURO - SP. MURO 25

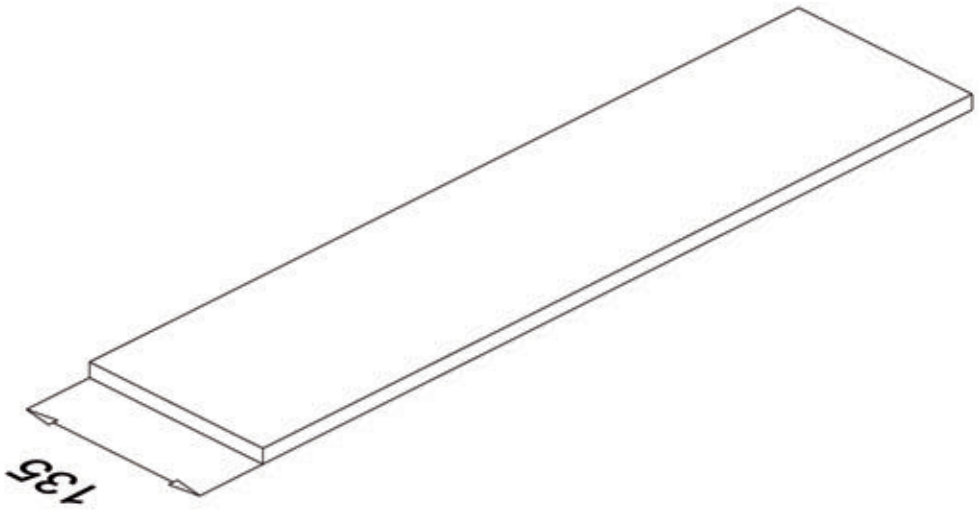

P3403

Riferimento Spessore muro 25 e battuta infisso da 50mm. Vedi lavorazione sezione FILO MURO.

PROFILO IN PVC PER CELINO FILO MURO - SP. MURO 30

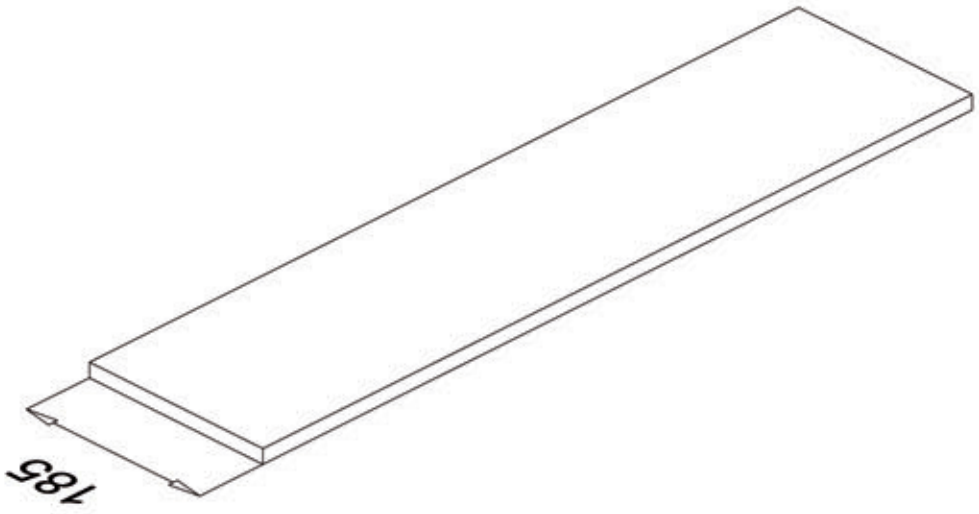

P3404

Riferimento Spessore muro 30 e battuta infisso da 50mm. Vedi lavorazione sezione FILO MURO.

Articolo.: CI

Descrizione.: Cassonetto per sistema centro muro spessore muro 25 - 30cm.

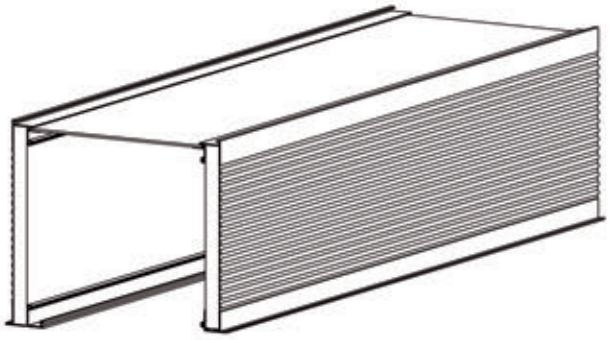

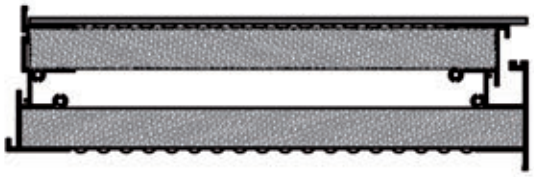

Articolo.: CI_R

Descrizione.: Cassonetto ribassato per sistema centro muro spessore muro 25 - 30cm.

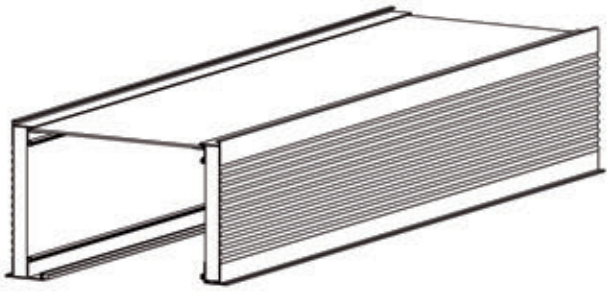

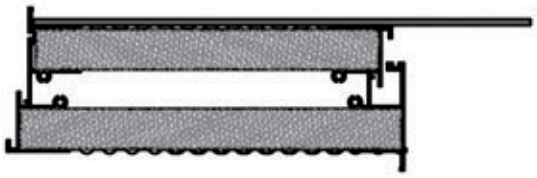

Articolo.: CI_S

Descrizione.: Cassonetto ristrutturazione per sistema centro muro spessore muro 25 - 30cm.

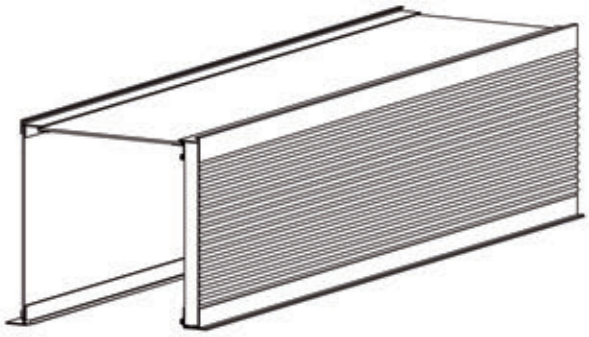



Articolo.: CI_RS

Descrizione.: Cassonetto ribassato e ristrutturazione per sistema centro muro spessore muro 25 - 30cm.

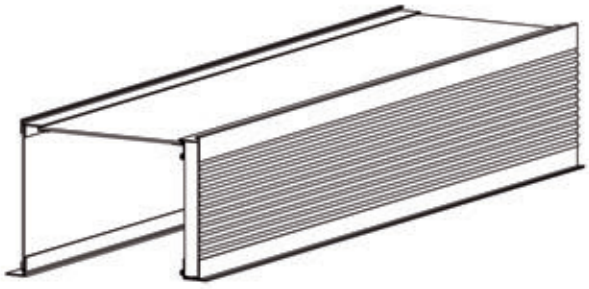



Articolo.: C2

Descrizione.: Cassonetto sistema filo muro spessore muro 25 - 30cm.

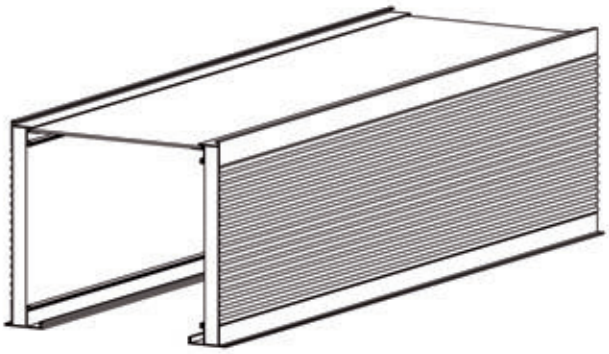

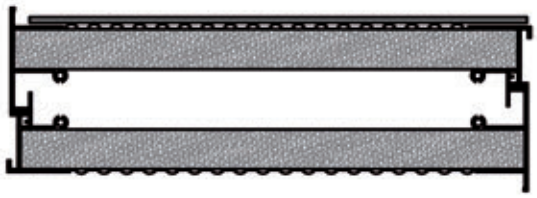

Articolo.: C2_R

Descrizione.: Cassonetto ribassato sistema filo muro spessore muro 25 - 30cm.

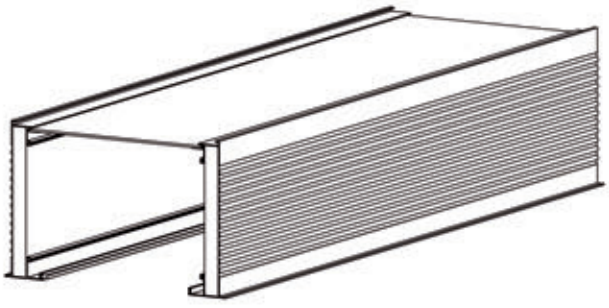



Articolo.: C2_S

Descrizione.: Cassonetto ristrutturazione sistema filo muro spessore muro 25 - 30cm.

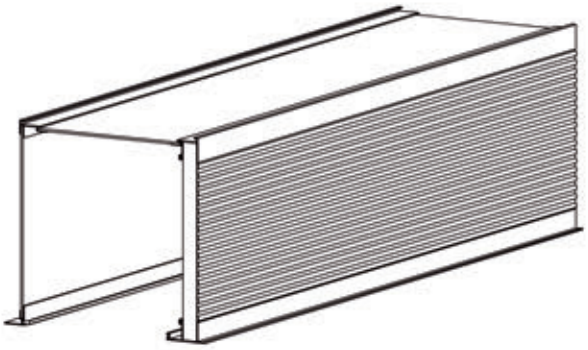



Articolo.: C2_RS

Descrizione.: Cassonetto ribassato e ristrutturazione sistema filo muro spessore muro 25 - 30cm.

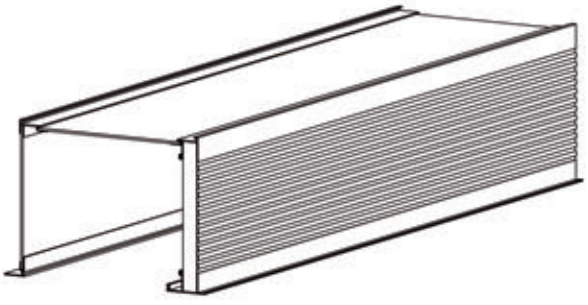



Articolo.: SCF_25

Descrizione.: Spalla coibentata filo muro spessore muro 25.

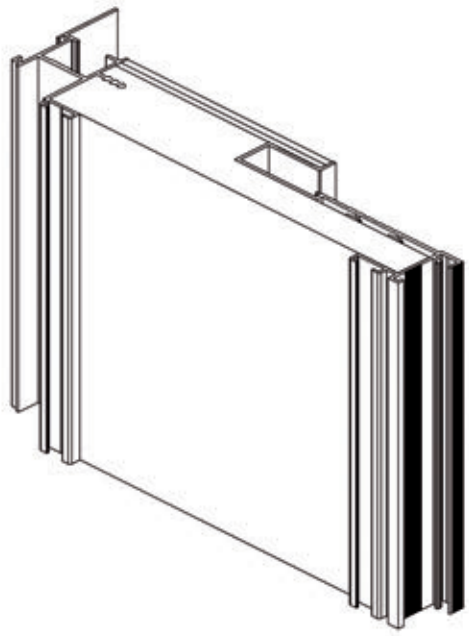



Articolo.: SCF_30

Descrizione.: Spalla coibentata filo muro spessore muro 30.

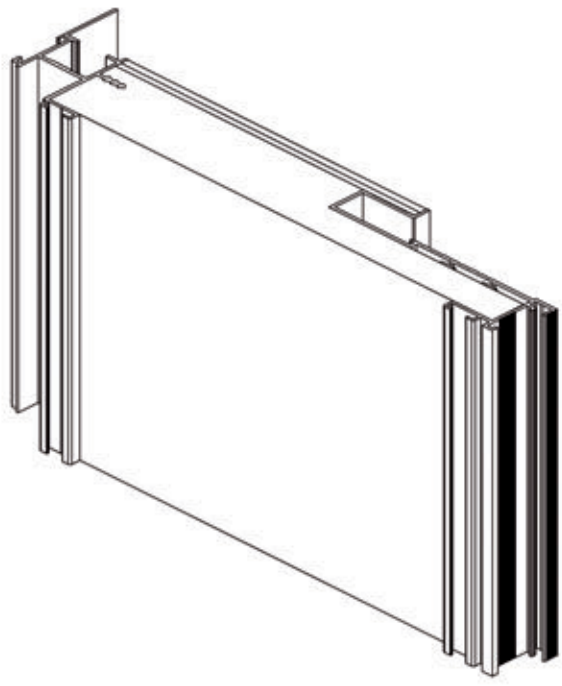



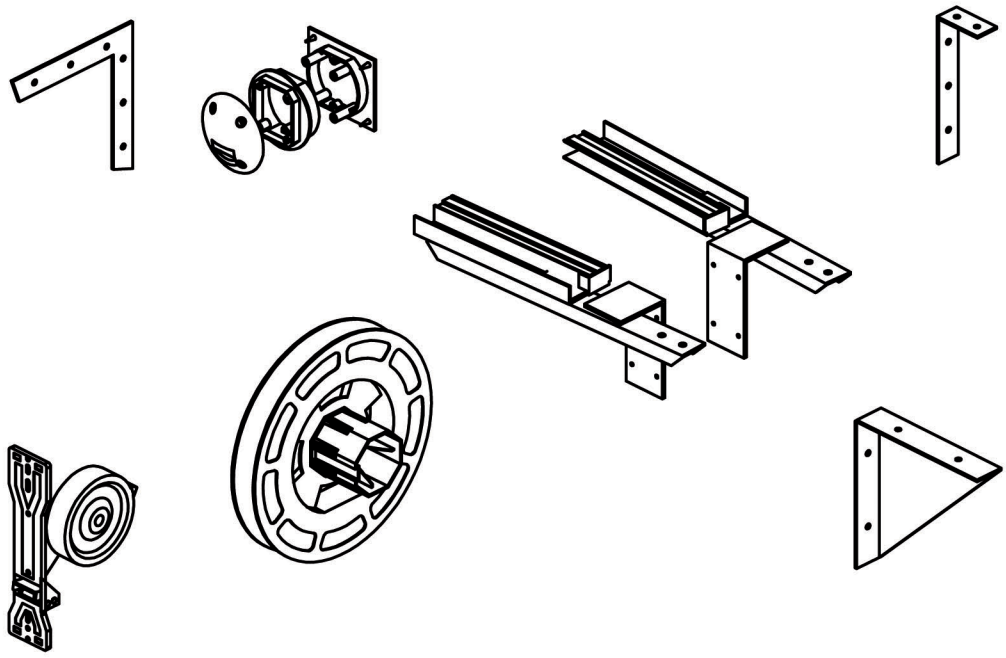

ACCESSORI

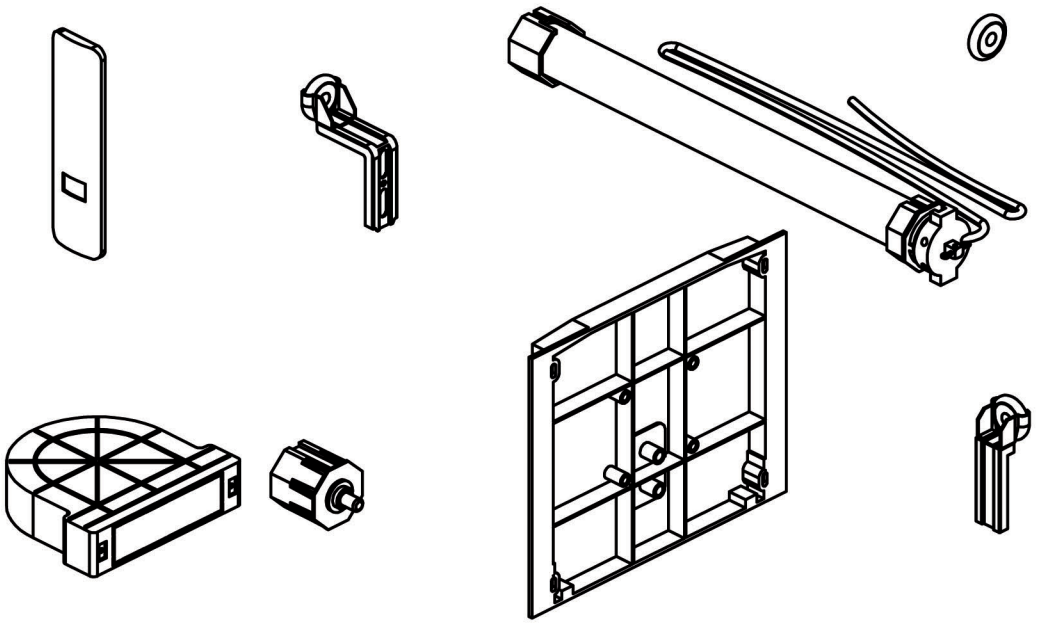

LEGENDA ACCESSORI

Accessori in kit	Tavola E0_
Supporti	Tavola E1_
Staffe, dime, zanche	Tavola E2_
Avvolgitore	Tavola E3_
Pulegge	Tavola E4_
Plastiche e tappi di chiusura	Tavola E5_
Guarnizioni	Tavola E6_
Tappi laterali cassonetto	Tavola E7_
Motori e cintino	Tavola E8_
Viti e bulloni	Tavola E9_

Articolo.: A0001

Descrizione.: Composizione kit per monoblocco CM40 - CM60 - CM80



A



B



C



D



E



F



G



H



I



L



M

A	Supporto lungo	A1001	1
B	Supporto corto	A1002	1
C	Cuscinetto	A1101	2
D	Dima angolare	A2401	2
E	Zanche	A2501	14
F	Cp.tappi guida avvolgibile	A5001	1
G	Cp.tappo di chiusura guida	A5101	1
H	Cp.tappi di chiusura spalle	A5102	1
I	Cp. Tappi imp. celino	A5201	1
L	Tappo guidacinghia	A5301	1

M	Viti e bulloni necessari	
		Lista viti vedi tav.: H7-I7-L7

Articolo.: A0002

Descrizione.: Composizione kit per monoblocco Filo Muro FM80



A



B



C



D



E



F



G



H



M

A	Supporto corto	A1002	2
B	Cuscinetto	A1101	2
C	Dima angolare	A2401	2
D	Zanche	A2501	14
E	Cp.tappi guida avvolgibile	A5001	1
F	Staffa fissaggio esterno	A2101	2
G	Staffa fissaggio interno	A2102	2
H	Tappo guidacinghia	A5301	1

M	Viti e bulloni necessari
	Lista viti vedi tav.: M7

Articolo.: AI001
Descrizione.: Supporto lungo

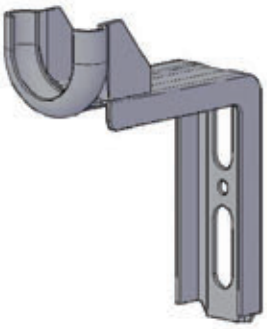

Articolo.: AI002
Descrizione.: Supporto corto

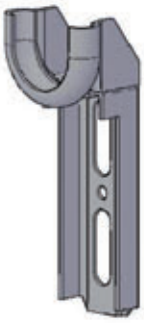

Articolo.: AI003
Descrizione.: Supporto motore

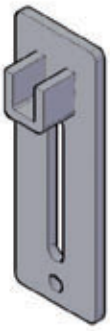

Articolo.: AII01
Descrizione.: Cuscinetto



Articolo.: A2001

Descrizione.: Cp. staffa celino cass. da 25

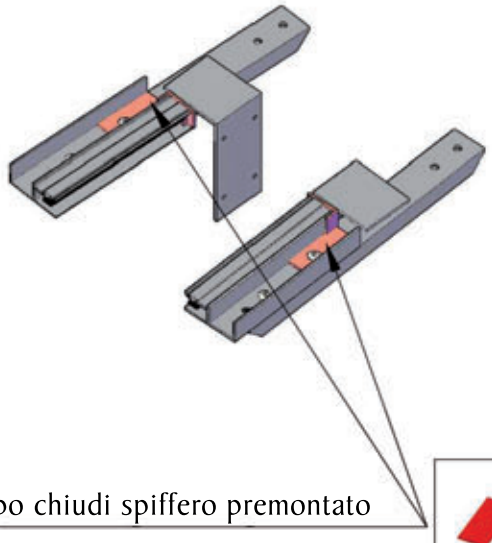

con tappo chiudi spiffero premontato



Articolo.: A2002

Descrizione.: Cp. staffa celino cass. da 25

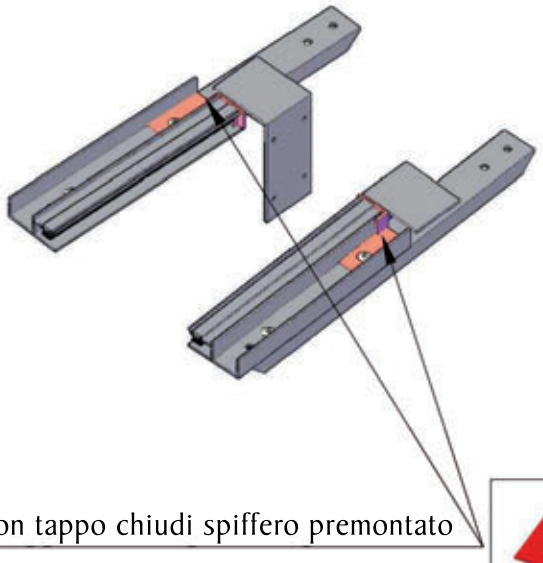

con tappo chiudi spiffero premontato



Articolo.: A2003

Descrizione.: Cp. staffa celino cass. ristrutturaz. da 25

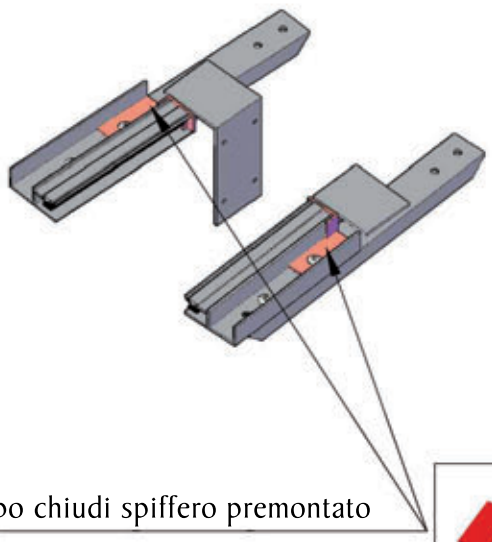

con tappo chiudi spiffero premontato



Articolo.: A2004

Descrizione.: Cp. staffa celino cass. ristrutturaz. da 25

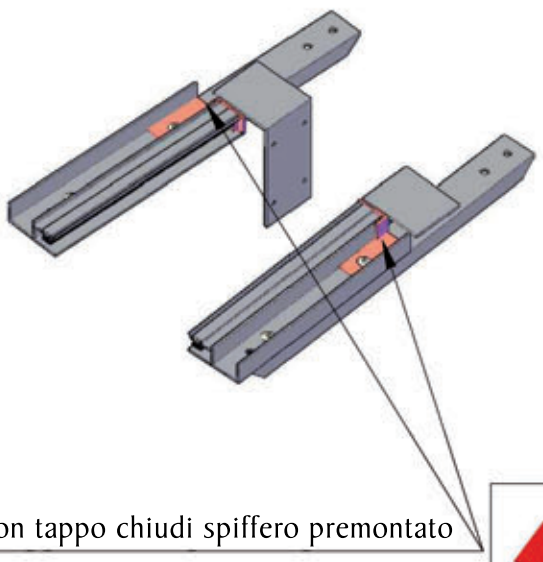

con tappo chiudi spiffero premontato



Articolo.: A2101
Descrizione.: Staffa fissaggio esterna



Articolo.: A2102
Descrizione.: Staffa fissaggio interna

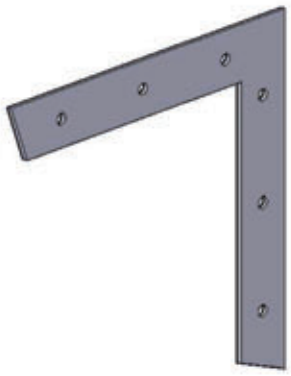

Articolo.: A2401
Descrizione.: Dima angolare

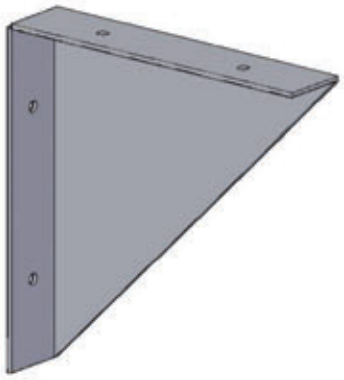

Articolo.: A2501
Descrizione.: Zanca

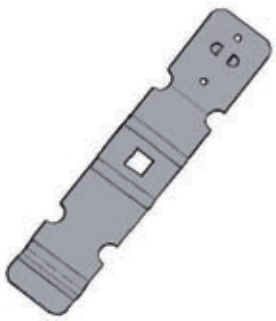

Articolo.: A3001
Descrizione.: Avvolgitore

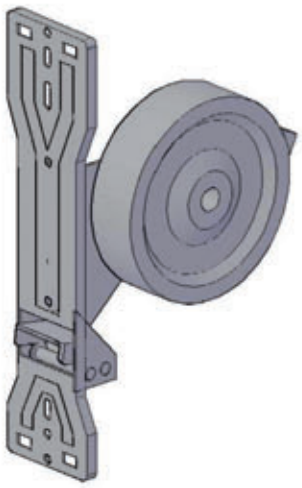

Articolo.: A3101
Descrizione.: Cassetta avvolgitore in ABS

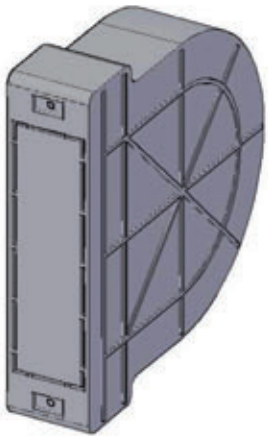

Articolo.: A3201
Descrizione.: Placchetta avvolgitore in metallo



Articolo.: A3202
Descrizione.: Placchetta avvolgitore in nylon



Articolo.: A4001
Descrizione.: Puleggia da 220 in ABS

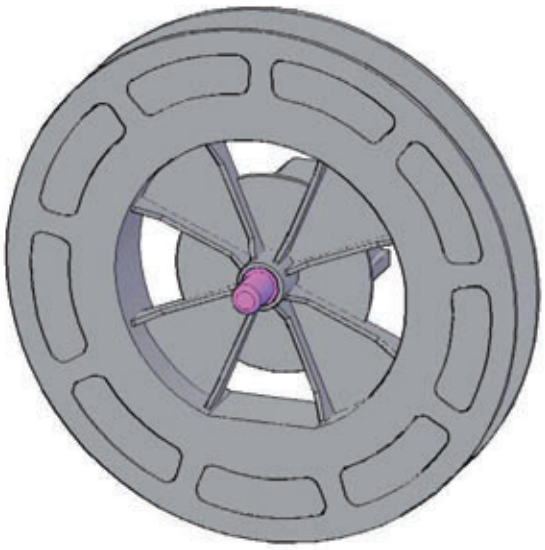

Articolo.: A4002
Descrizione.: Puleggia da 220 in ABS

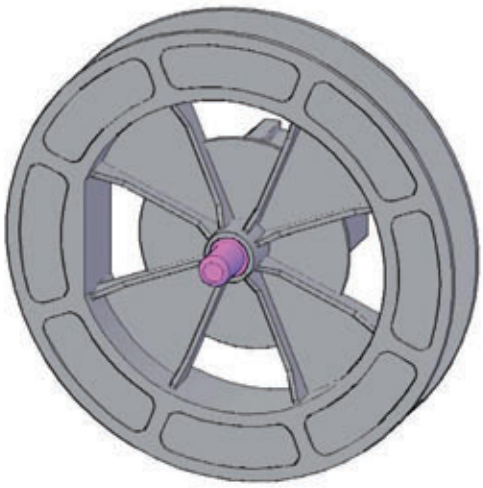

Articolo.: A4101
Descrizione.: Calotta in ABS

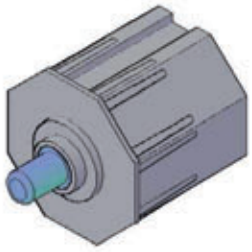

Articolo.:
Descrizione.:

Articolo.: A5001
Descrizione.: Cp. tappi guida avvolgibile

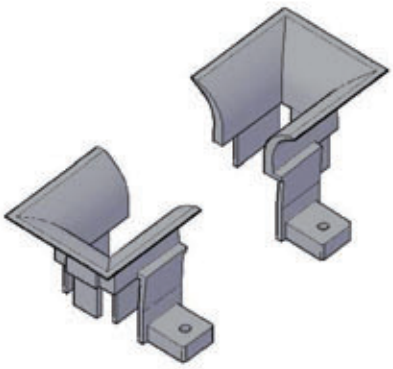

Articolo.: A5101
Descrizione.: Cp. tappi chiusura guida telesc.

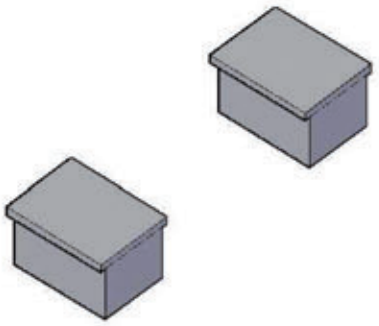

Articolo.: A5102
Descrizione.: Cp. tappi chiusura spalle

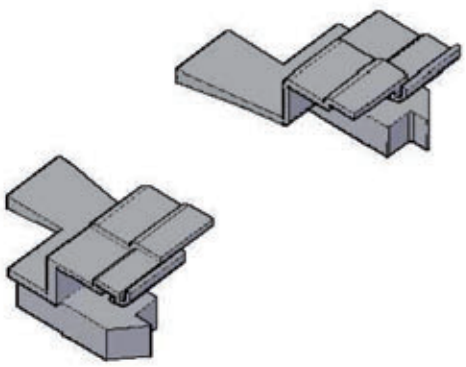

Articolo.: A5201
Descrizione.: Tappo impugnatura celino

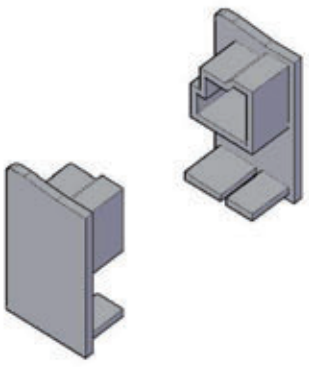

Articolo.: A5301
Descrizione.: Guida cinghia

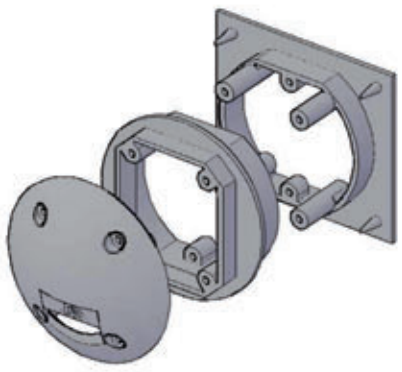

Articolo.:
Descrizione.:

Articolo.:
Descrizione.:

Articolo.:
Descrizione.:

Articolo.: A6001
Descrizione.: Guarniz. battuta infisso

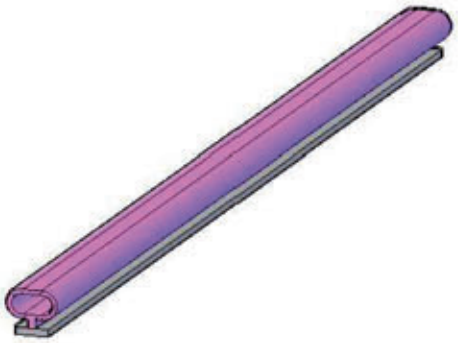

Articolo.: A6101
Descrizione.: Guarniz. spazzola 50

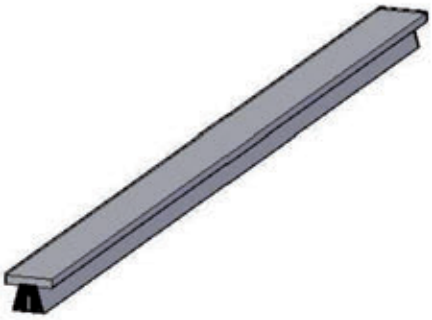

Articolo.: A6102
Descrizione.: Guarniz. spazzola 70

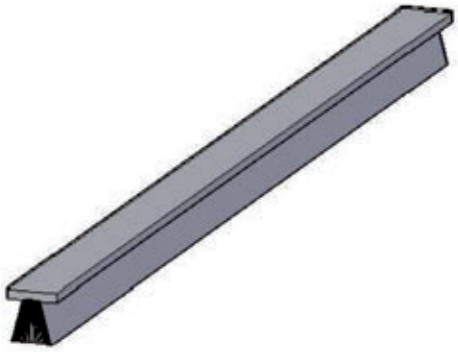

Articolo.: A6103
Descrizione.: Guarniz. spazzola 130

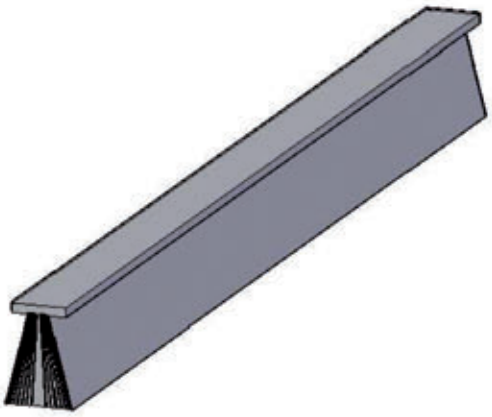

Articolo.: A7001
Descrizione.: Tappo cassonetto da 25

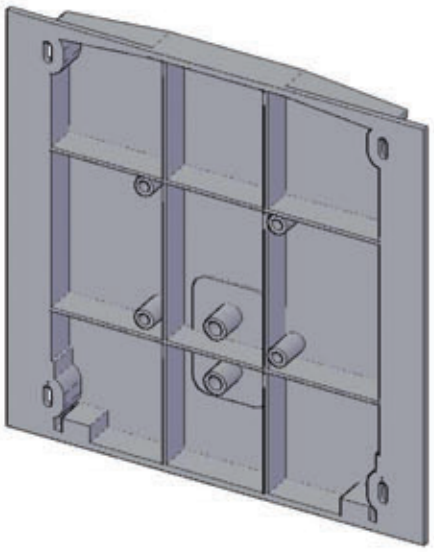

Articolo.: A7002
Descrizione.: Tappo cassonetto da 30

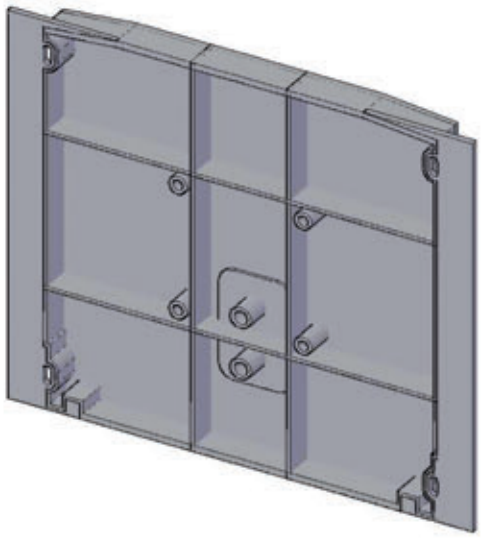

Articolo.: A7101
Descrizione.: Tappo cass. ribass. da 25

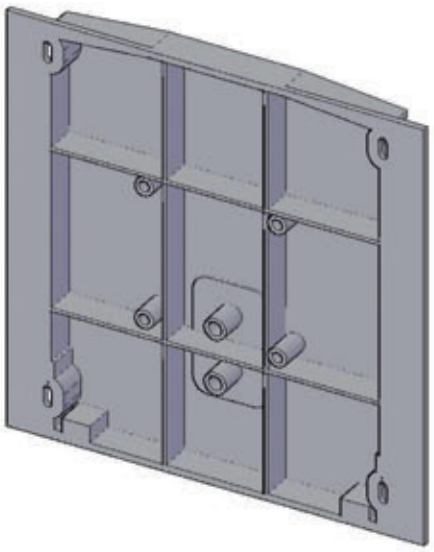

Articolo.: A7102
Descrizione.: Tappo cass. ribass. da 30

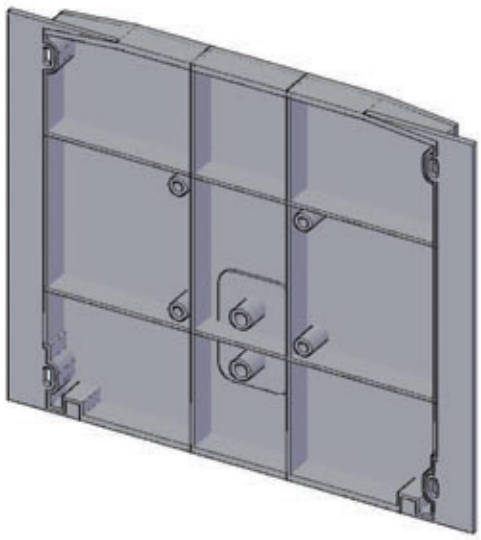

Articolo.: A7201

Descrizione.: Tappo cass. ristrutt. da 25

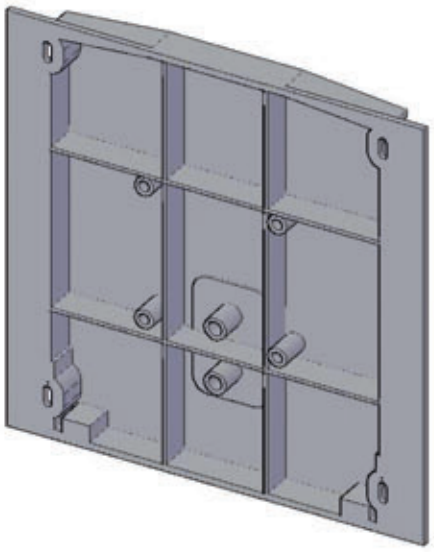

Articolo.: A7202

Descrizione.: Tappo cass. ristrutt. da 30

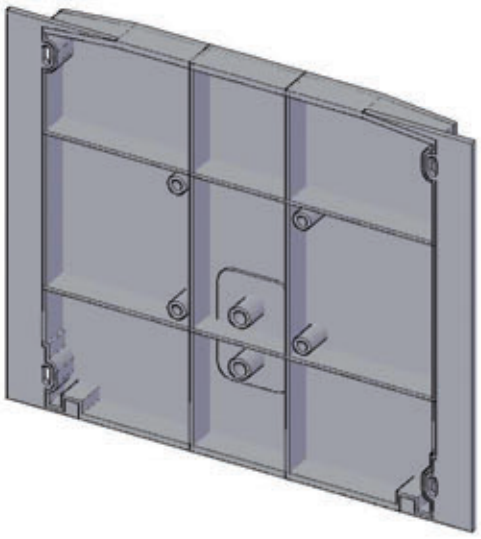

Articolo.: A7301

Descrizione.: Tappo cass. ristrutt. e ribas. da 25

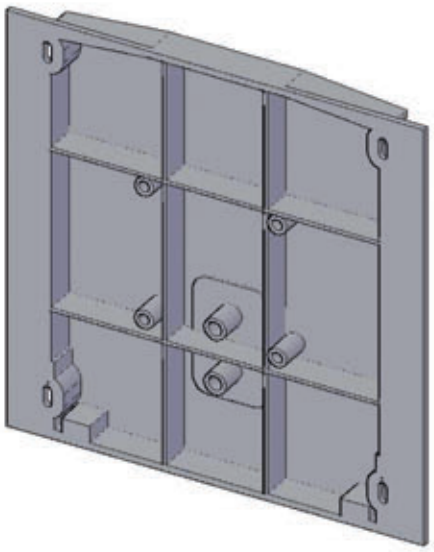

Articolo.: A7302

Descrizione.: Tappo cass. ristrutt. e ribas. da 30

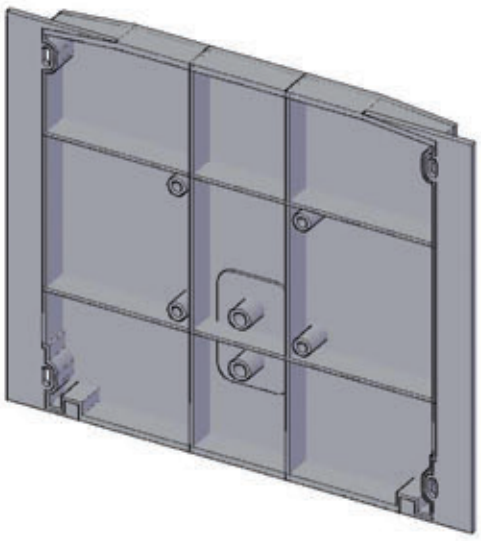

Articolo.: A8001
Descrizione.: Motore avvolgibile 30NM

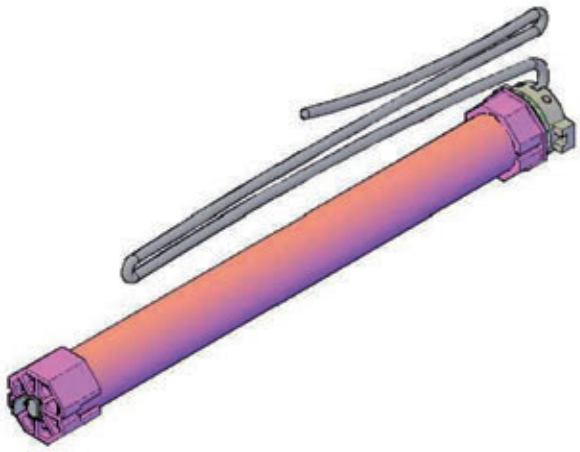

Articolo.: A8002
Descrizione.: Motore avvolgibile 50NM

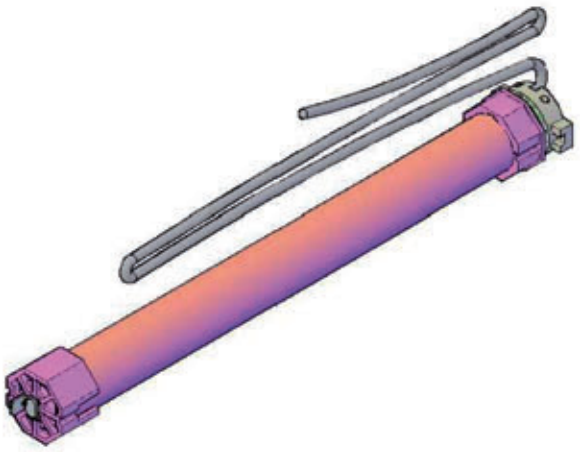

Articolo.: A9101
Descrizione.: Cintino in cotone



Articolo.:
Descrizione.:

Articolo.: AVII_

Descrizione.: Vite autofilettante testa cilindrica



	AV1101	4,8 X 22		
	AV1102	3,5 X 16		

Articolo.: AVI2_

Descrizione.: Vite autofilettante testa svasata



	AV1201	3,5 X 32		
	AV1202	3,9 X 25		

Articolo.: AV2I_

Descrizione.: Vite autoperforante testa cilindrica



	AV2101	3,5 X 9,5		
	AV2102	4,2 X 16		
	AV2103	4,8 X 38		

Articolo.: AV22_

Descrizione.: Vite autoperforante testa svasata



	AV2201	3,5 X 32		
	AV2202	3,5 X 19		

Articolo.: AVI3_

Descrizione.: Vite autof. testa cilind. cava esag.



	AV1301	4,8 X 38		

Articolo.:

Descrizione.:

Articolo.: AV30_

Descrizione.: Bulloni 8x30 TCq



	AV3001	8 X 30		

Articolo.:

Descrizione.:

Cassonetto per sistemi CENTRO MURO

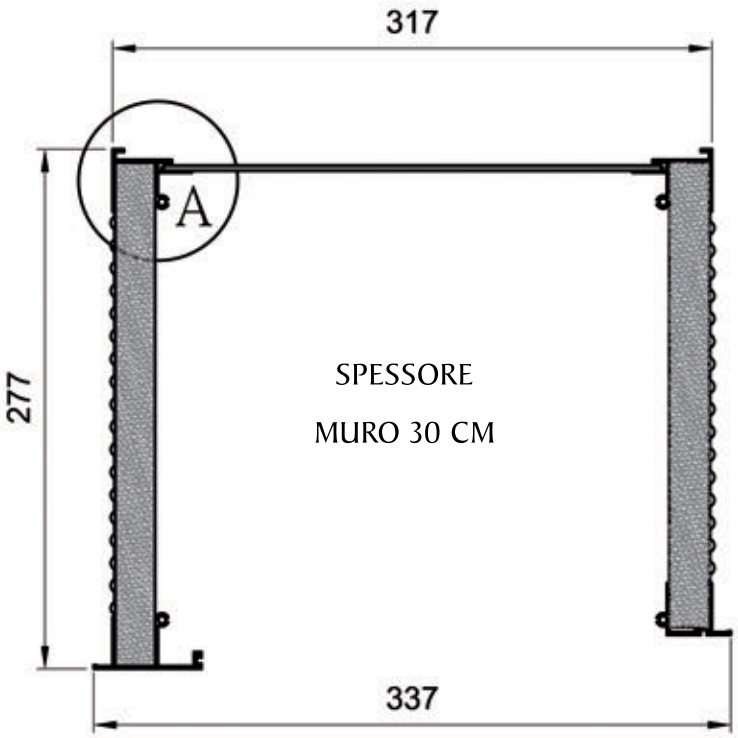

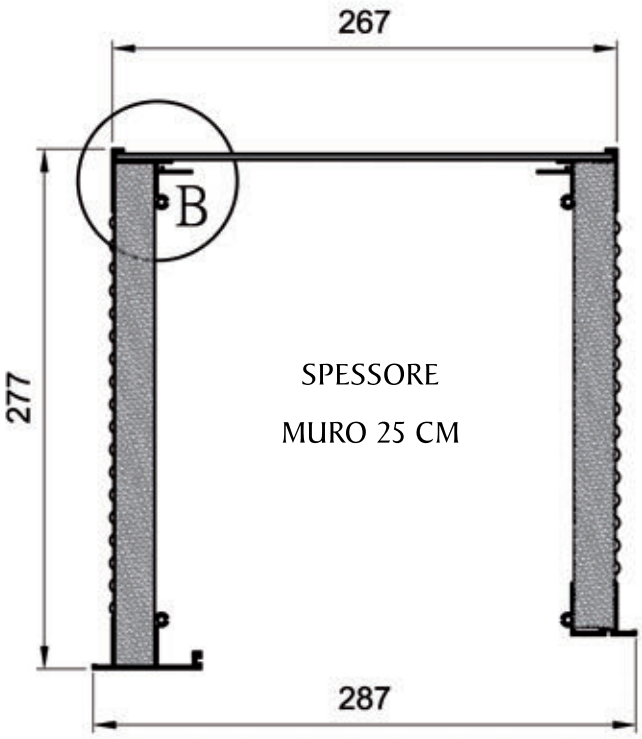

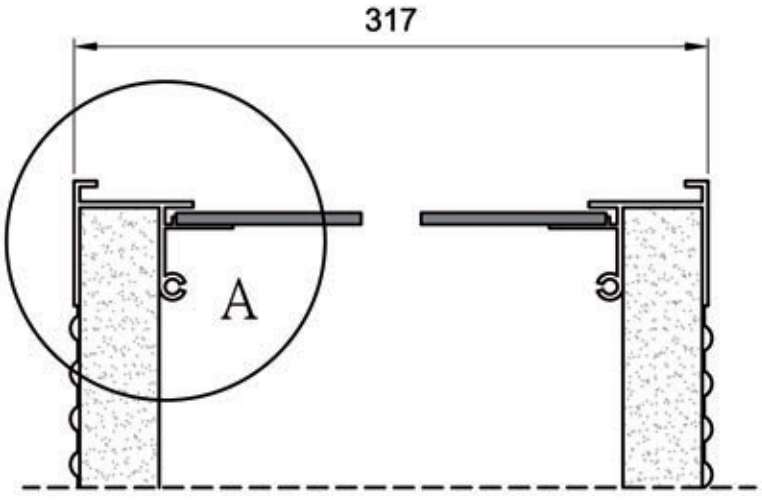

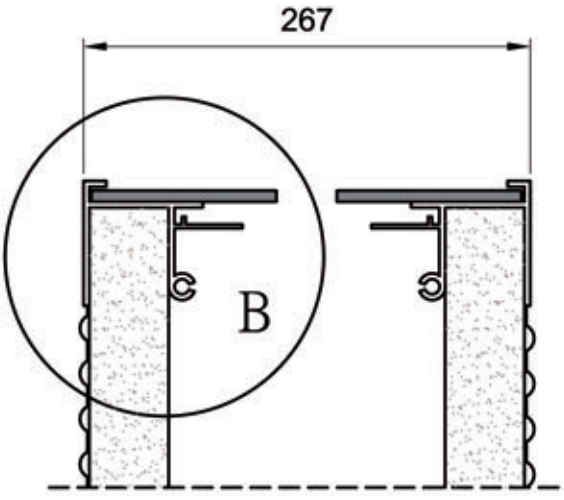



ART.: C1

Cassonetto per sistemi CENTRO MURO

Ribassato

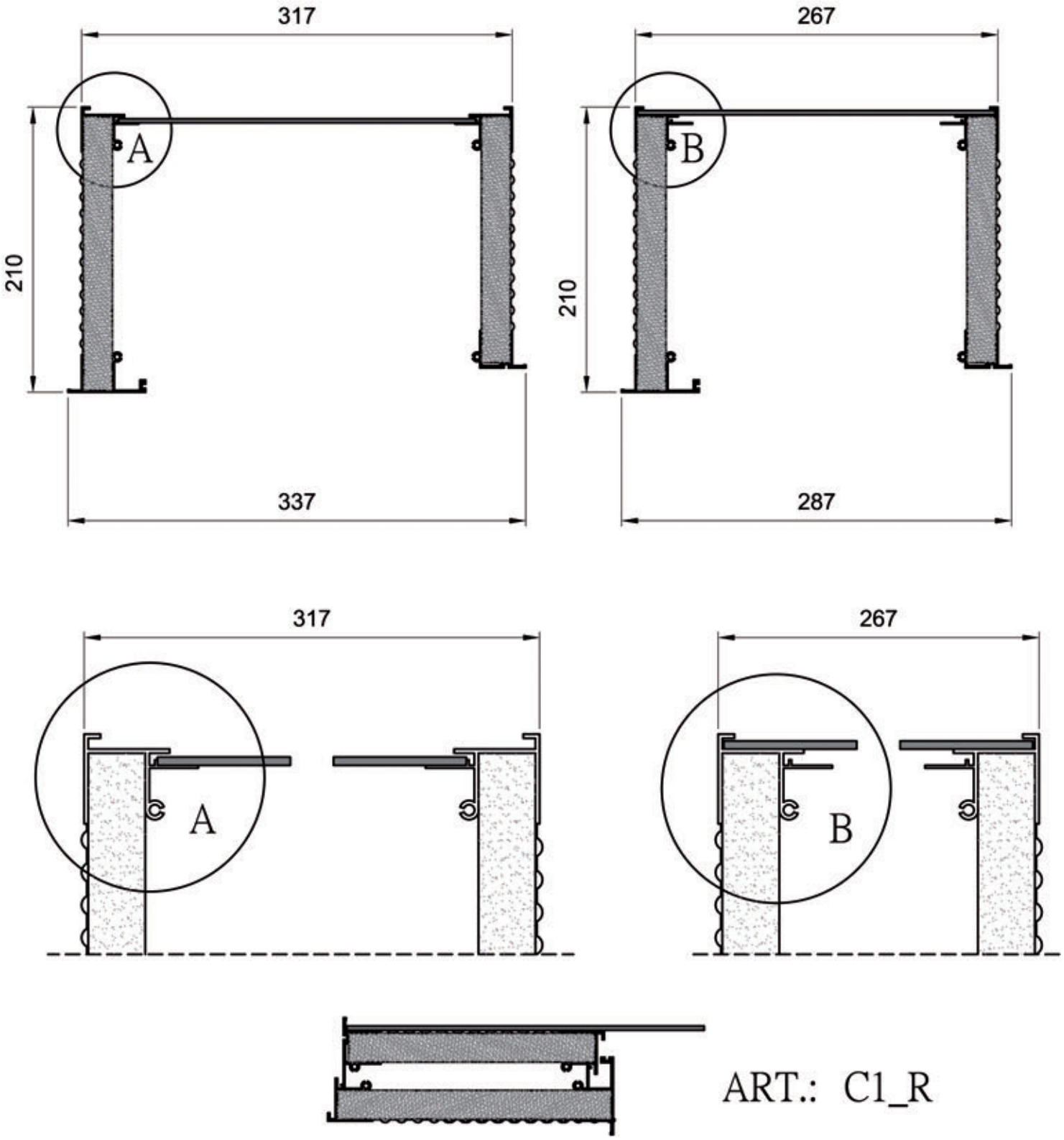

Cassonetto per sistemi CENTRO MURO

Ristrutturazione

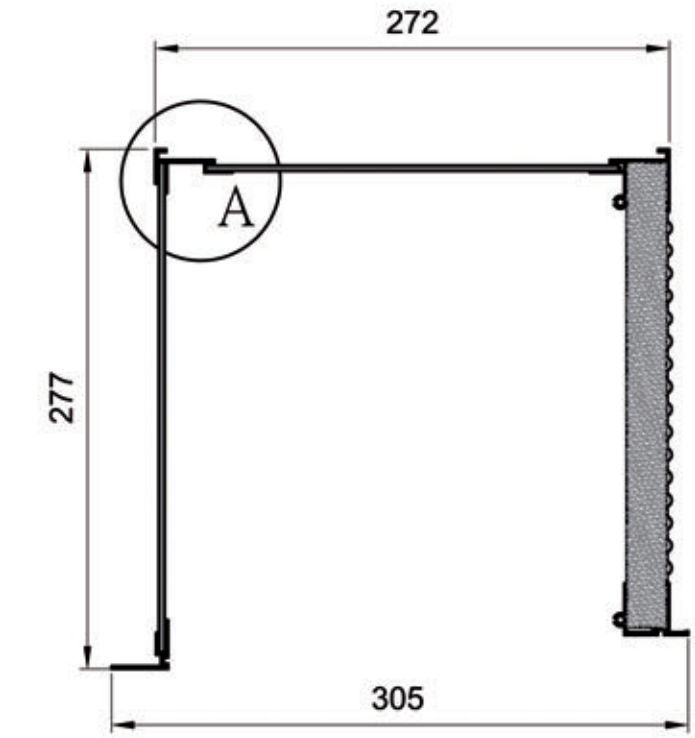

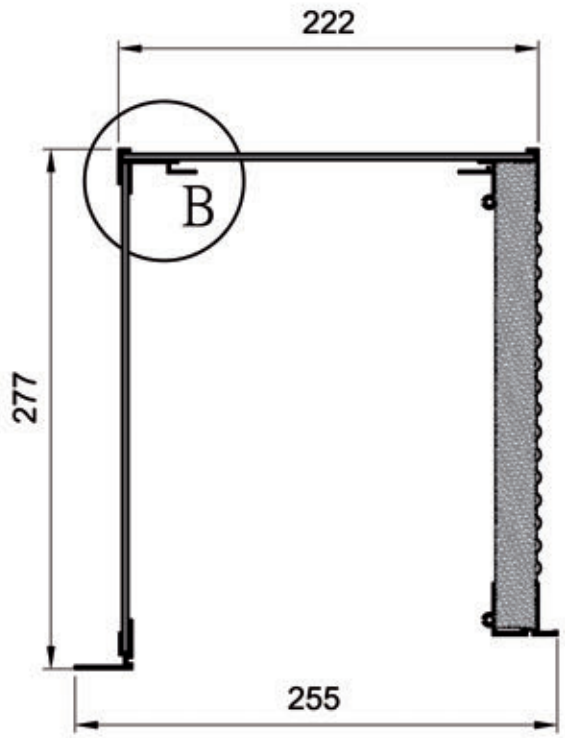

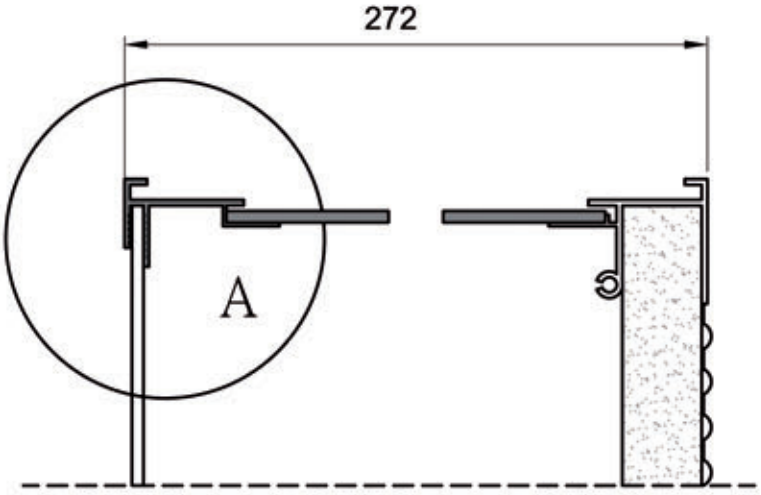

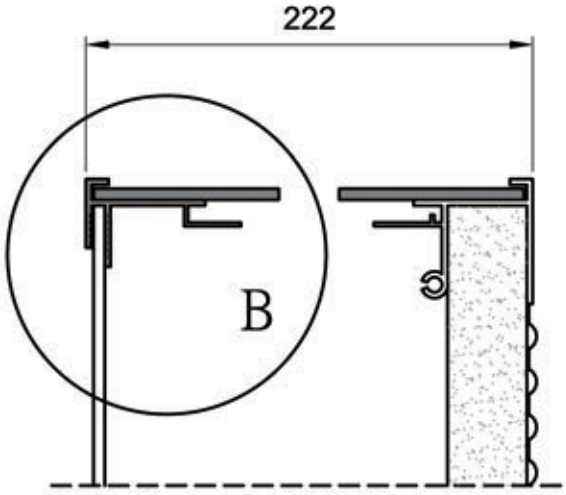



ART.: C1_S

Cassonetto per sistemi CENTRO MURO

Ribassato e ristrutturazione

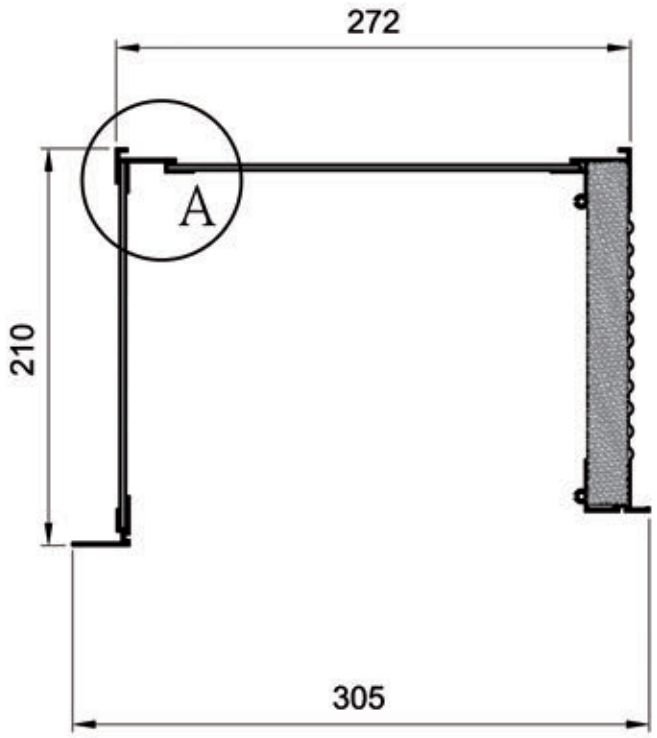

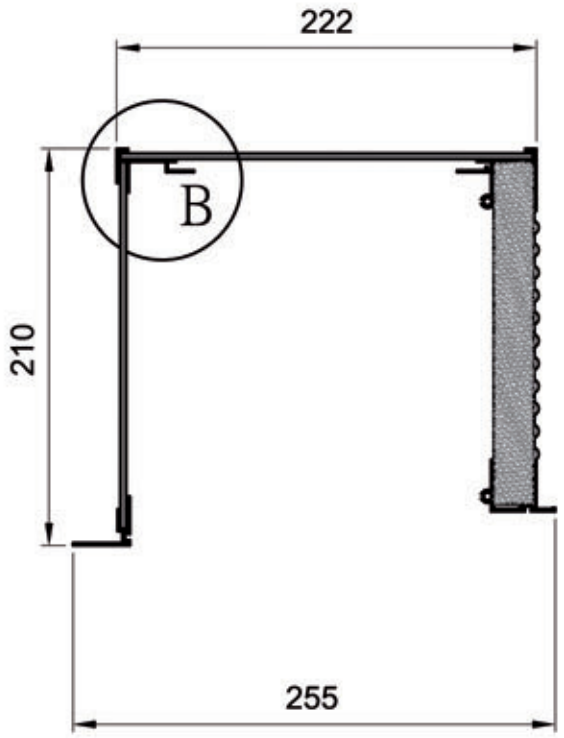

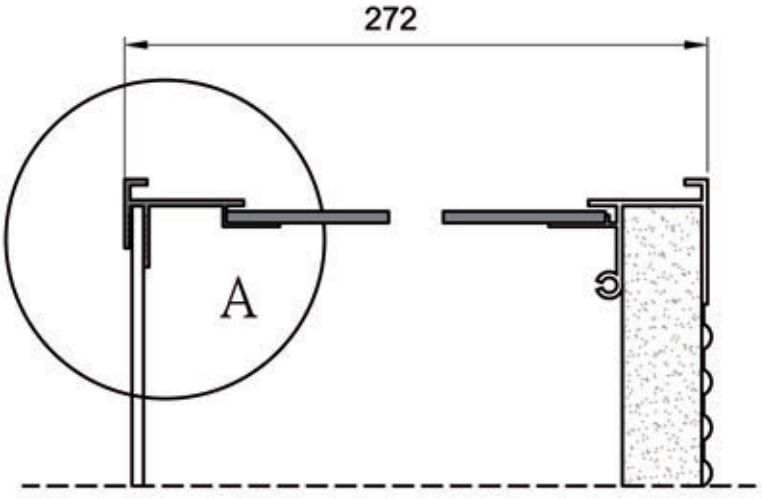

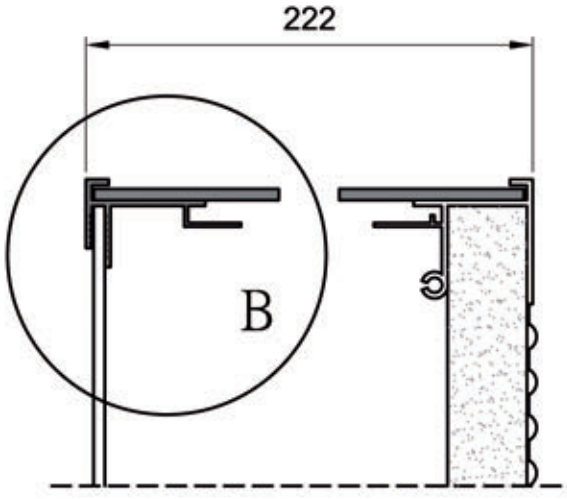



ART.: C1_RS

Cassonetto per sistemi FILO MURO

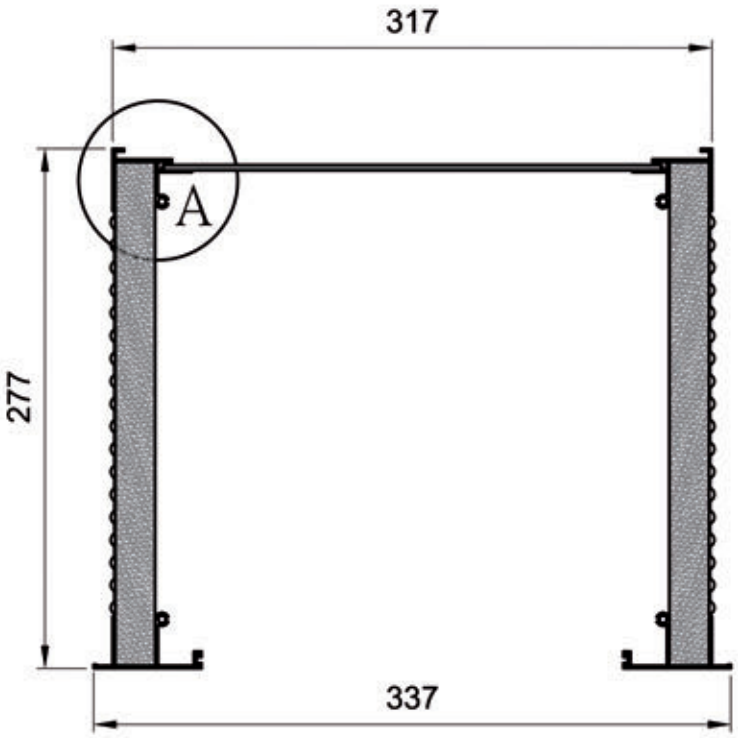

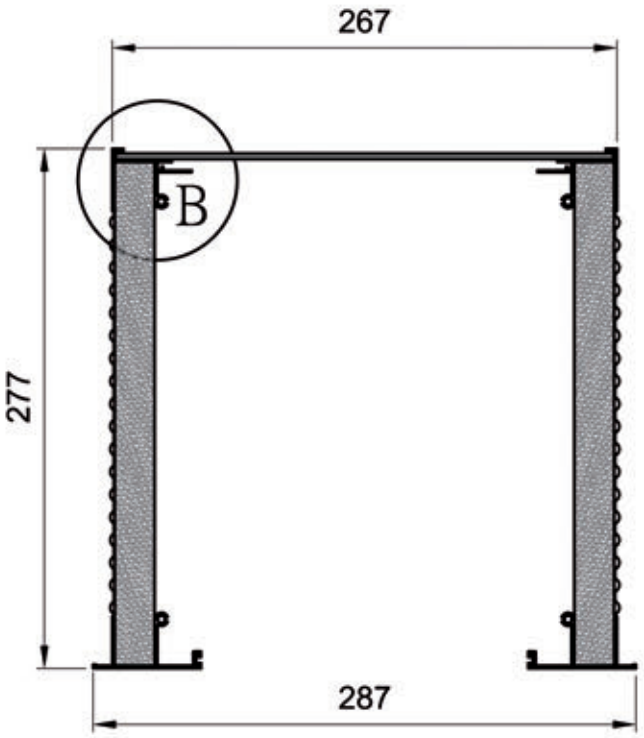

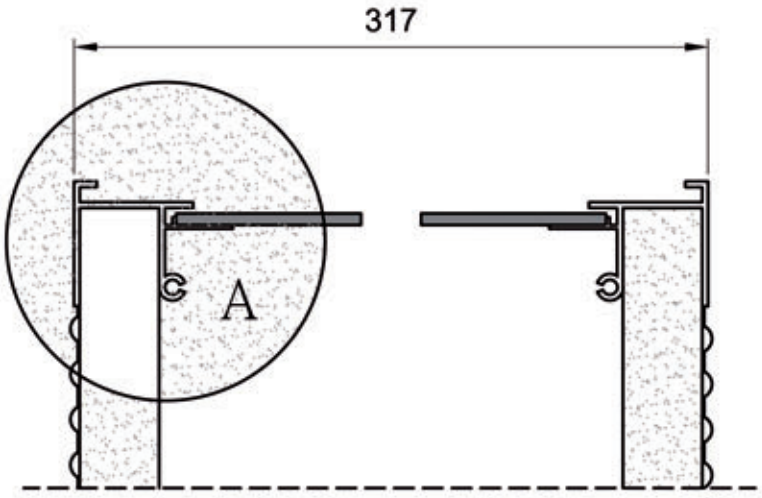

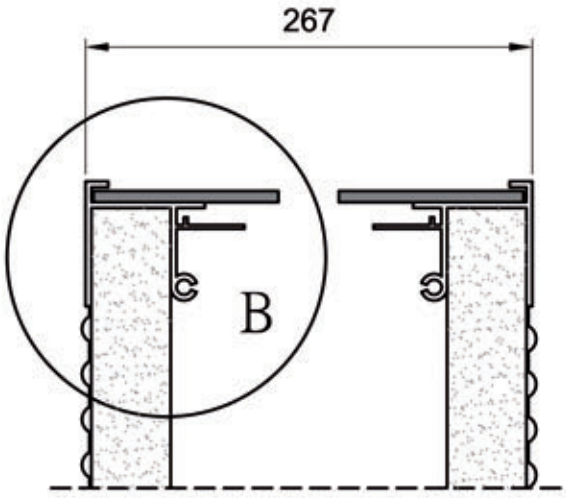

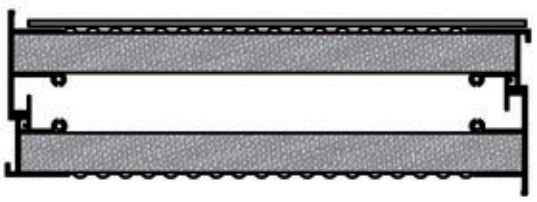

ART.: C2

Cassonetto per sistemi FILO MURO

Ribassato

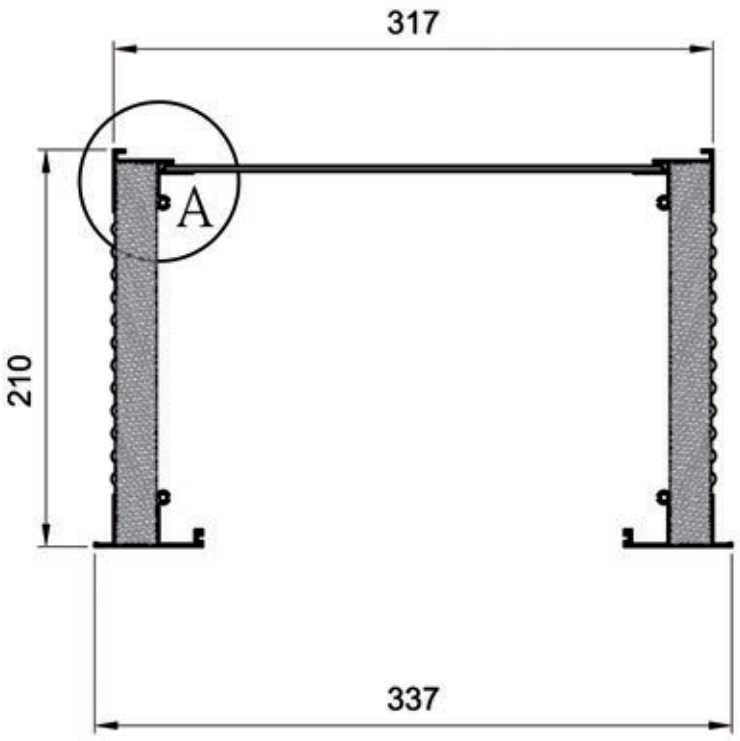

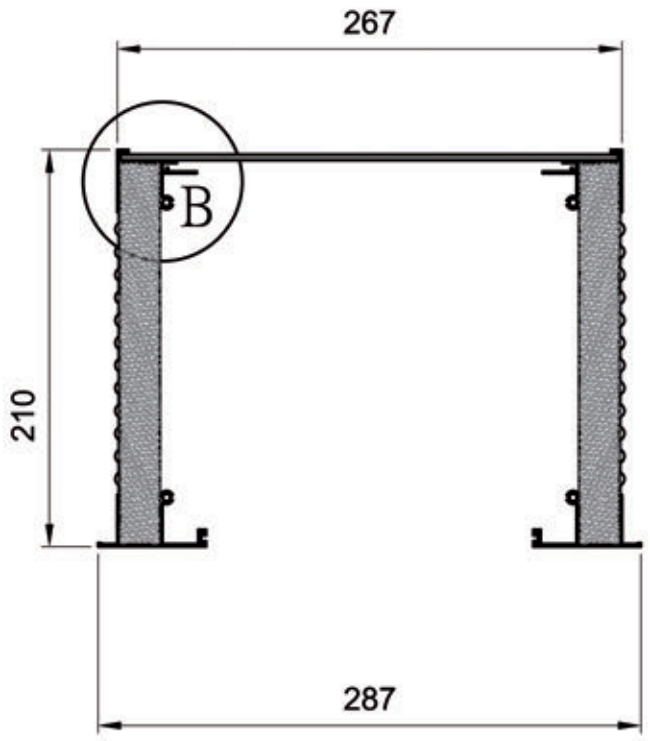

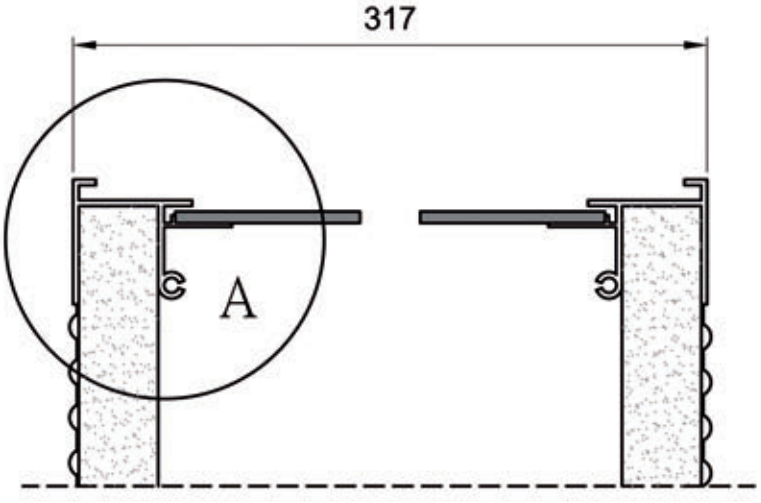

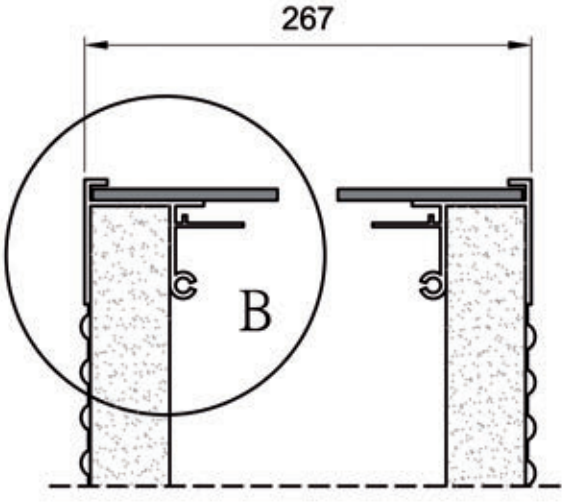



ART.: C2_R

Cassonetto per sistemi FILO MURO

Ristrutturazione

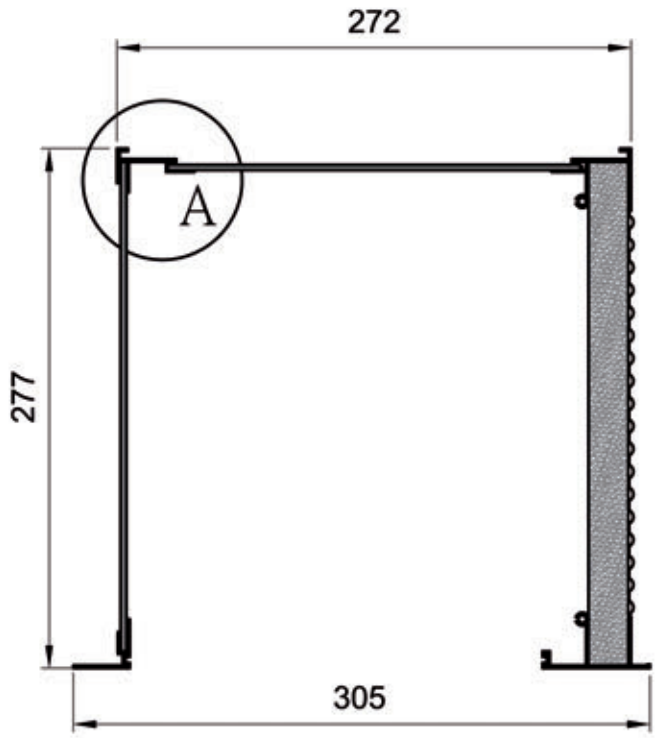

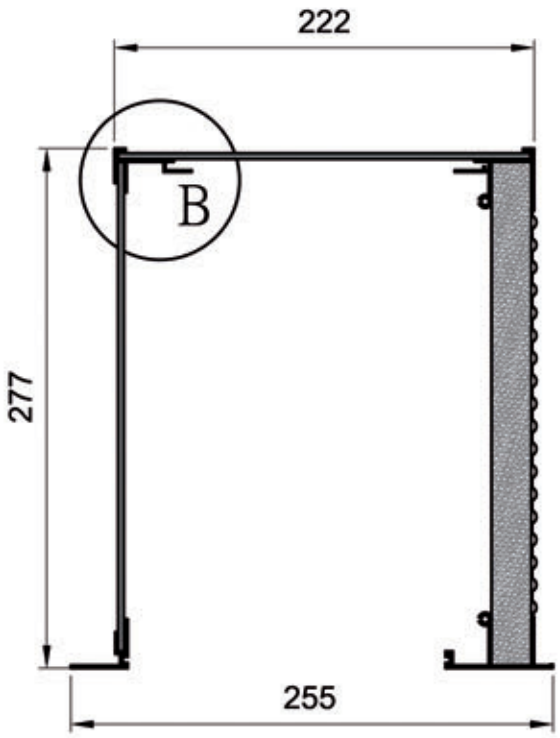

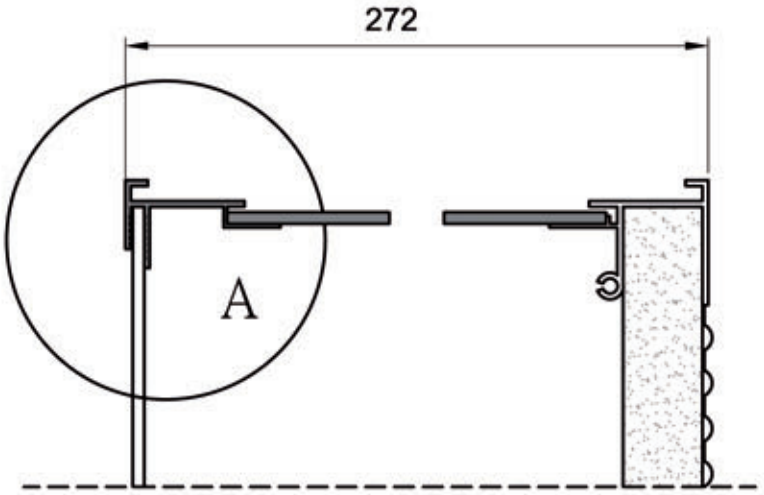

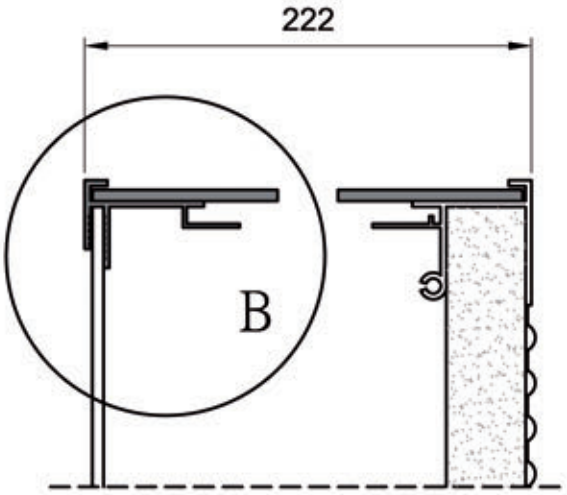



ART.: C2_S

Cassonetto per sistemi FILO MURO

Ribassato e ristrutturazione

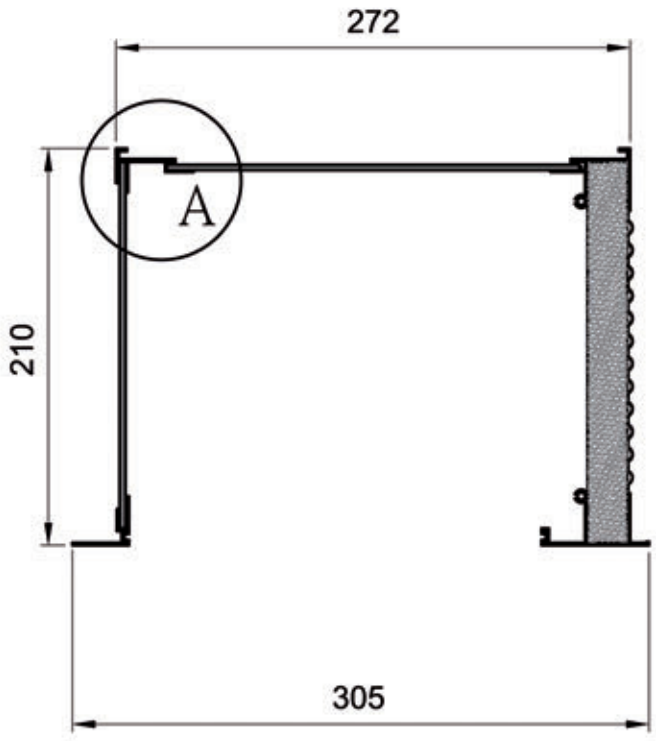

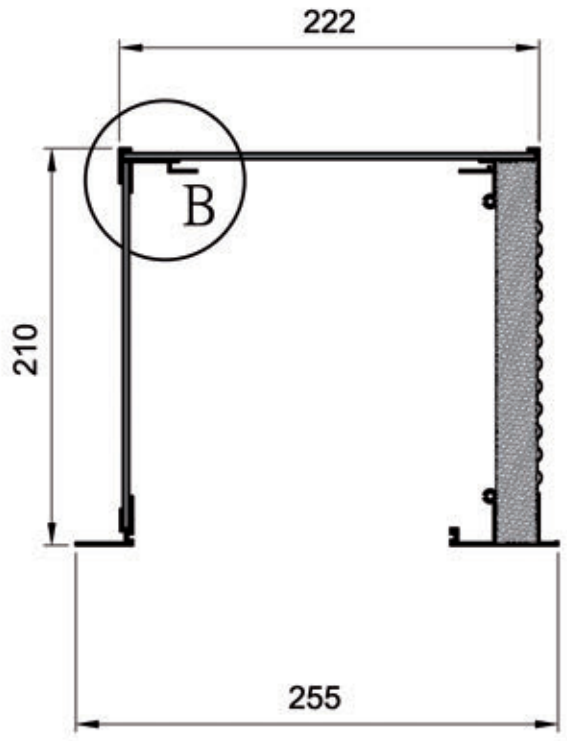

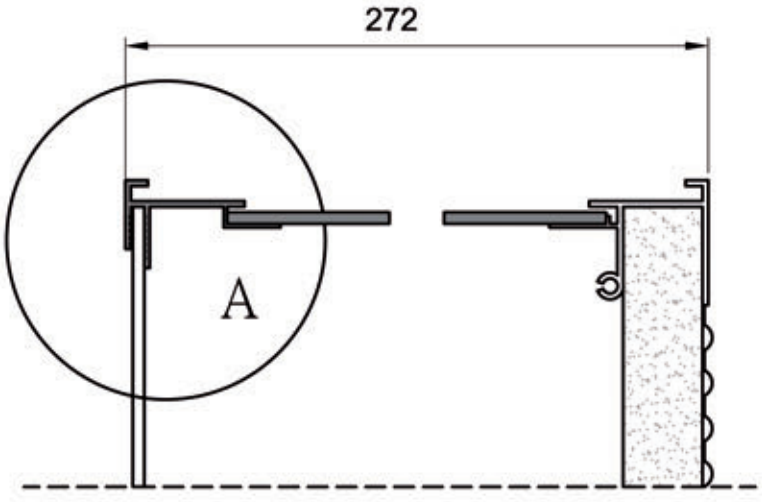

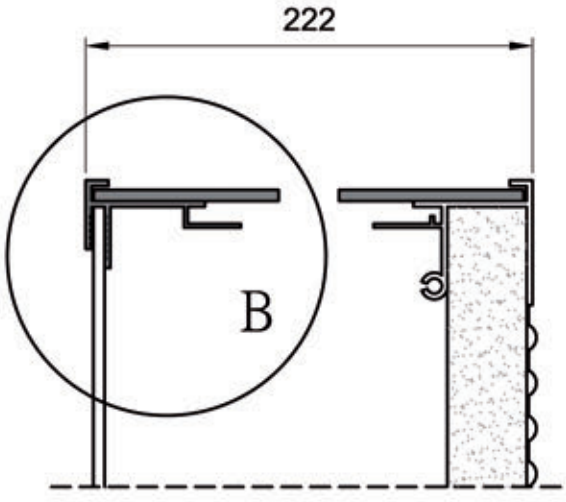



ART.: C2_RS



SISTEMA CM40 CENTRO MURO

Battuta infisso regolabile da 40 a 60 mm

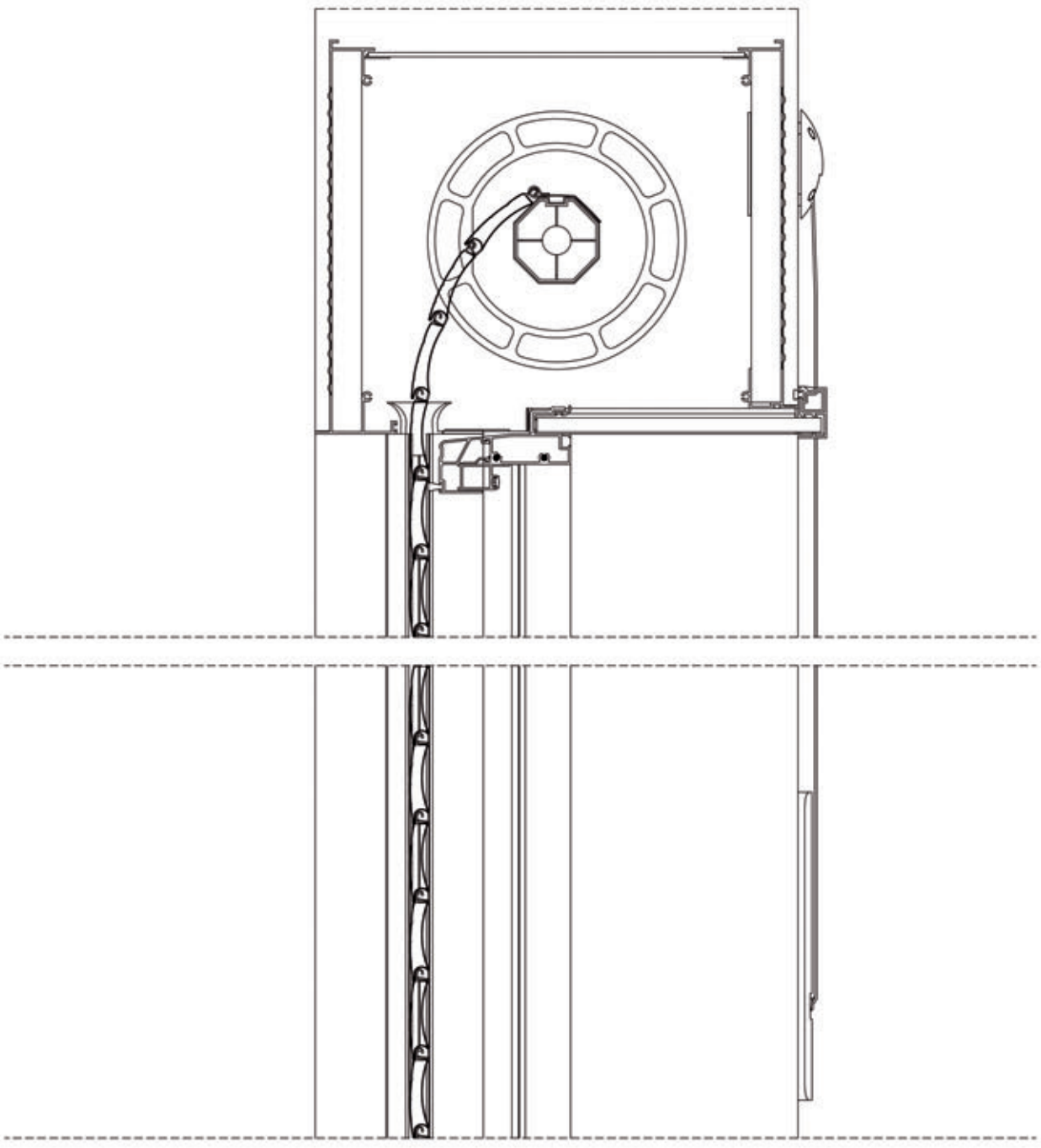

Sistema	CM40_25	centro muro spessore muro 25cm	Sistema	CM40_30	centro muro spessore muro 30cm
Sistema	CM40_25R	centro muro spessore muro 25cm TIPO ristrutturazione	Sistema	CM40_30R	centro muro spessore muro 30cm TIPO ristrutturazione
Sistema	CM40_25S	centro muro spessore muro 25cm TIPO ribassato	Sistema	CM40_30S	centro muro spessore muro 30cm TIPO ribassato
Sistema	CM40_25RS	centro muro spessore muro 25cm TIPO ristruttur. e ribassato	Sistema	CM40_30RS	centro muro spessore muro 30cm TIPO ristruttur. e ribassato

SISTEMA CM40

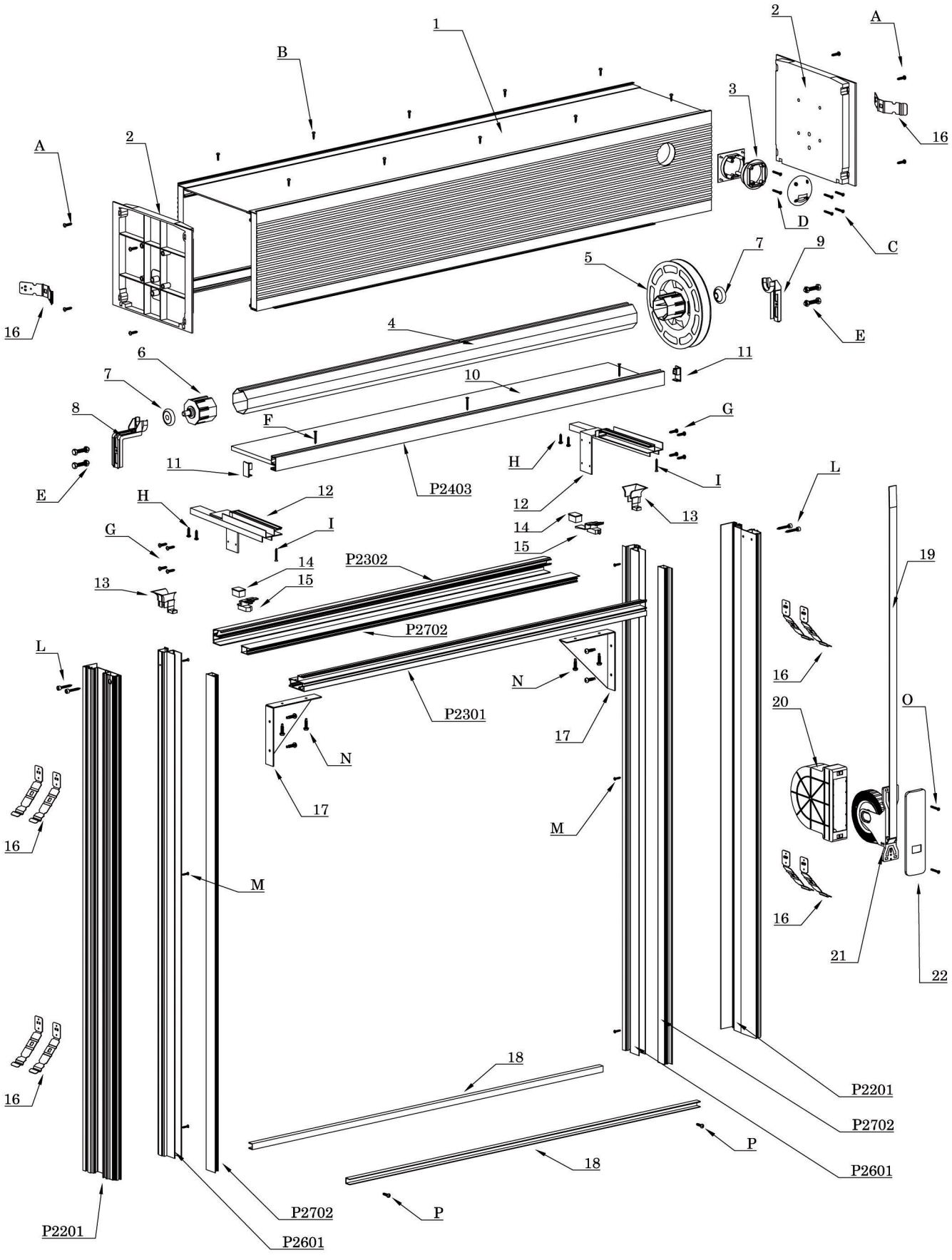

Accessori

1	Cassonetto	12	Coppie staffe celino
2	Tappi laterali	13	Tappi invito tapparella
3	Tappo guidacinghia	14	Tappi di chiusura profilo guida
4	Rullo ottagonale	15	Tappi di chiusura spalle
5	Puleggia	16	Zanche
6	Calotta	17	Staffa angolare
7	Cuscinetto	18	Profilo dima
8	Supporto lungo	19	Cintino
9	Supporto corto	20	Cassetta avvolgitore
10	Celino	21	Avvolgitore
11	Tappo impugnatura celino	22	Placchetta avvolgitore

RIFERIMENTO MISURE PER DISTINTA DI TAGLIO

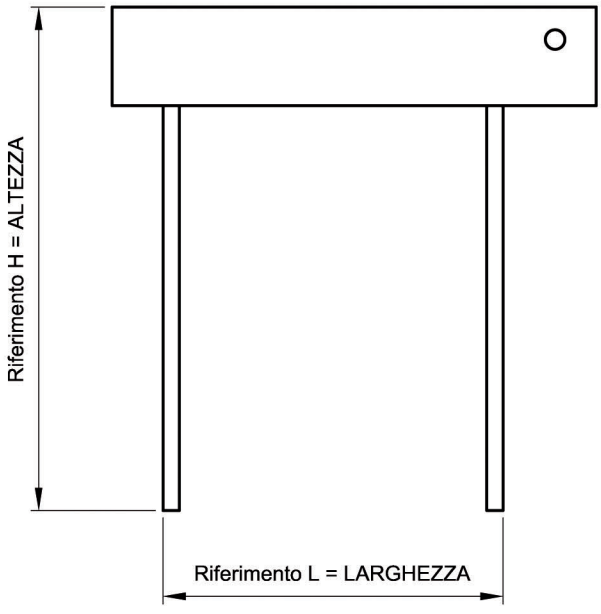

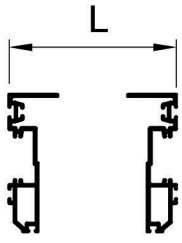

ALTEZZA H = compreso cassonetto

LARGHEZZA L = misura esterna spalle

DISTINTA DI TAGLIO VALIDA PER CASSONETTO CON CINGHIA O CON MOTORE

Disegno	art.:	Misura	Taglio	N° Pz
	C1001	L + 210 mm	90° 90°	1
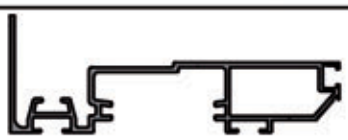	P2201	H - 277 mm	90° 90°	2
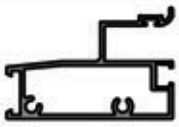	P2301	L - 52 mm	90° 90°	1
	P2302	L - 91 mm	90° 90°	1
	P2403	L + 110 mm	90° 90°	1
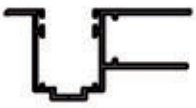	P2601	H - 277 mm	90° 90°	2
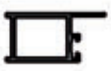	P2702	L - 91 mm	90° 90°	1
		H - 298 mm	90° 90°	2
	P1001	L + 25 mm	90° 90°	1
	P1002	L - 25 mm	90° 90°	2

LISTA ACCESSORI VALIDA PER CASSONETTO CON CINGHIA

Posizione	Descrizione		Codice	Q.tà
2	Tappo cassonetto			2
	Cassonetto spessore muro 25 cm		A7001	
	Cassonetto spessore muro 30 cm.		A7002	
	Cassonetto Ribassato spessore muro 25 cm.		A7101	
	Cassonetto Ribassato spessore muro 30 cm.		A7102	
	Cassonetto ristrutturazione spessore muro 25		A7201	
	Cassonetto ristrutturazione spessore muro 30 cm.		A7202	
	Cassonetto ristrutturazione e ribassato spessore muro 25 cm.		A7301	
	Cassonetto ristrutturazione e ribassato spessore muro 30 cm.		A7302	
3	Tappo guidacinghia		A5301	1
5	Puleggia		A4001	1
6	Calotta		A4101	1
7	Cuscinetto		A1101	2
8	Supporto corto		A1002	1
9	Supporto lungo		A1001	1
10	Celino			1
	Cassonetto spessore muro 25 cm	145 x (L + 35)	P3401	
	Cassonetto spessore muro 30 cm.	195 x (L + 35)	P3402	
11	Cp. Tappi imp. celino		A5201	1
12	Cp. staffe celino			1
	Cassonetto spessore muro 25 cm		A2001	
	Cassonetto spessore muro 30 cm.		A2002	
13	Cp. tappi invito tapparella		A5001	1
14	Cp.tappi di chiusura guida		A5101	1
15	Cp.tappi di chiusura spalle		A5102	1
16	Zanche		A2501	14
17	Dima angolare		A2401	2
19	Cintino	2 * H + 1200	A9101	1
20	Cassetta avvolgitore		A3101	1
21	Avvolgitore		A3001	1
22	Placchetta avvolgitore		A3201	1
	Avvolgibile	(L - 44) x (H - 150)		1

LISTA ACCESSORI VALIDA PER CASSONETTO CON MOTORE

Posizione	Descrizione		Codice	Q.tà
2	Tappo cassonetto			2
	Cassonetto spessore muro 25 cm		A7001	
	Cassonetto spessore muro 30 cm.		A7002	
	Cassonetto Ribassato spessore muro 25 cm.		A7101	
	Cassonetto Ribassato spessore muro 30 cm.		A7102	
	Cassonetto ristrutturazione spessore muro 25		A7201	
	Cassonetto ristrutturazione spessore muro 30 cm.		A7202	
	Cassonetto ristrutturazione e ribassato spessore muro 25 cm.		A7301	
	Cassonetto ristrutturazione e ribassato spessore muro 30 cm.		A7302	
6	Calotta		A4101	1
7	Cuscinetto		A1101	2
	Supporto MOTORE		A1003	1
9	Supporto lungo		A1001	1
10	Celino			1
	Cassonetto spessore muro 25 cm	195 x (L + 35)	A9501	
	Cassonetto spessore muro 30 cm.	145 x (L + 35)	A9502	
11	Cp. Tappi imp. celino		A5201	1
12	Cp. staffe celino			1
	Cassonetto spessore muro 25 cm		A2001	
	Cassonetto spessore muro 30 cm.		A2002	
13	Cp. tappi invito tapparella		A5001	1
14	Cp.tappo di chiusura guida		A5101	1
15	Cp. tappi di chiusura spalle		A5102	1
16	Zanche		A2501	14
17	Dima angolare		A2401	2
				1
				1
				1
	MOTORE			1
	Avvolgibile	(L - 44) x (H - 150)		1

VITI E BULLONI

Posizione	Riferimento	Descrizione	Cod.	Q.tà
A	Tappi cassonetto	Vite autofilettante testa cilindrica 4,8 X 22	AV1101	N° 8
B	Pvc cassonetto 3 mm.	Vite autoperforante testa cilindrica 3,5 X 9,5	AV2101	N° 10
C	Guida cintino	Vite autoperforante testa svasata 3,5 X 32	AV2201	N° 4
D	Guida cintino	Vite autofilettante testa cilindrica 3,5 X 16	AV1102	N° 2
E	Bulloni fiss.supporti	Bulloni testa tonda quadro sott. 8 X 30	AV3001	N° 4
F	Celino profilo	Vite autofilettante testa svasata 3,5 X 32	AV1201	N° 4
G	Staffa interno spalla	Vite autoperforante testa cilindrica 4,2 X 16	AV2102	N° 8
H	Staffa su cassonetto	Vite autoperforante testa cilindrica 4,2 X 16	AV2102	N° 4
I	Staffa su cassonetto	Vite autoperforante testa cilindrica 4,8 X 38	AV2103	N° 2
L	Fissaggio traverso	Vite autofilettante testa cilindrica cava esagonale 4,8 X 38	AV1301	N° 4
M	Guida avvolgibile	Vite autoperforante testa svasata 3,5 X 19	AV2202	N° 8
N	Dima angolare	Vite autoperforante testa cilindrica 4,2 X 16	AV2102	N° 8
O	Placchetta avvolgitore	Vite autofilettante testa svasata 3,9 X 25	AV1202	N° 2
P	Profilo dima	Vite autoperforante testa cilindrica 4,2 X 16	AV2102	N° 4

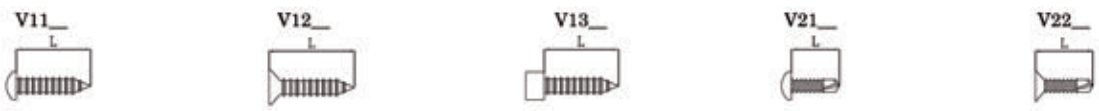

GUARNIZIONI

Riferimento	Descrizione	Cod.:	Quantità
Battuta infisso	Guarnizione battuta	A6001	1 (L-70) + 2 (H - 275)
Guide avvolgibile	Guarniz. spazzol. 50	A6101	4 * (H - 275) - tapparelle da 14
	Guarniz. spazzol. 70	A6102	4 * (H - 275) - tapparelle da 9
Celino	Guarniz. spazzol. 70	A6102	2 * L
Cassonetto e testa	Guarniz. spazzol. 130	A6103	3 * L

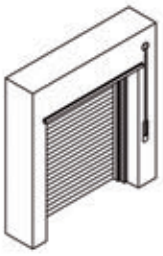

SISTEMA CM40_25

Battuta infisso regolabile da 40 a 60 mm

Monoblocco centro muro - cassonetto da 25

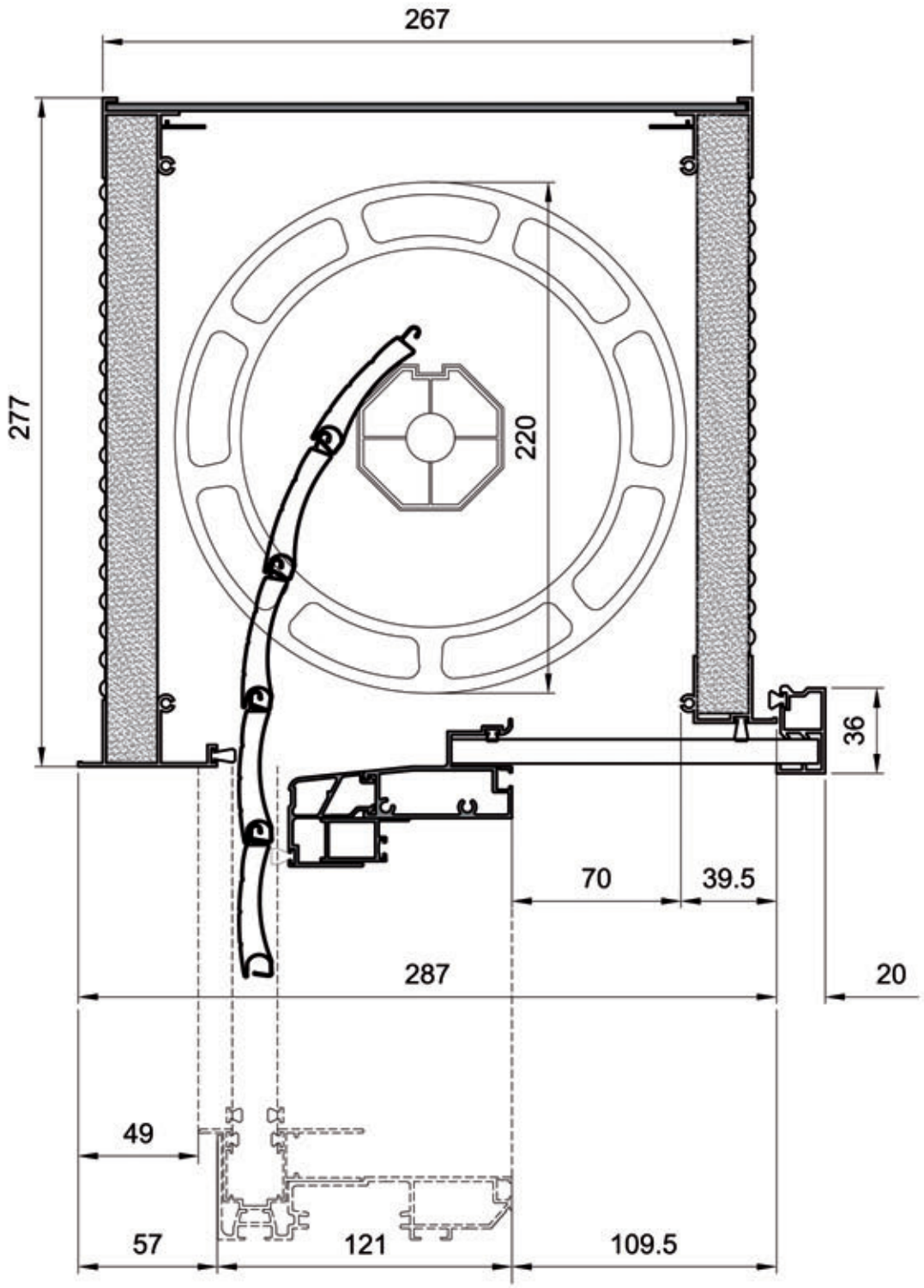



SISTEMA CM40_30

Battuta infisso regolabile da 40 a 60 mm

Monoblocco centro muro - cassonetto da 30

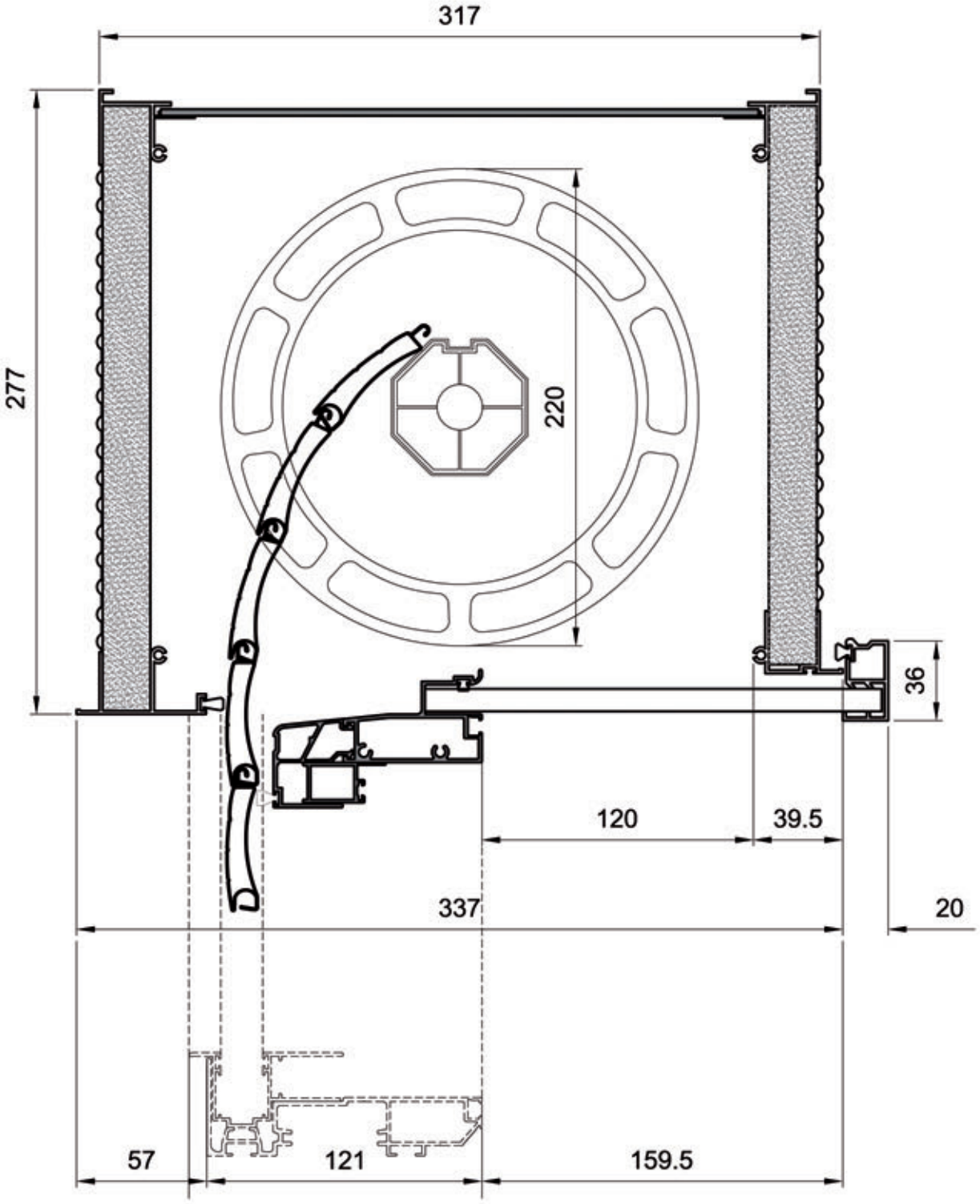

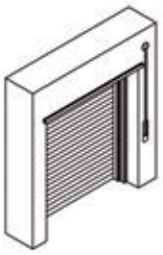

SISTEMA CM40_R25

Battuta infisso regolabile da 40 a 60 mm

Monoblocco centro muro - cassonetto ribassato da 25

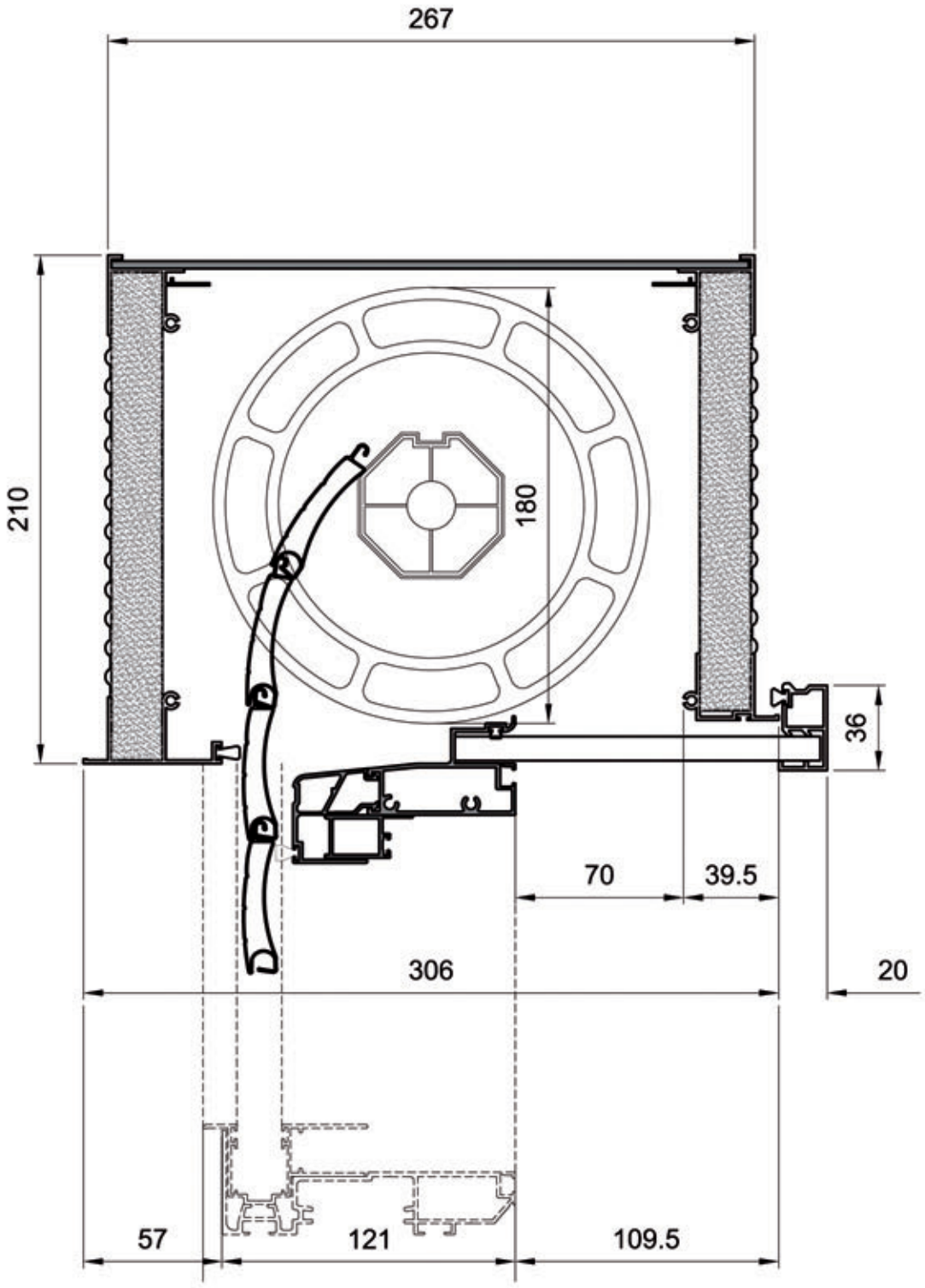



SISTEMA CM40_R30

Battuta infisso regolabile da 40 a 60 mm

Monoblocco centro muro - cassonetto ribassato da 30

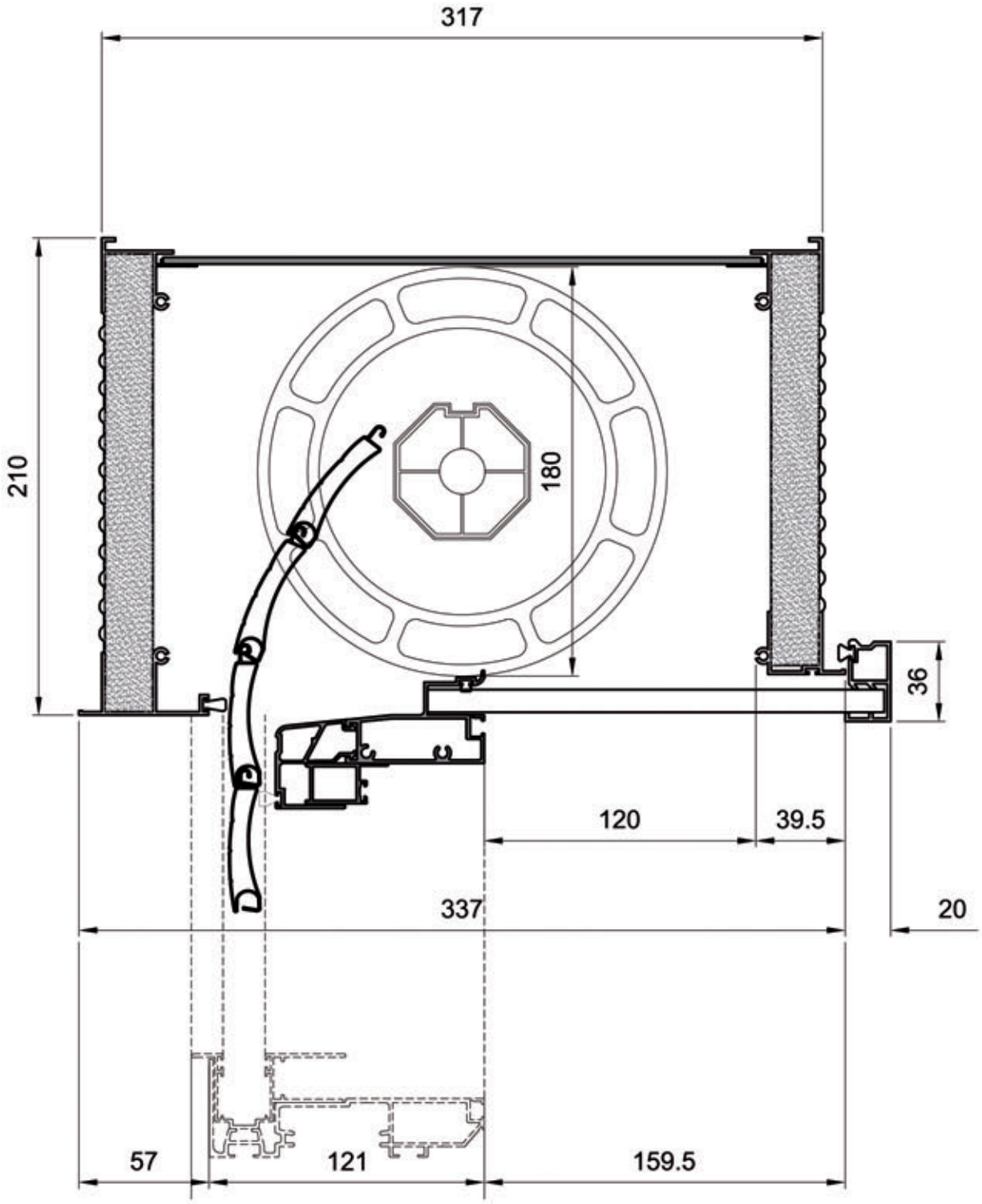

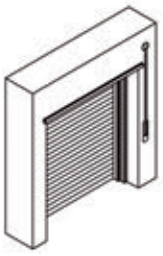

SISTEMA CM40_S25

Battuta infisso regolabile da 40 a 60 mm

Monoblocco centro muro - cassonetto ristrutturazione da 25

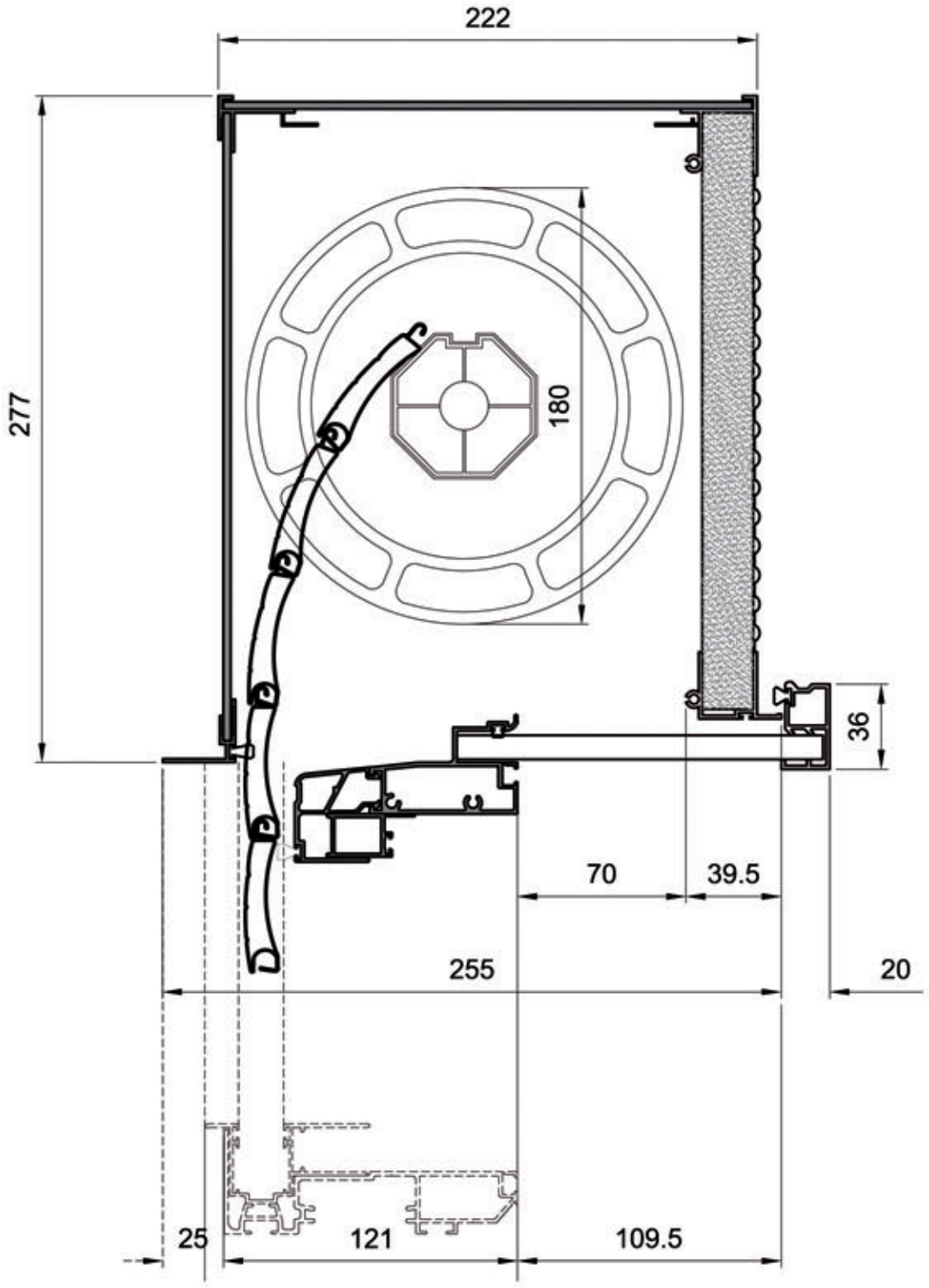



SISTEMA CM40_S30

Battuta infisso regolabile da 40 a 60 mm

Monoblocco centro muro - cassonetto ristrutturazione da 30

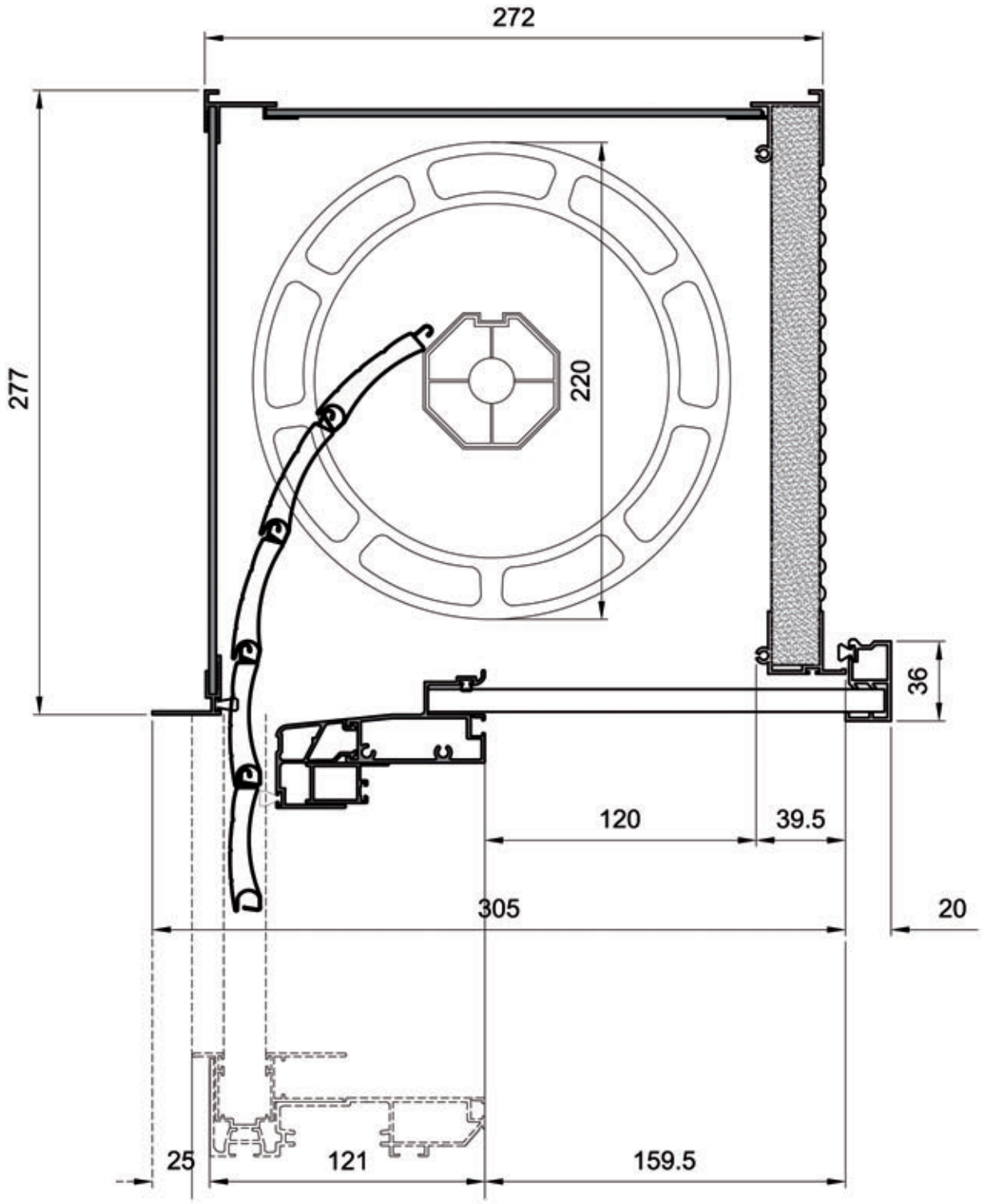

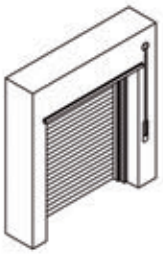

SISTEMA CM40_RS25

Battuta infisso regolabile da 40 a 60 mm

Monoblocco centro muro - cassonetto ribassato e ristrutturazione da 25

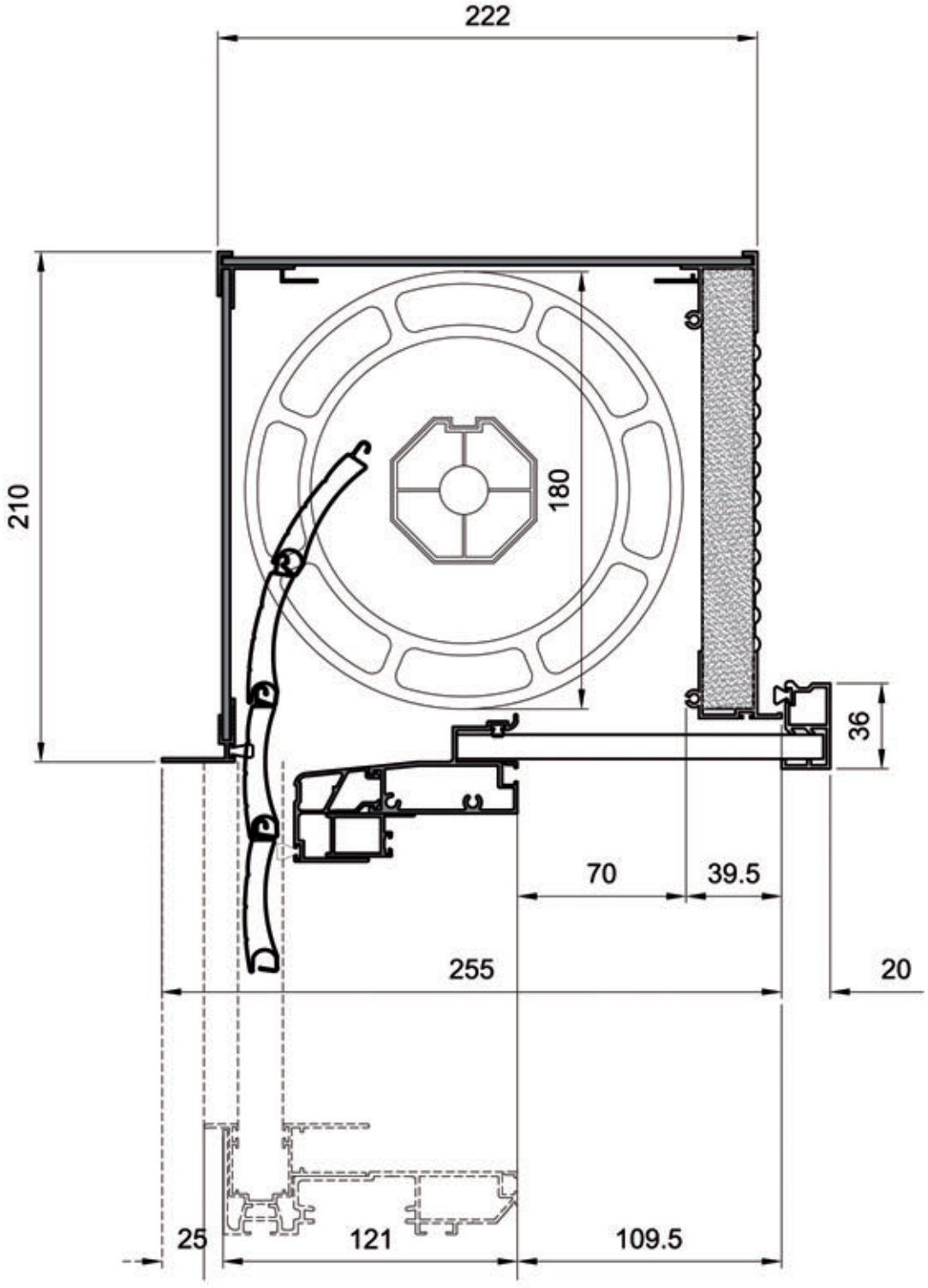



SISTEMA CM40_RS30

Battuta infisso regolabile da 40 a 60 mm

Monoblocco centro muro - cassonetto ribassato e ristrutturazione da 30

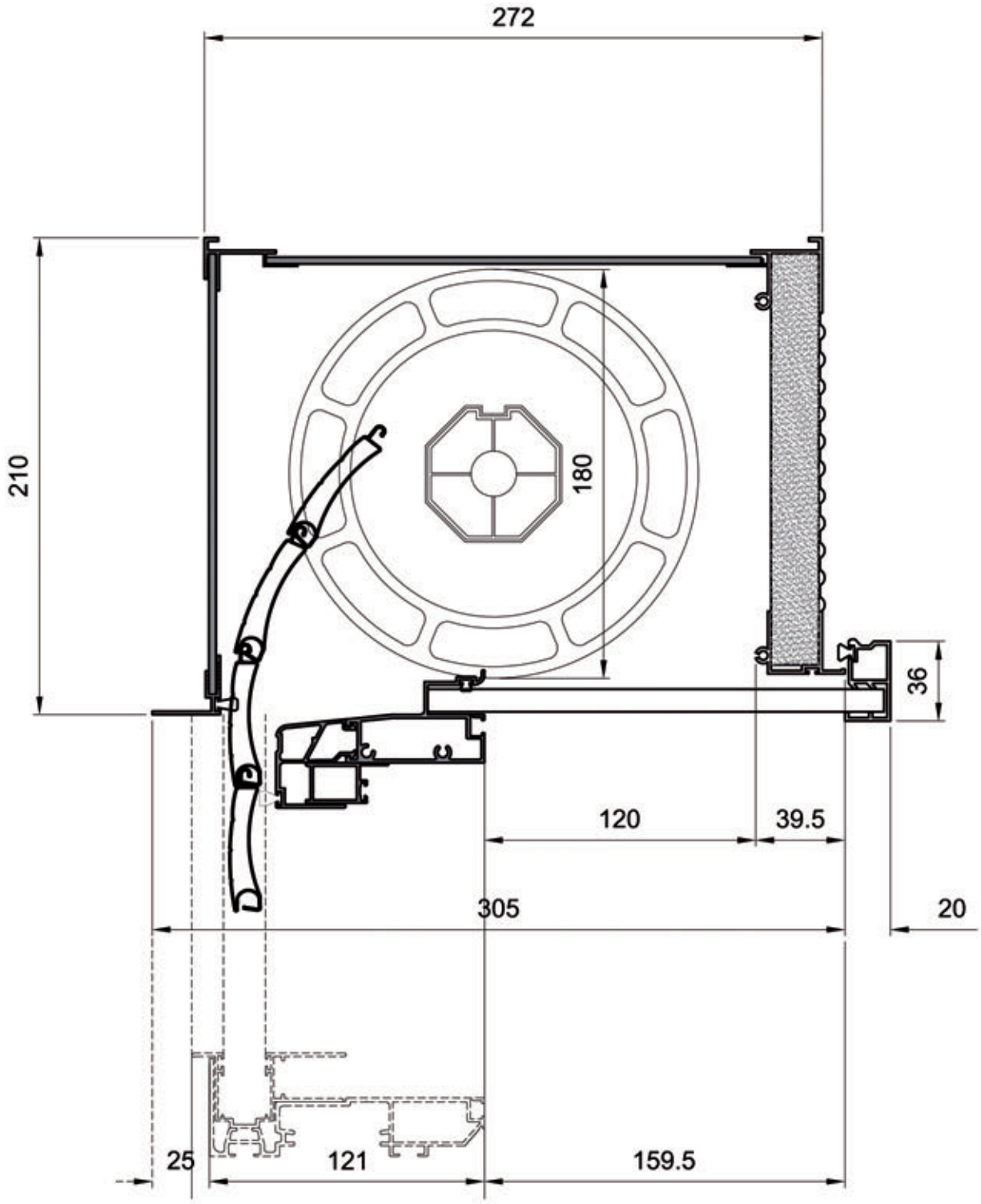

SISTEMA CM40

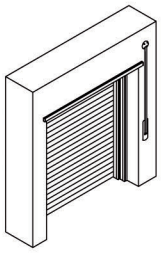

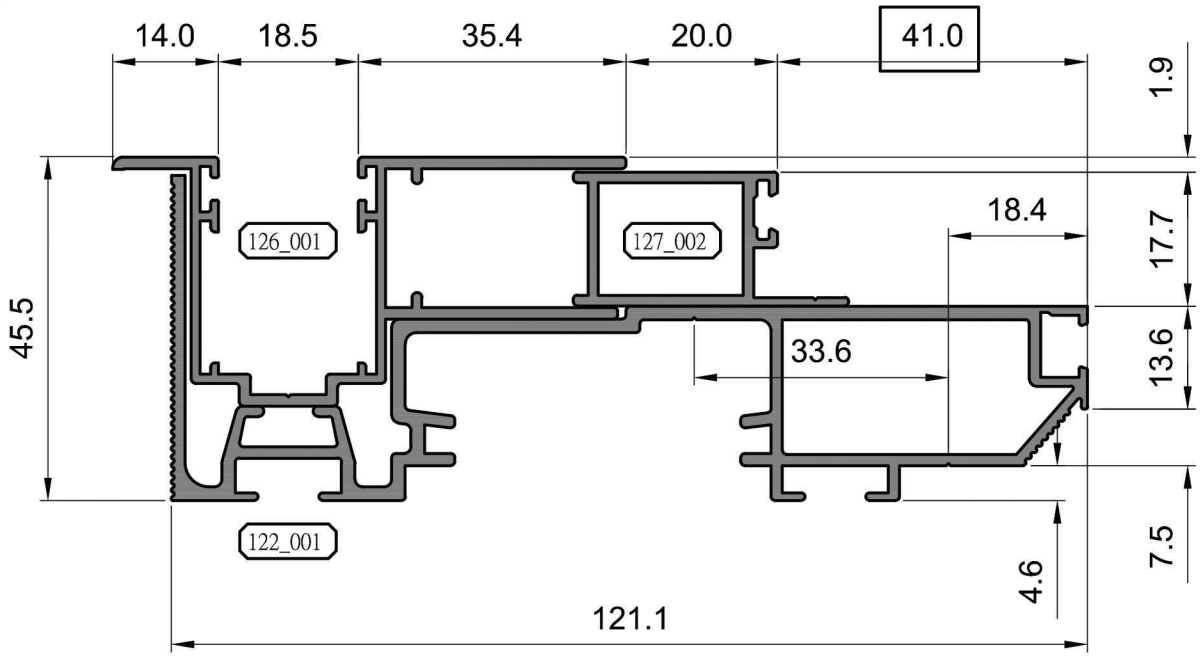

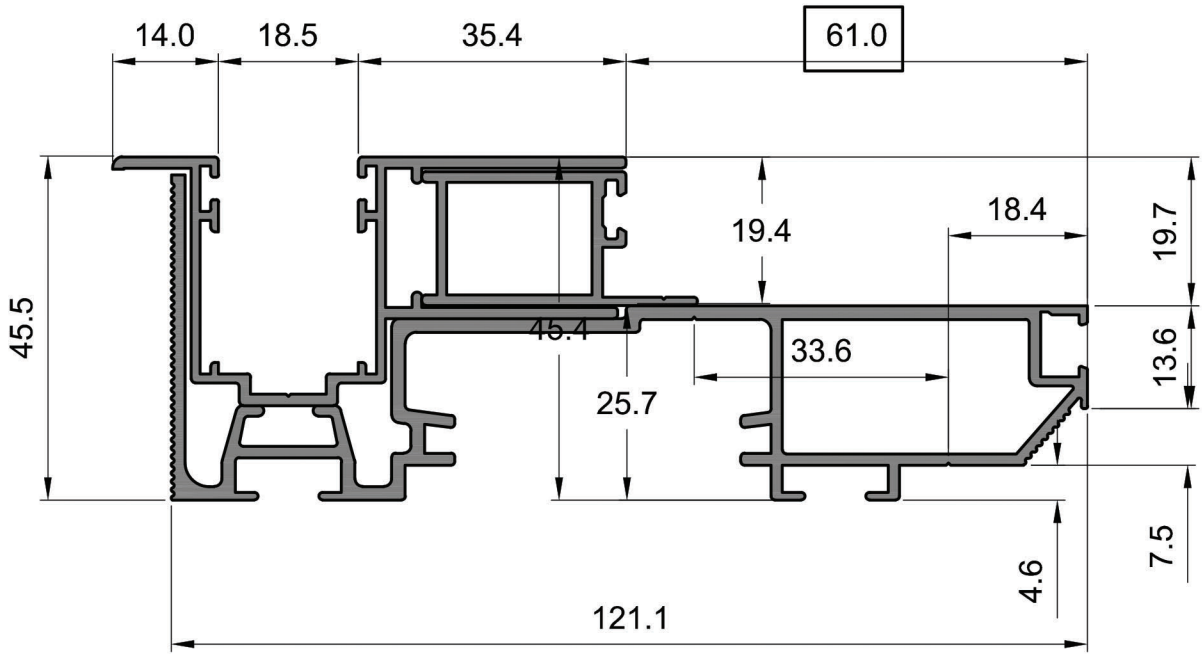

SISTEMA CM40

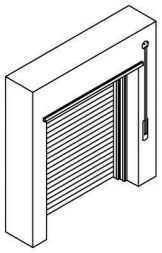

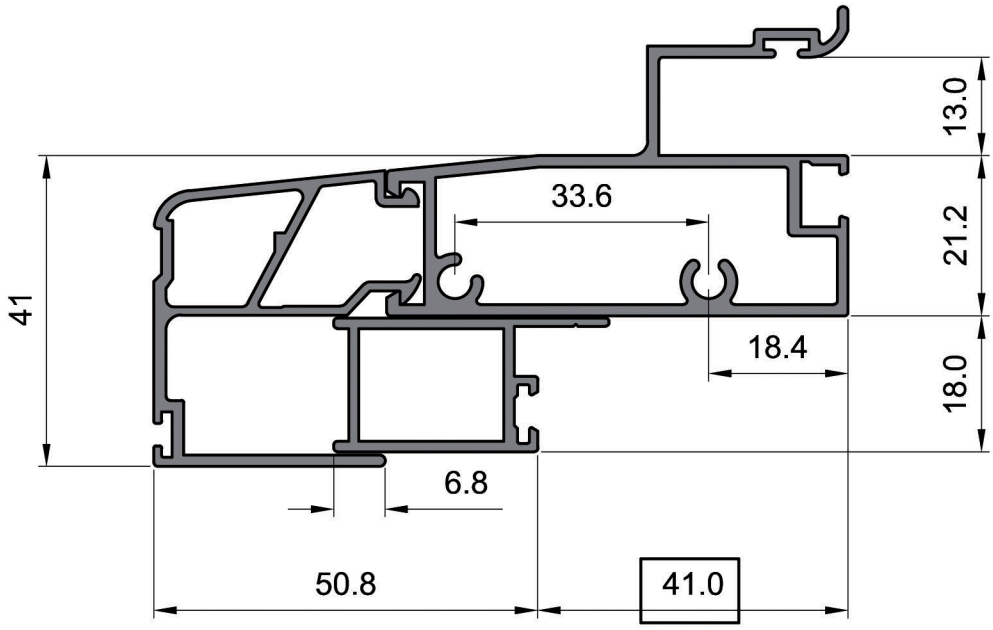

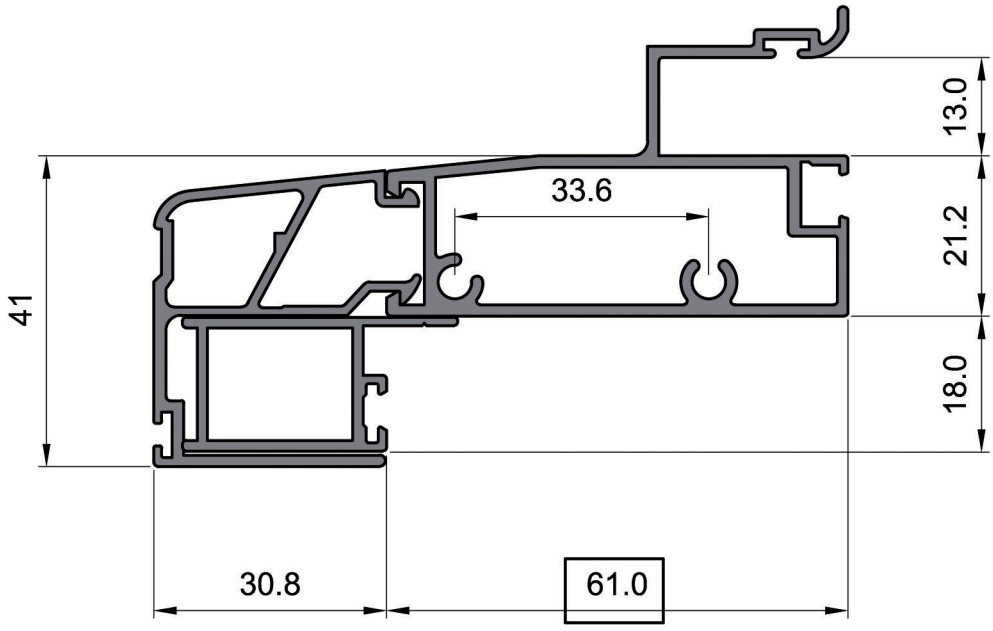

SISTEMA CM40

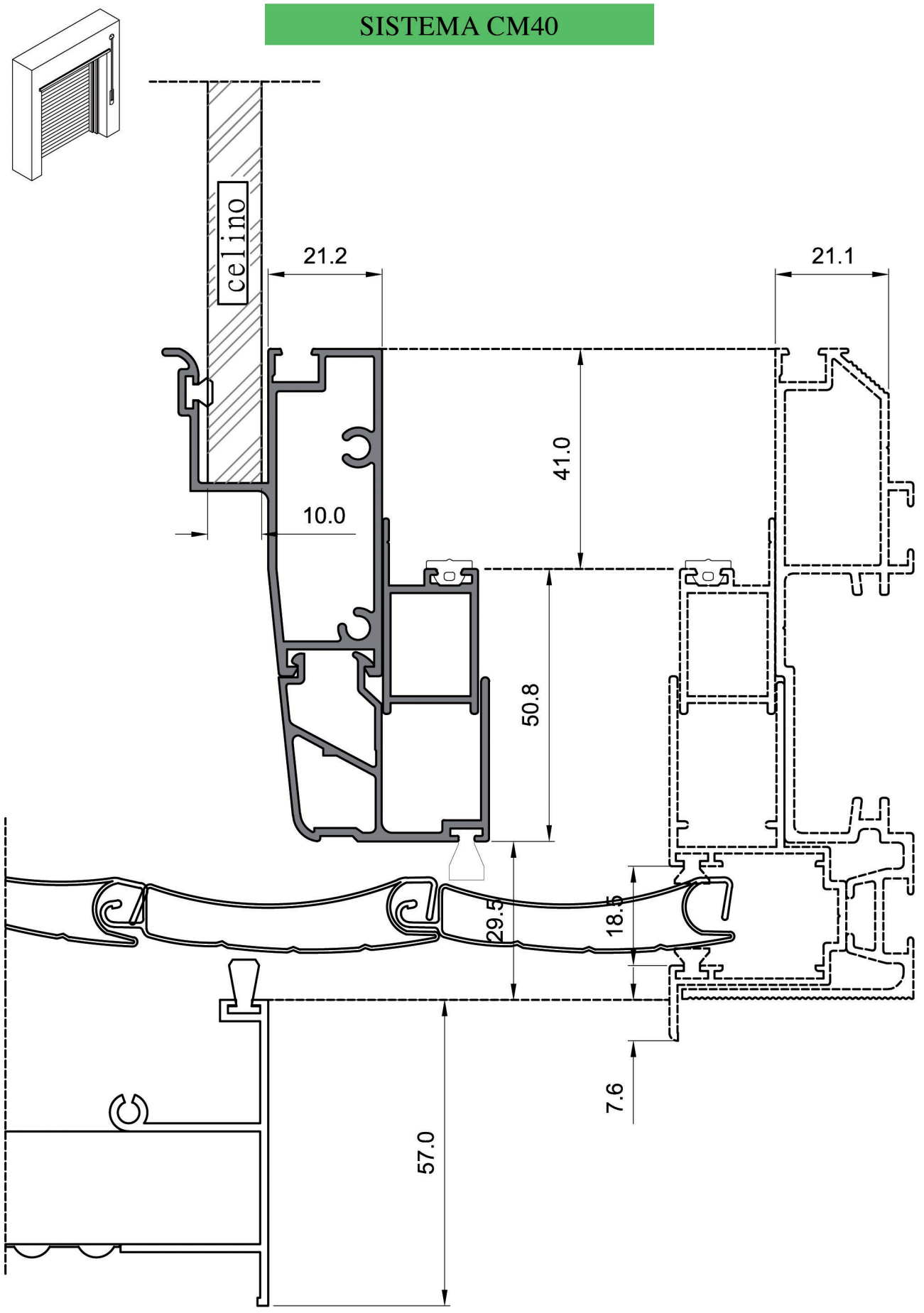

SISTEMA CM40

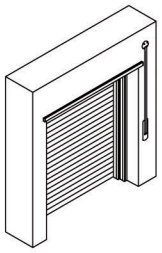

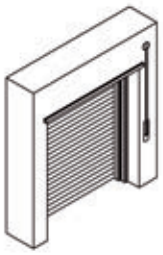

SISTEMA CM60 CENTRO MURO

Possibilità montaggio ZANZARIERA

Battuta infisso regolabile da 40 a 60 mm

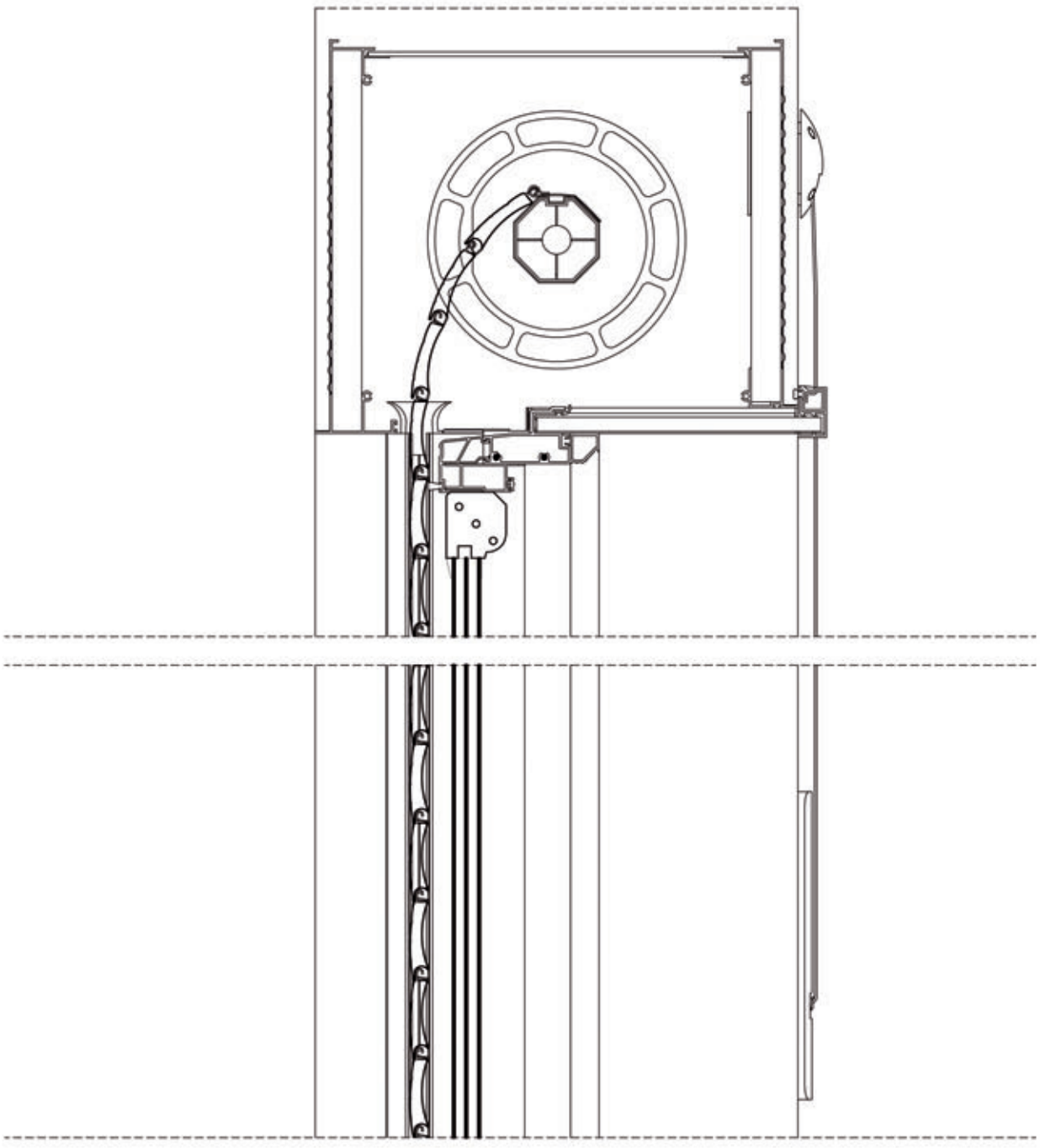

Sistema	CM60_25	centro muro spessore muro 25cm	Sistema	CM60_30	centro muro spessore muro 30cm
Sistema	CM60_25R	centro muro spessore muro 25cm TIPO ristrutturazione	Sistema	CM60_30R	centro muro spessore muro 30cm TIPO ristrutturazione
Sistema	CM60_25S	centro muro spessore muro 25cm TIPO ribassato	Sistema	CM60_30S	centro muro spessore muro 30cm TIPO ribassato
Sistema	CM60_25RS	centro muro spessore muro 25cm TIPO ristruttur. e ribassato	Sistema	CM60_30RS	centro muro spessore muro 30cm TIPO ristruttur. e ribassato

SISTEMA CM60 - ZANZARIERA

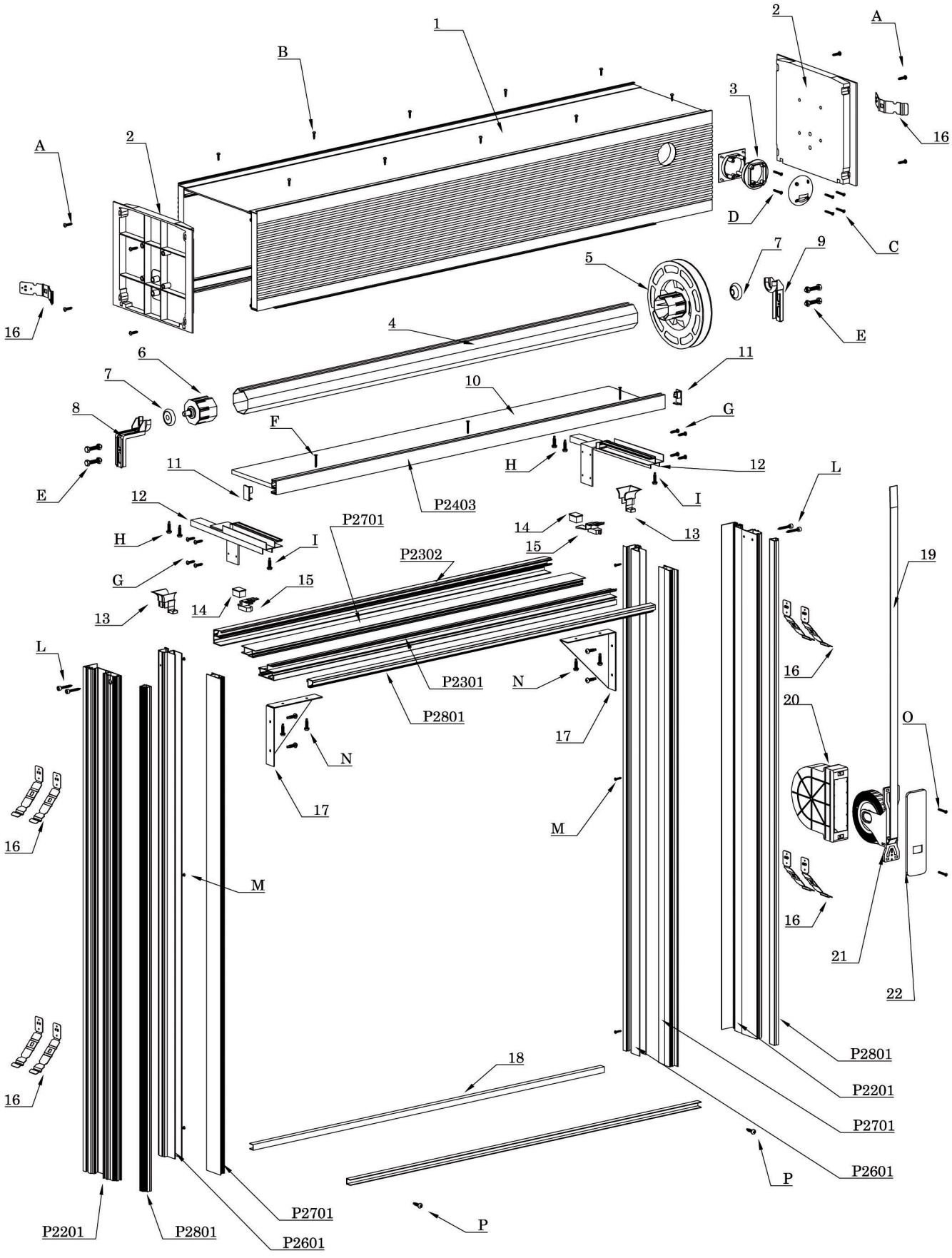

Accessori

1	Cassonetto	12	Coppie staffe celino
2	Tappi laterali	13	Tappi invito tapparella
3	Tappo guidacinghia	14	Tappi di chiusura profilo guida
4	Rullo ottagonale	15	Tappi di chiusura spalle
5	Puleggia	16	Zanche
6	Calotta	17	Staffa angolare
7	Cuscinetto	18	Profilo dima
8	Supporto lungo	19	Cintino
9	Supporto corto	20	Cassetta avvolgitore
10	Celino	21	Avvolgitore
11	Tappo impugnatura celino	22	Placchetta avvolgitore

RIFERIMENTO MISURE PER DISTINTA DI TAGLIO

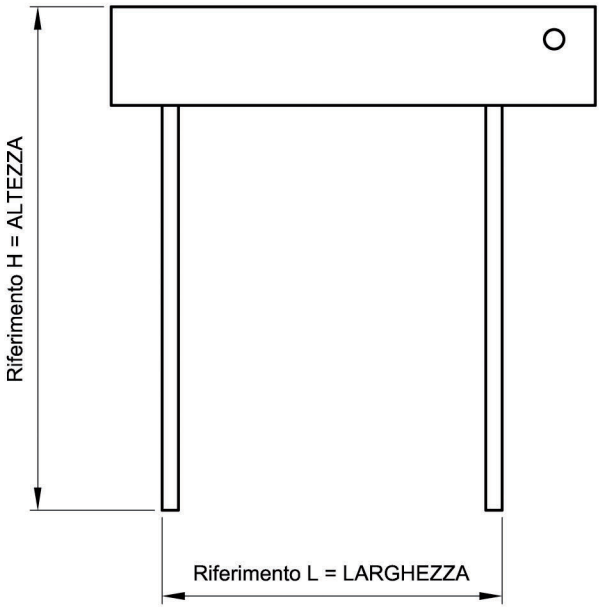

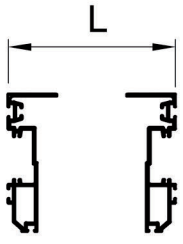

ALTEZZA H = compreso cassonetto

LARGHEZZA L = misura esterna spalle

DISTINTA DI TAGLIO VALIDA PER CASSONETTO CON CINGHIA O CON MOTORE

Disegno	art.:	Misura	Taglio	N° Pz
	C1001	L + 210 mm	90° 90°	1
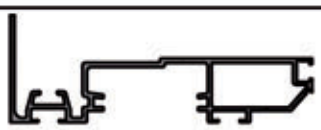	P2201	H - 277 mm	90° 90°	2
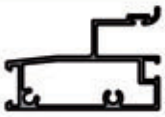	P2301	L - 52 mm	90° 90°	1
	P2302	L - 91 mm	90° 90°	1
	P2403	L + 110 mm	90° 90°	1
	P2601	H - 275 mm	90° 90°	2
	P2701	L - 91 mm	90° 90°	1
		H - 296 mm	90° 90°	2
	P2801	L - 52 mm	90° 90°	1
		H - 275 mm	90° 90°	2
	P1001	L + 25 mm	90° 90°	1
	P1002	L - 25 mm	90° 90°	2

LISTA ACCESSORI VALIDA PER CASSONETTO CON CINGHIA

Posizione	Descrizione		Codice	Q.tà
2	Tappo cassonetto			2
	Cassonetto spessore muro 25 cm		A7001	
	Cassonetto spessore muro 30 cm.		A7002	
	Cassonetto Ribassato spessore muro 25 cm.		A7101	
	Cassonetto Ribassato spessore muro 30 cm.		A7102	
	Cassonetto ristrutturazione spessore muro 25		A7201	
	Cassonetto ristrutturazione spessore muro 30 cm.		A7202	
	Cassonetto ristrutturazione e ribassato spessore muro 25 cm.		A7301	
	Cassonetto ristrutturazione e ribassato spessore muro 30 cm.		A7302	
3	Tappo guidacinghia		A5301	1
5	Puleggia		A4001	1
6	Calotta		A4101	1
7	Cuscinetto		A1101	2
8	Supporto corto		A1002	1
9	Supporto lungo		A1001	1
10	Celino			1
	Cassonetto spessore muro 25 cm	145 x (L + 35)	P3401	
	Cassonetto spessore muro 30 cm.	195 x (L + 35)	P3402	
11	Cp. Tappi imp. celino		A5201	1
12	Cp. staffe celino			1
	Cassonetto spessore muro 25 cm		A2001	
	Cassonetto spessore muro 30 cm.		A2002	
13	Cp. tappi invito tapparella		A5001	1
14	Cp.tappi di chiusura guida		A5101	1
15	Cp.tappi di chiusura spalle		A5102	1
16	Zanche		A2501	14
17	Dima angolare		A2401	2
19	Cintino	2 * H + 1200	A9101	1
20	Cassetta avvolgitore		A3101	1
21	Avvolgitore		A3001	1
22	Placchetta avvolgitore		A3201	1
	Avvolgibile	(L - 44) x (H - 150)		1

LISTA ACCESSORI VALIDA PER CASSONETTO CON MOTORE

Posizione	Descrizione		Codice	Q.tà
2	Tappo cassonetto			2
	Cassonetto spessore muro 25 cm		A7001	
	Cassonetto spessore muro 30 cm.		A7002	
	Cassonetto Ribassato spessore muro 25 cm.		A7101	
	Cassonetto Ribassato spessore muro 30 cm.		A7102	
	Cassonetto ristrutturazione spessore muro 25		A7201	
	Cassonetto ristrutturazione spessore muro 30 cm.		A7202	
	Cassonetto ristrutturazione e ribassato spessore muro 25 cm.		A7301	
	Cassonetto ristrutturazione e ribassato spessore muro 30 cm.		A7302	
6	Calotta		A4101	1
7	Cuscinetto		A1101	2
	Supporto MOTORE		A1003	1
9	Supporto lungo		A1001	1
10	Celino			1
	Cassonetto spessore muro 25 cm	195 x (L + 35)	A9501	
	Cassonetto spessore muro 30 cm.	145 x (L + 35)	A9502	
11	Cp. Tappi imp. celino		A5201	1
12	Cp. staffe celino			1
	Cassonetto spessore muro 25 cm		A2001	
	Cassonetto spessore muro 30 cm.		A2002	
13	Cp. tappi invito tapparella		A5001	1
14	Cp.tappo di chiusura guida		A5101	1
15	Cp. tappi di chiusura spalle		A5102	1
16	Zanche		A2501	14
17	Dima angolare		A2401	2
				1
				1
				1
	MOTORE			1
	Avvolgibile	(L - 44) x (H - 150)		1

VITI E BULLONI

Posizione	Riferimento	Descrizione	Cod.	Q.tà
A	Tappi cassonetto	Vite autofilettante testa cilindrica 4,8 X 22	AV1101	N° 8
B	Pvc cassonetto 3 mm.	Vite autoperforante testa cilindrica 3,5 X 9,5	AV2101	N° 10
C	Guida cintino	Vite autoperforante testa svasata 3,5 X 32	AV2201	N° 4
D	Guida cintino	Vite autofilettante testa cilindrica 3,5 X 16	AV1102	N° 2
E	Bulloni fiss.supporti	Bulloni testa tonda quadro sott. 8 X 30	AV3001	N° 4
F	Celino profilo	Vite autofilettante testa svasata 3,5 X 32	AV1201	N° 4
G	Staffa interno spalla	Vite autoperforante testa cilindrica 4,2 X 16	AV2102	N° 8
H	Staffa su cassonetto	Vite autoperforante testa cilindrica 4,2 X 16	AV2102	N° 4
I	Staffa su cassonetto	Vite autoperforante testa cilindrica 4,8 X 38	AV2103	N° 2
L	Fissaggio traverso	Vite autofilettante testa cilindrica cava esagonale 4,8 X 38	AV1301	N° 4
M	Guida avvolgibile	Vite autoperforante testa svasata 3,5 X 19	AV2202	N° 8
N	Dima angolare	Vite autoperforante testa cilindrica 4,2 X 16	AV2102	N° 8
O	Placchetta avvolgitore	Vite autofilettante testa svasata 3,9 X 25	AV1202	N° 2
P	Profilo dima	Vite autoperforante testa cilindrica 4,2 X 16	AV2102	N° 4

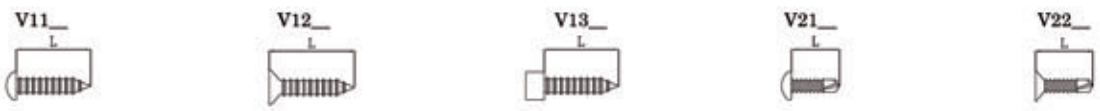

GUARNIZIONI

Riferimento	Descrizione	Cod.:	Quantità
Battuta infisso	Guarnizione battuta	A6001	1 (L-70) + 2 (H - 275)
Guide avvolgibile	Guarniz. spazzol. 50	A6101	4 * (H - 275) - tapparelle da 14
	Guarniz. spazzol. 70	A6102	4 * (H - 275) - tapparelle da 9
Celino	Guarniz. spazzol. 70	A6102	2 * L
Cassonetto e testa	Guarniz. spazzol. 130	A6103	3 * L



SISTEMA CM60_25

Possibilità montaggio ZANZARIERA

Battuta infisso regolabile da 40 a 60 mm

Monoblocco centro muro - cassonetto da 25

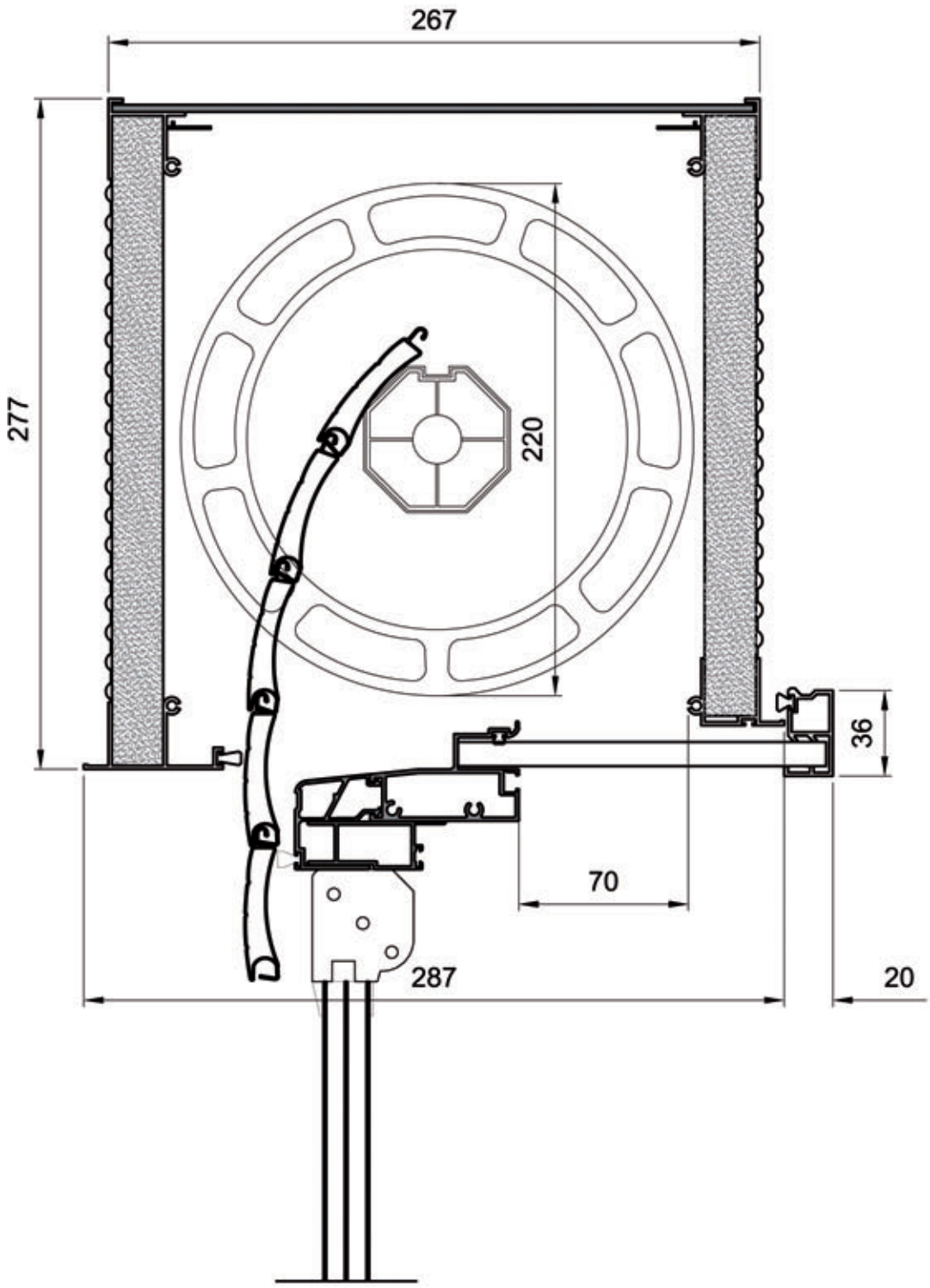



SISTEMA CM60_30

Possibilità montaggio ZANZARIERA

Battuta infisso regolabile da 40 a 60 mm

Monoblocco centro muro - cassonetto da 30

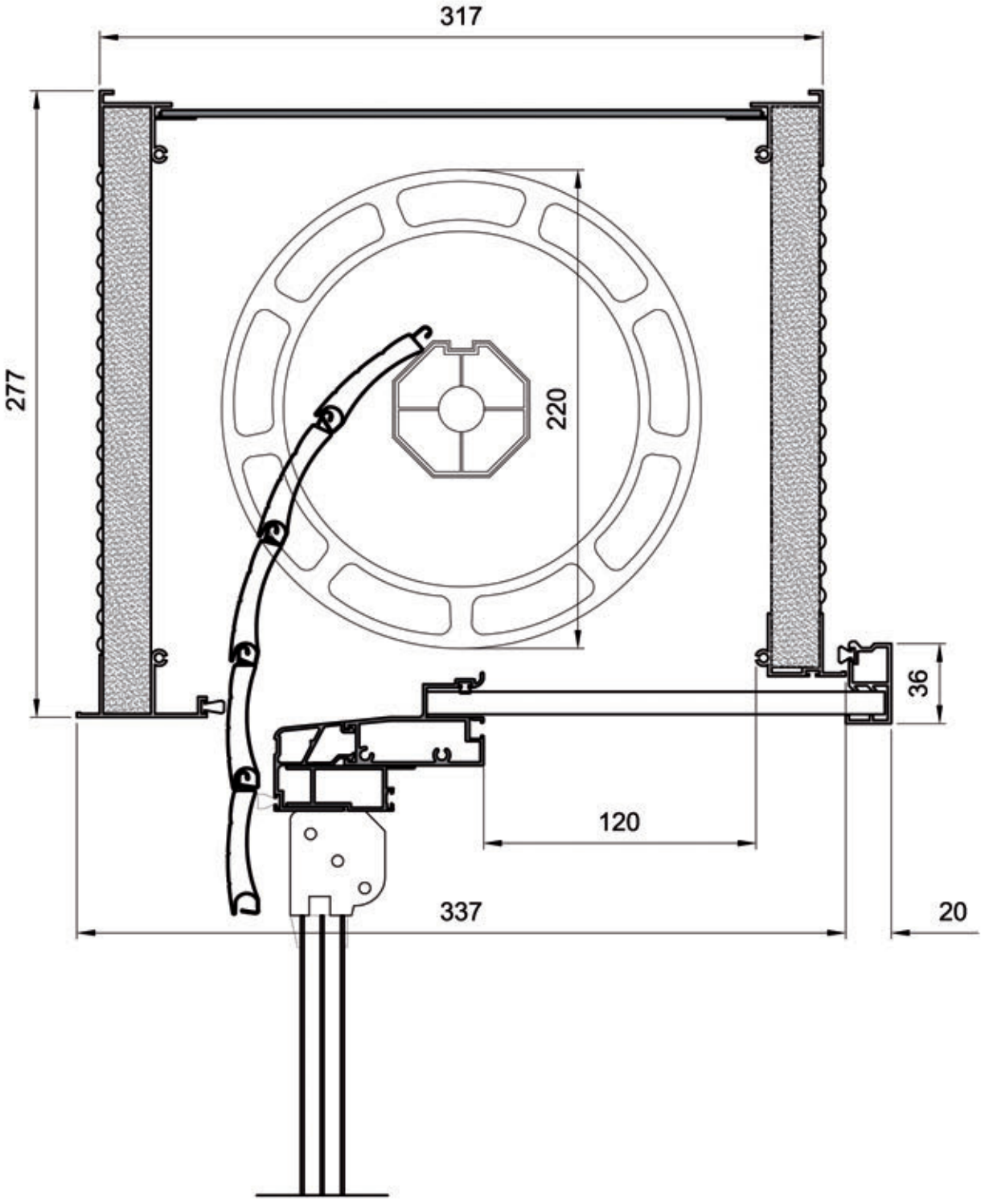



SISTEMA CM60_R25

Possibilità montaggio ZANZARIERA

Battuta infisso regolabile da 40 a 60 mm

Monoblocco centro muro - cassonetto ribassato da 25

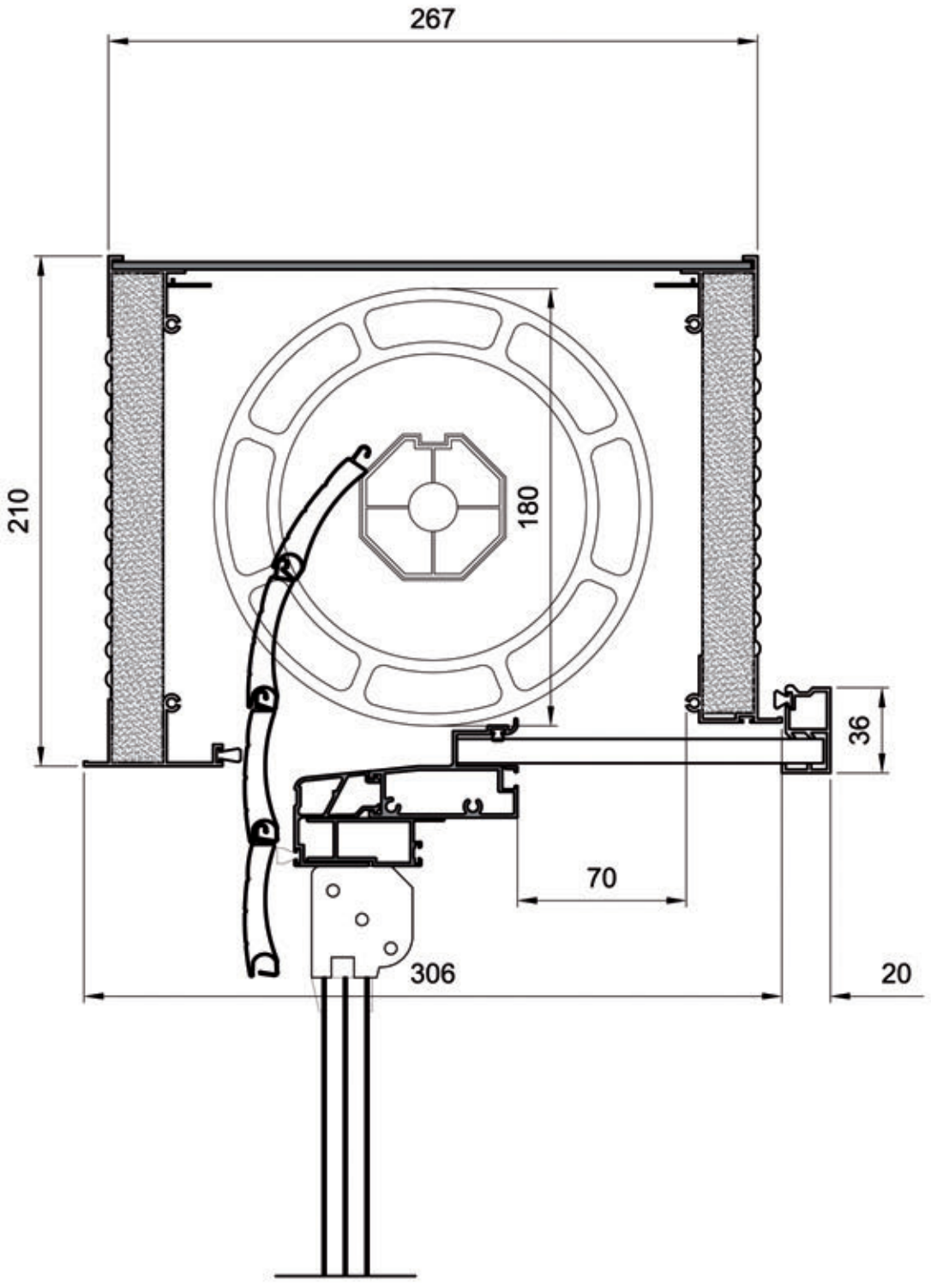

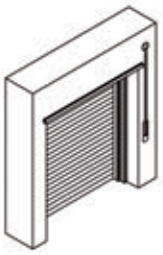

SISTEMA CM60_R30

Possibilità montaggio ZANZARIERA

Battuta infisso regolabile da 40 a 60 mm

Monoblocco centro muro - cassonetto ribassato da 30

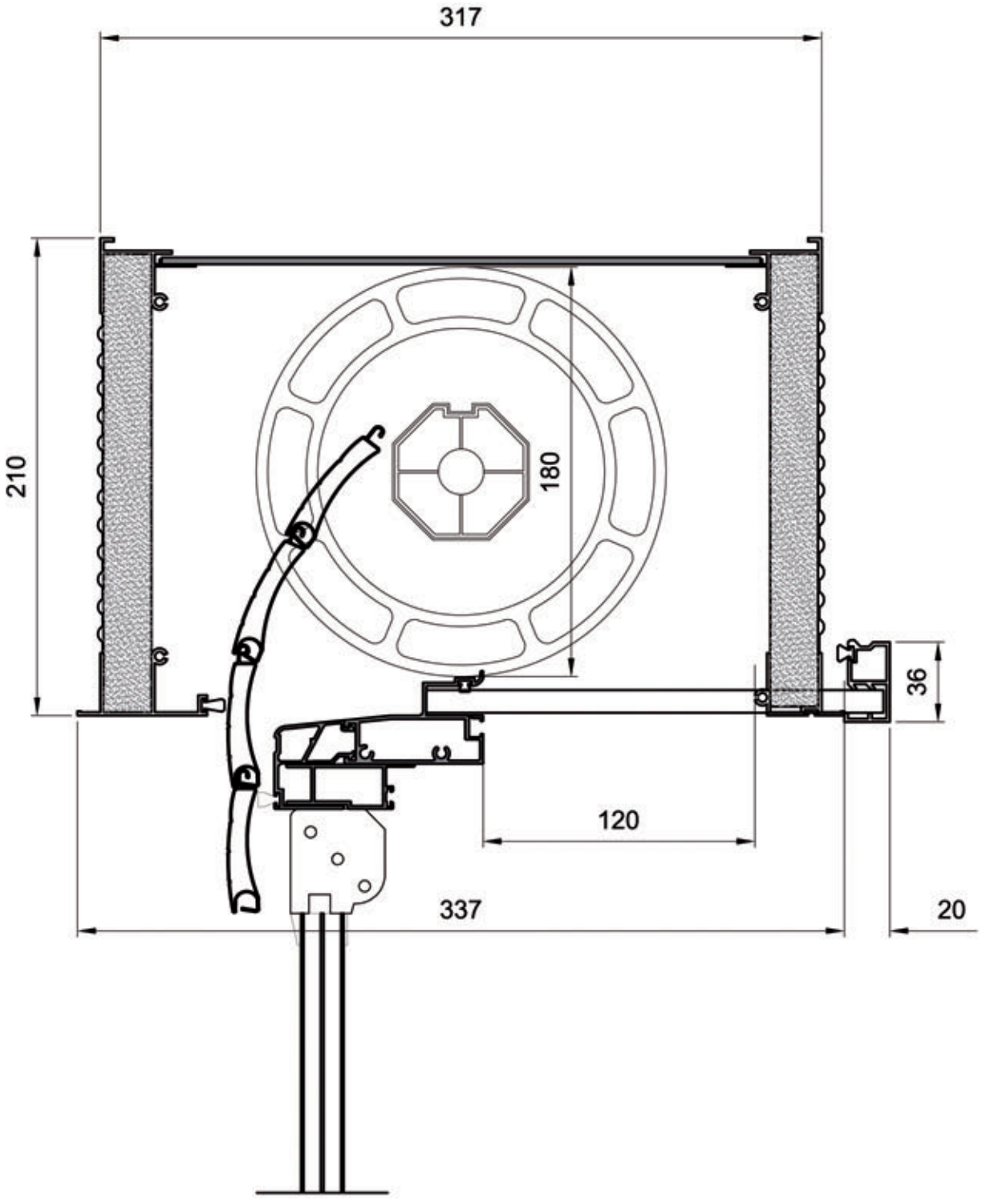



SISTEMA CM60_S25

Possibilità montaggio ZANZARIERA

Battuta infisso regolabile da 40 a 60 mm

Monoblocco centro muro - cassonetto ristrutturazione da 25

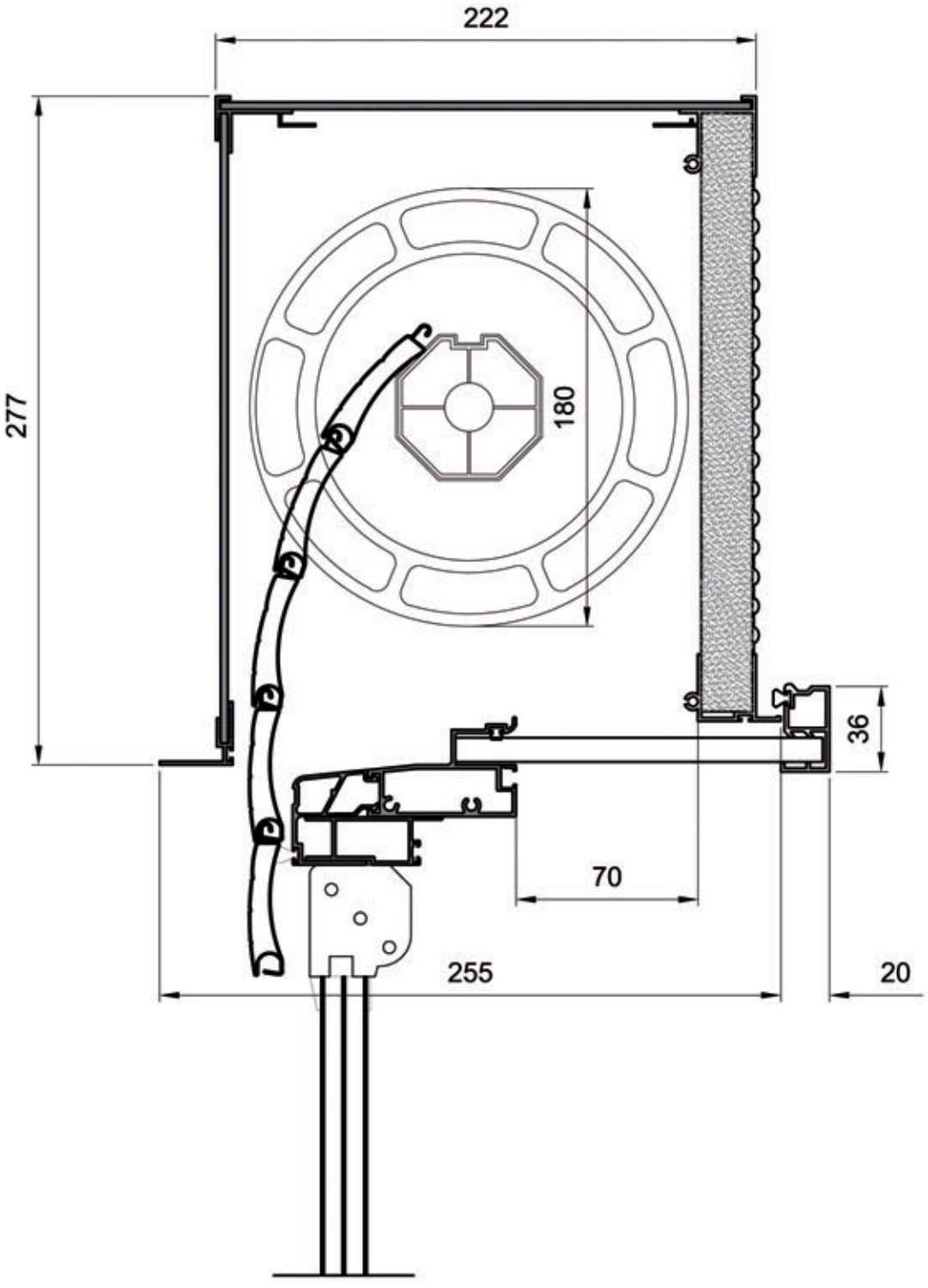

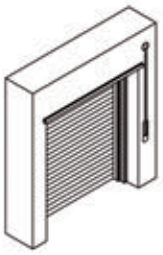

SISTEMA CM60_S30

Possibilità montaggio ZANZARIERA

Battuta infisso regolabile da 40 a 60 mm

Monoblocco centro muro - cassonetto ristrutturazione da 30

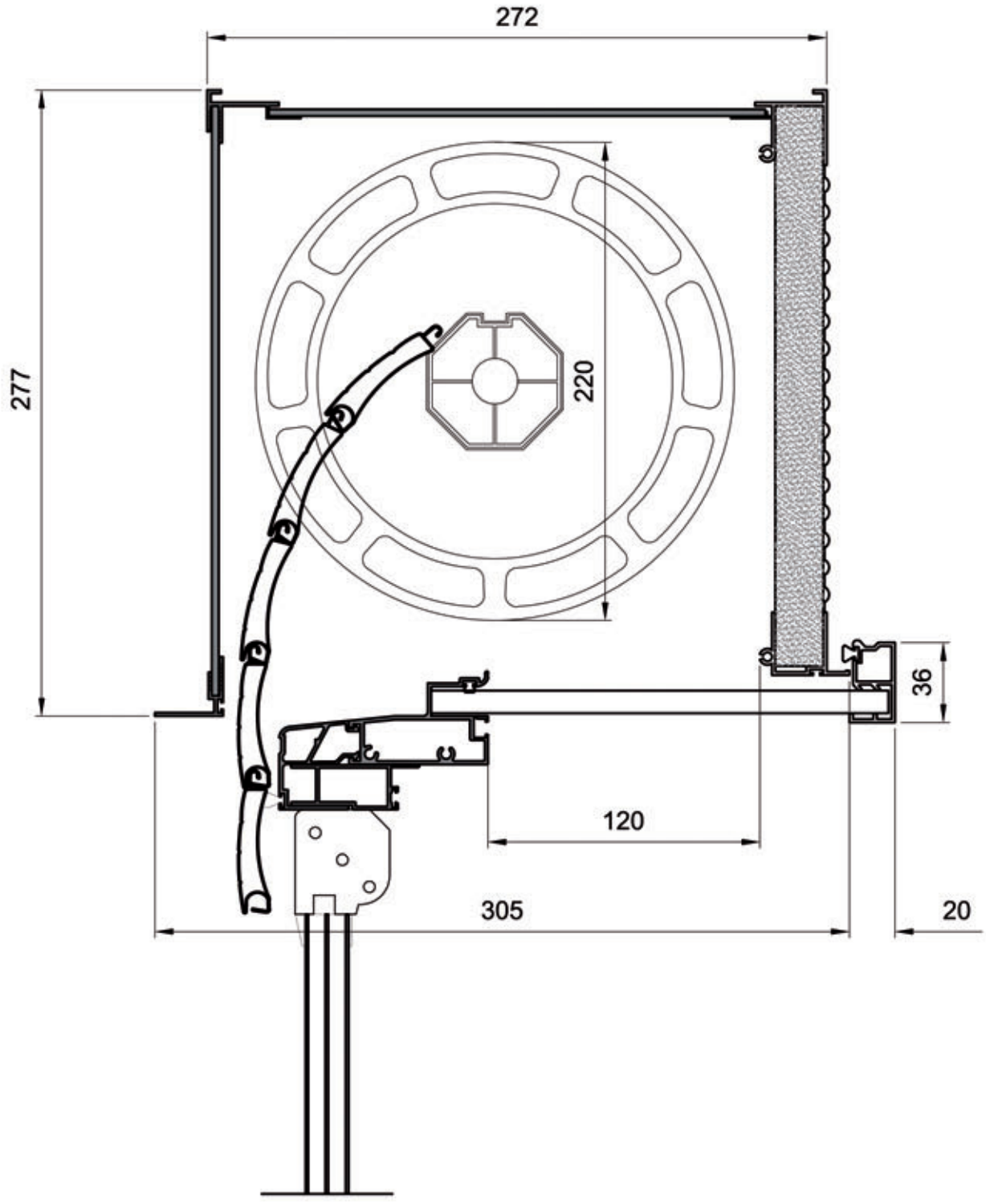



SISTEMA CM60_RS25

Possibilità montaggio ZANZARIERA

Battuta infisso regolabile da 40 a 60 mm

Monoblocco centro muro - cassonetto ribassato e ristrutturazione da 25

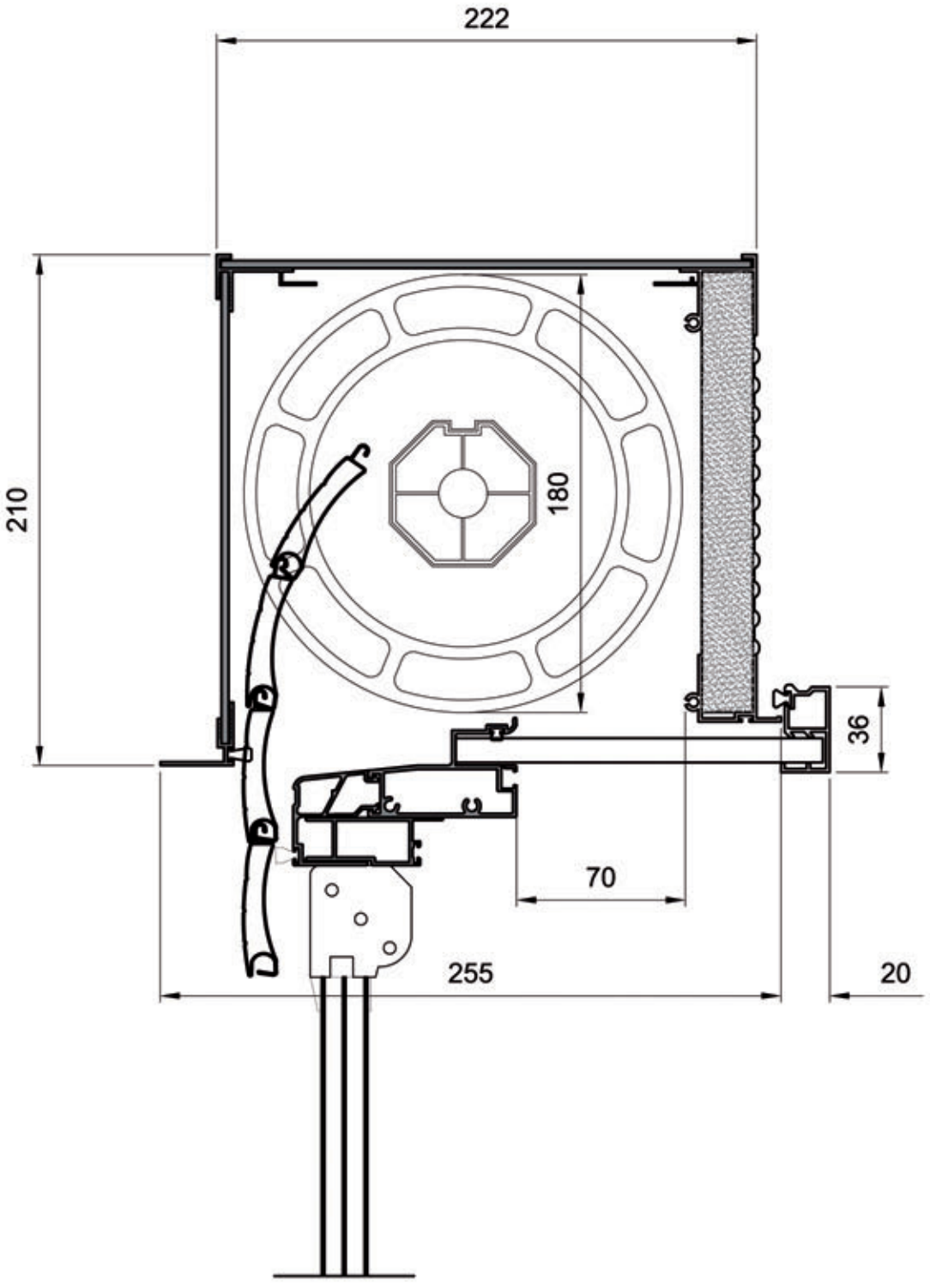

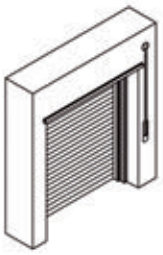

SISTEMA CM60_RS30

Possibilità montaggio ZANZARIERA

Battuta infisso regolabile da 40 a 60 mm

Monoblocco centro muro - cassonetto ribassato e ristrutturazione da 30

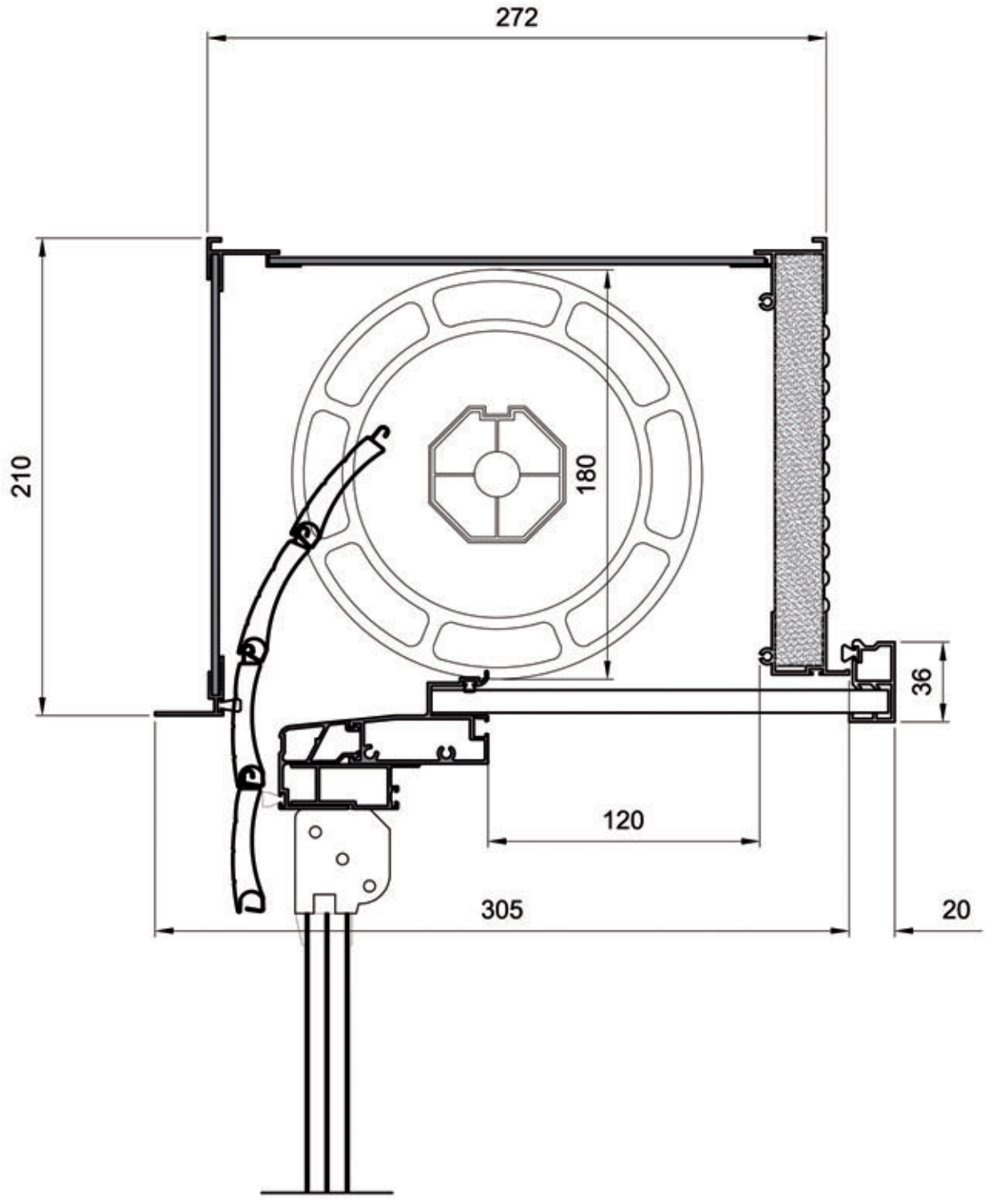

SISTEMA CM60

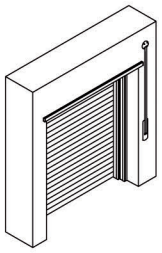

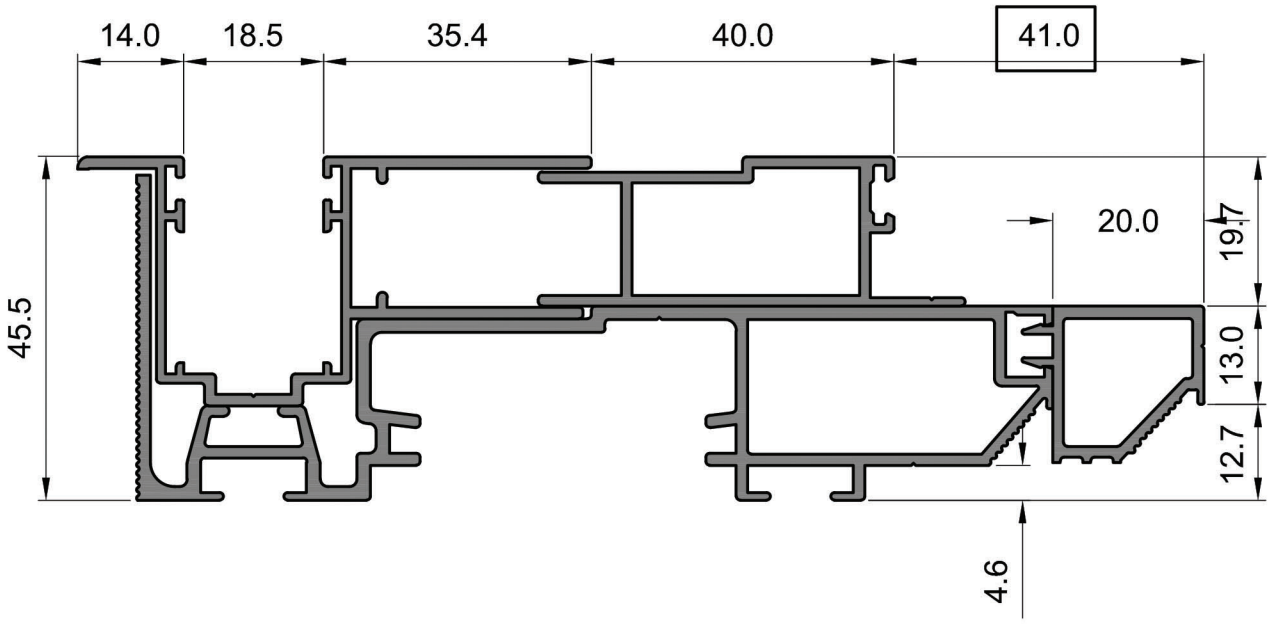

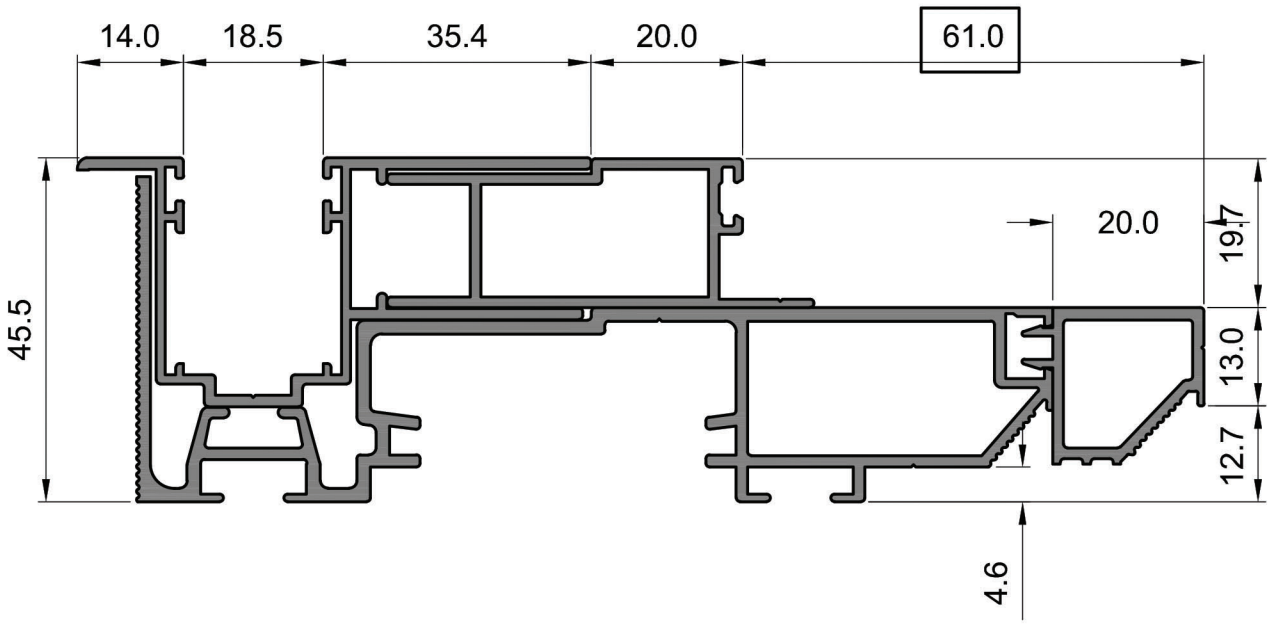

SISTEMA CM60

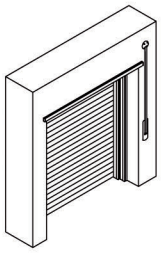

SISTEMA CM60

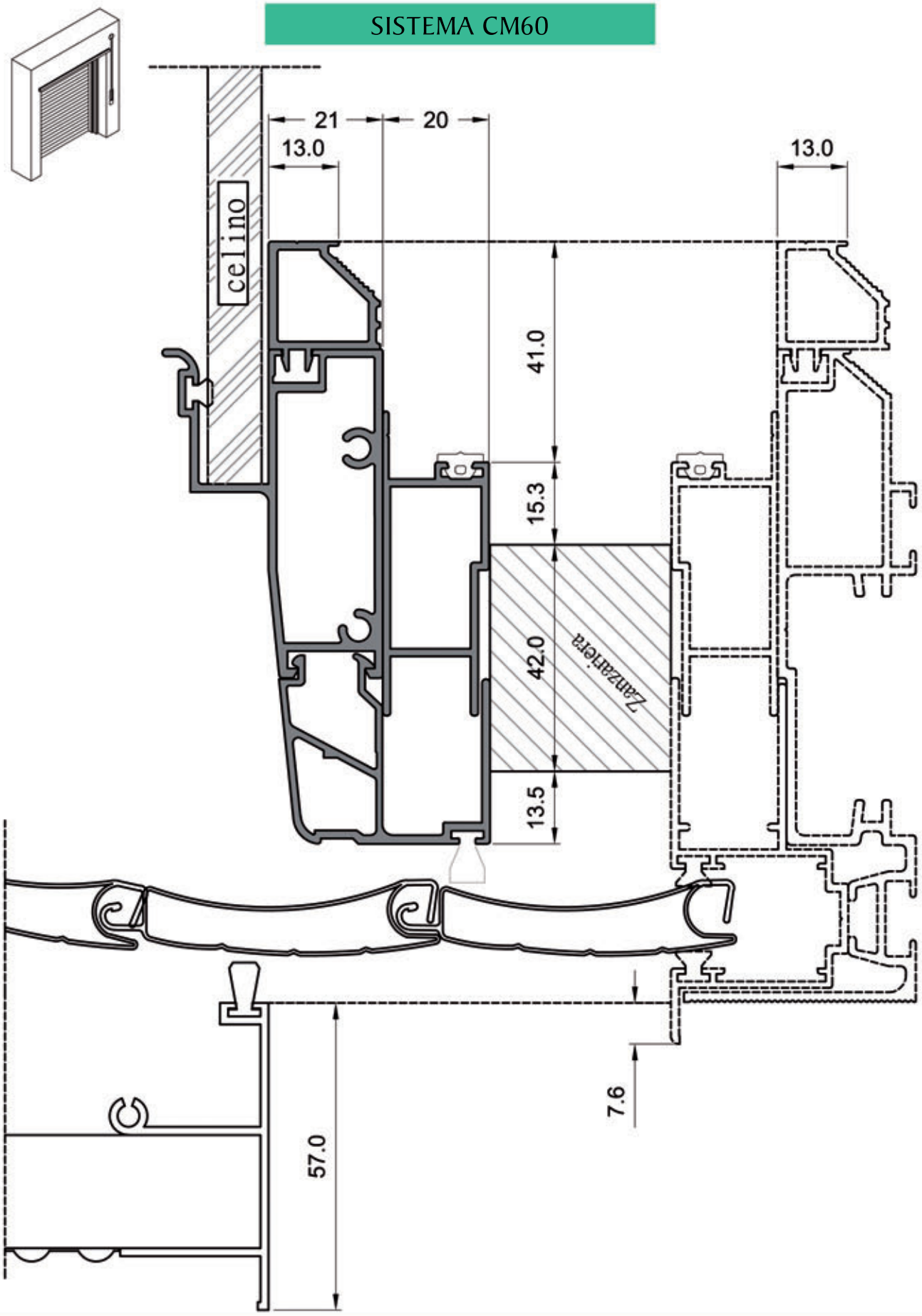

SISTEMA CM60

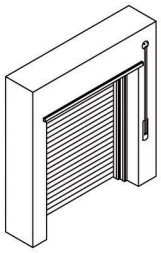

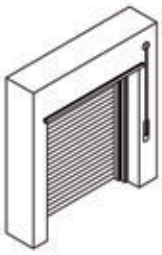

SISTEMA CM80 CENTRO MURO

Battuta infisso regolabile da 60 a 80 mm

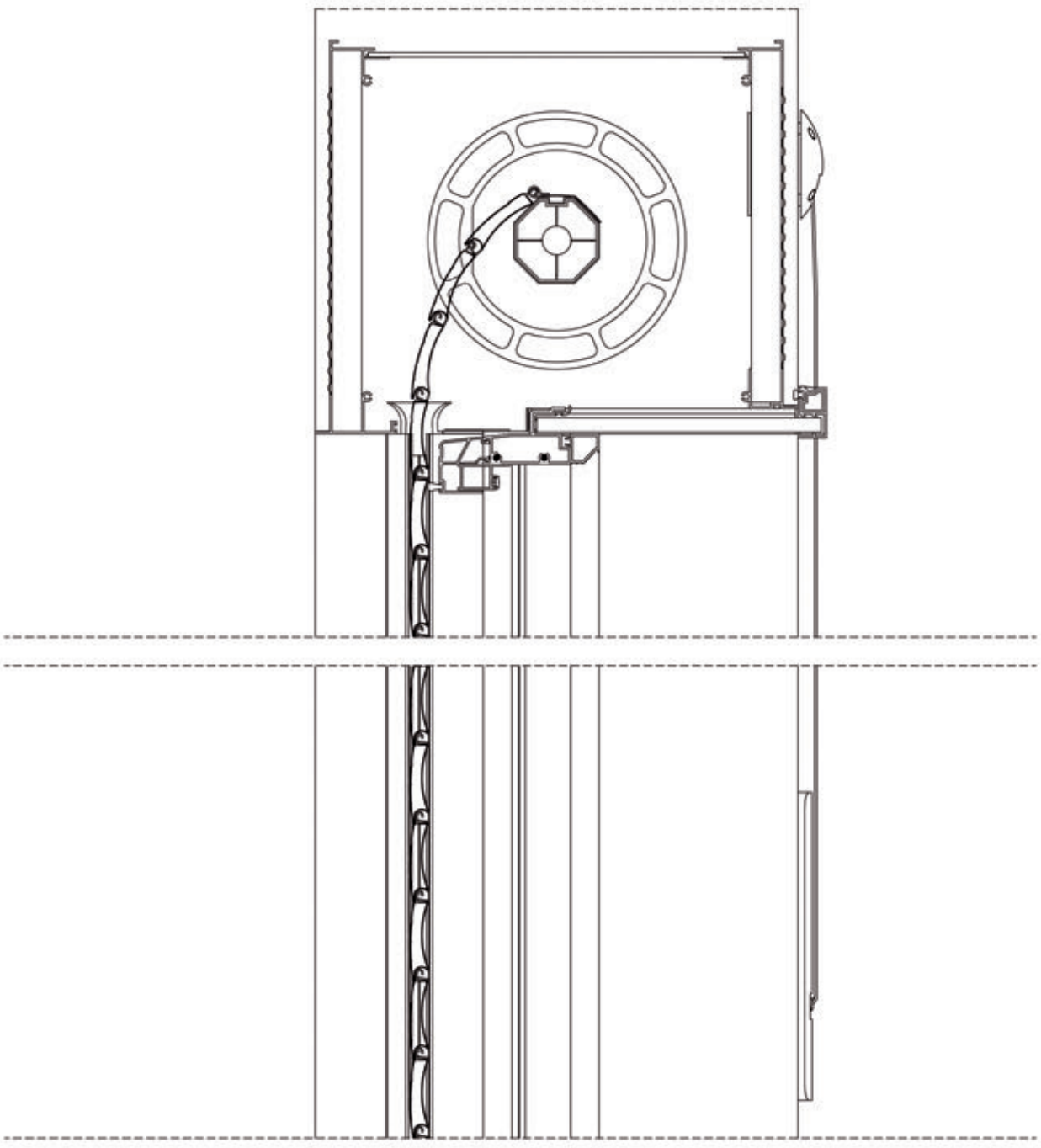

Sistema	CM80_25	centro muro spessore muro 25cm	Sistema	CM80_30	centro muro spessore muro 30cm
Sistema	CM80_25R	centro muro spessore muro 25cm TIPO ristrutturazione	Sistema	CM80_30R	centro muro spessore muro 30cm TIPO ristrutturazione
Sistema	CM80_25S	centro muro spessore muro 25cm TIPO ribassato	Sistema	CM80_30S	centro muro spessore muro 30cm TIPO ribassato
Sistema	CM80_25RS	centro muro spessore muro 25cm TIPO ristruttur. e ribassato	Sistema	CM80_30RS	centro muro spessore muro 30cm TIPO ristruttur. e ribassato

SISTEMA CM80

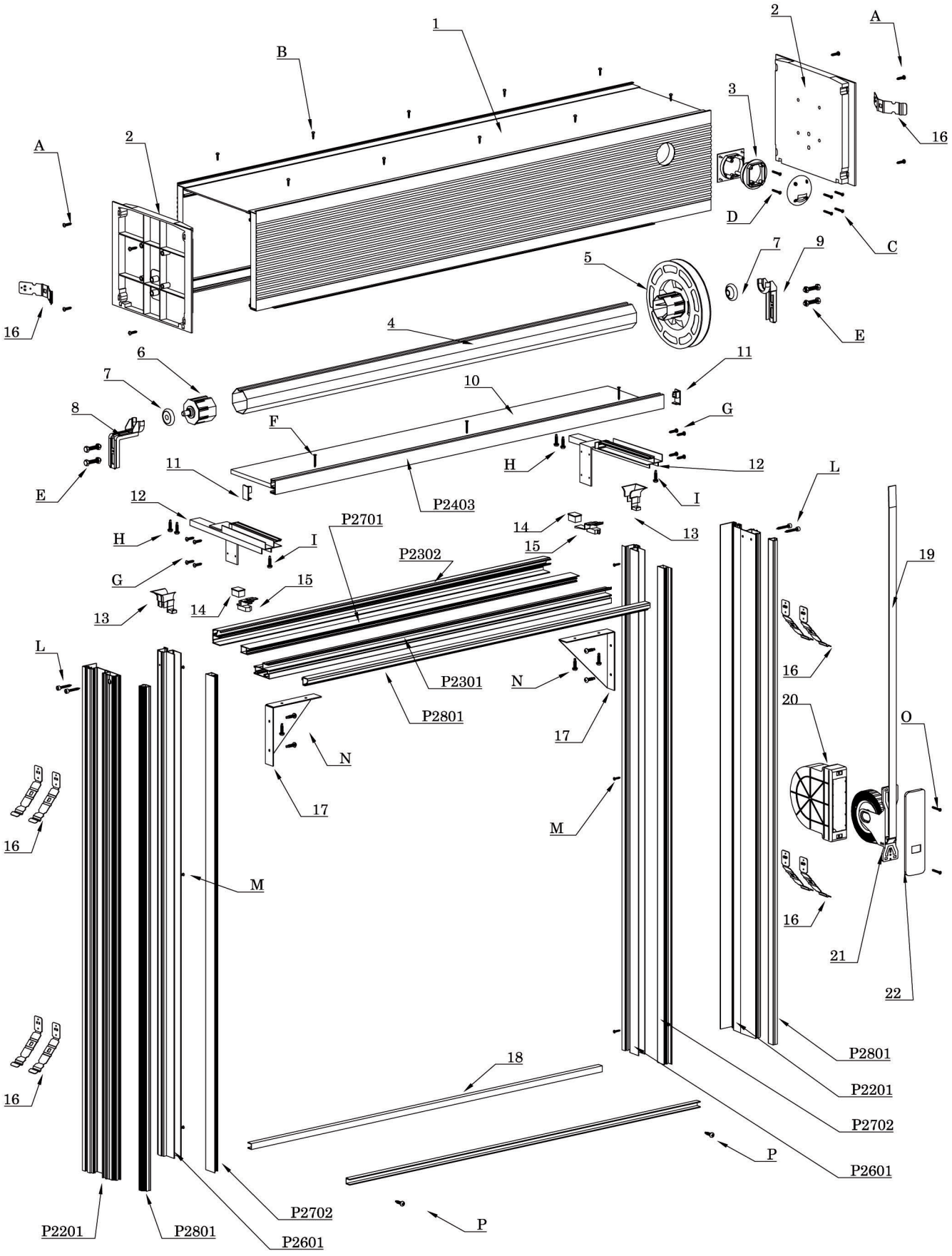

Accessori

1	Cassonetto	12	Coppie staffe celino
2	Tappi laterali	13	Tappi invito tapparella
3	Tappo guidacinghia	14	Tappi di chiusura profilo guida
4	Rullo ottagonale	15	Tappi di chiusura spalle
5	Puleggia	16	Zanche
6	Calotta	17	Staffa angolare
7	Cuscinetto	18	Profilo dima
8	Supporto lungo	19	Cintino
9	Supporto corto	20	Cassetta avvolgitore
10	Celino	21	Avvolgitore
11	Tappo impugnatura celino	22	Placchetta avvolgitore

RIFERIMENTO MISURE PER DISTINTA DI TAGLIO

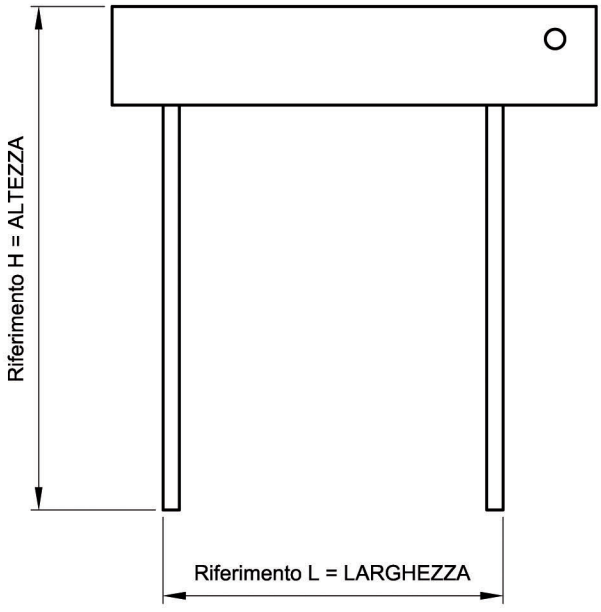

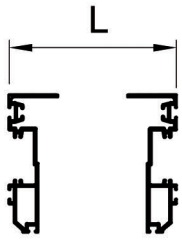

ALTEZZA H = compreso cassonetto

LARGHEZZA L = misura esterna spalle

DISTINTA DI TAGLIO VALIDA PER CASSONETTO CON CINGHIA O CON MOTORE

Disegno	art.:	Misura	Taglio	N° Pz
	C1001	L + 210 mm	90° 90°	1
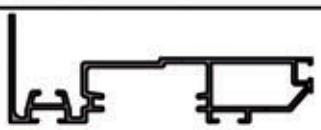	P2201	H - 277 mm	90° 90°	2
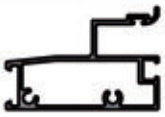	P2301	L - 52 mm	90° 90°	1
	P2302	L - 91 mm	90° 90°	1
	P2403	L + 110 mm	90° 90°	1
	P2601	H - 275 mm	90° 90°	2
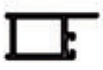	P2702	L - 91 mm	90° 90°	1
		H - 296 mm	90° 90°	2
	P2801	L - 52 mm	90° 90°	1
		H - 275 mm	90° 90°	2
	P1001	L + 25 mm	90° 90°	1
	P1002	L - 25 mm	90° 90°	2

LISTA ACCESSORI VALIDA PER CASSONETTO CON CINGHIA

Posizione	Descrizione		Codice	Q.tà
2	Tappo cassonetto			2
	Cassonetto spessore muro 25 cm		A7001	
	Cassonetto spessore muro 30 cm.		A7002	
	Cassonetto Ribassato spessore muro 25 cm.		A7101	
	Cassonetto Ribassato spessore muro 30 cm.		A7102	
	Cassonetto ristrutturazione spessore muro 25		A7201	
	Cassonetto ristrutturazione spessore muro 30 cm.		A7202	
	Cassonetto ristrutturazione e ribassato spessore muro 25 cm.		A7301	
	Cassonetto ristrutturazione e ribassato spessore muro 30 cm.		A7302	
3	Tappo guidacinghia		A5301	1
5	Puleggia		A4001	1
6	Calotta		A4101	1
7	Cuscinetto		A1101	2
8	Supporto corto		A1002	1
9	Supporto lungo		A1001	1
10	Celino			1
	Cassonetto spessore muro 25 cm	145 x (L + 35)	P3401	
	Cassonetto spessore muro 30 cm.	195 x (L + 35)	P3402	
11	Cp. Tappi imp. celino		A5201	1
12	Cp. staffe celino			1
	Cassonetto spessore muro 25 cm		A2001	
	Cassonetto spessore muro 30 cm.		A2002	
13	Cp. tappi invito tapparella		A5001	1
14	Cp.tappi di chiusura guida		A5101	1
15	Cp.tappi di chiusura spalle		A5102	1
16	Zanche		A2501	14
17	Dima angolare		A2401	2
19	Cintino	2 * H + 1200	A9101	1
20	Cassetta avvolgitore		A3101	1
21	Avvolgitore		A3001	1
22	Placchetta avvolgitore		A3201	1
	Avvolgibile	(L - 44) x (H - 150)		1

LISTA ACCESSORI VALIDA PER CASSONETTO CON MOTORE

Posizione	Descrizione		Codice	Q.tà
2	Tappo cassonetto			2
	Cassonetto spessore muro 25 cm		A7001	
	Cassonetto spessore muro 30 cm.		A7002	
	Cassonetto Ribassato spessore muro 25 cm.		A7101	
	Cassonetto Ribassato spessore muro 30 cm.		A7102	
	Cassonetto ristrutturazione spessore muro 25		A7201	
	Cassonetto ristrutturazione spessore muro 30 cm.		A7202	
	Cassonetto ristrutturazione e ribassato spessore muro 25 cm.		A7301	
	Cassonetto ristrutturazione e ribassato spessore muro 30 cm.		A7302	
6	Calotta		A4101	1
7	Cuscinetto		A1101	2
	Supporto MOTORE		A1003	1
9	Supporto lungo		A1001	1
10	Celino			1
	Cassonetto spessore muro 25 cm	195 x (L + 35)	A9501	
	Cassonetto spessore muro 30 cm.	145 x (L + 35)	A9502	
11	Cp. Tappi imp. celino		A5201	1
12	Cp. staffe celino			1
	Cassonetto spessore muro 25 cm		A2001	
	Cassonetto spessore muro 30 cm.		A2002	
13	Cp. tappi invito tapparella		A5001	1
14	Cp.tappo di chiusura guida		A5101	1
15	Cp. tappi di chiusura spalle		A5102	1
16	Zanche		A2501	14
17	Dima angolare		A2401	2
				1
				1
				1
	MOTORE			1
	Avvolgibile	(L - 44) x (H - 150)		1

VITI E BULLONI

Posizione	Riferimento	Descrizione	Cod.	Q.tà
A	Tappi cassonetto	Vite autofilettante testa cilindrica 4,8 X 22	AV1101	N° 8
B	Pvc cassonetto 3 mm.	Vite autoperforante testa cilindrica 3,5 X 9,5	AV2101	N° 10
C	Guida cintino	Vite autoperforante testa svasata 3,5 X 32	AV2201	N° 4
D	Guida cintino	Vite autofilettante testa cilindrica 3,5 X 16	AV1102	N° 2
E	Bulloni fiss.supporti	Bulloni testa tonda quadro sott. 8 X 30	AV3001	N° 4
F	Celino profilo	Vite autofilettante testa svasata 3,5 X 32	AV1201	N° 4
G	Staffa interno spalla	Vite autoperforante testa cilindrica 4,2 X 16	AV2102	N° 8
H	Staffa su cassonetto	Vite autoperforante testa cilindrica 4,2 X 16	AV2102	N° 4
I	Staffa su cassonetto	Vite autoperforante testa cilindrica 4,8 X 38	AV2103	N° 2
L	Fissaggio traverso	Vite autofilettante testa cilindrica cava esagonale 4,8 X 38	AV1301	N° 4
M	Guida avvolgibile	Vite autoperforante testa svasata 3,5 X 19	AV2202	N° 8
N	Dima angolare	Vite autoperforante testa cilindrica 4,2 X 16	AV2102	N° 8
O	Placchetta avvolgitore	Vite autofilettante testa svasata 3,9 X 25	AV1202	N° 2
P	Profilo dima	Vite autoperforante testa cilindrica 4,2 X 16	AV2102	N° 4

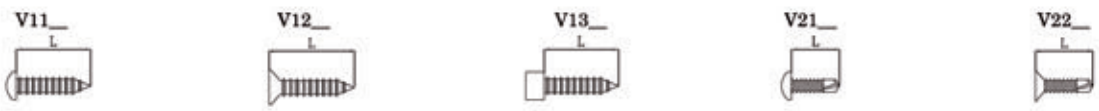

GUARNIZIONI

Riferimento	Descrizione	Cod.:	Quantità
Battuta infisso	Guarnizione battuta	A6001	1 (L-70) + 2 (H - 275)
Guide avvolgibile	Guarniz. spazzol. 50	A6101	4 * (H - 275) - tapparelle da 14
	Guarniz. spazzol. 70	A6102	4 * (H - 275) - tapparelle da 9
Celino	Guarniz. spazzol. 70	A6102	2 * L
Cassonetto e testa	Guarniz. spazzol. 130	A6103	3 * L

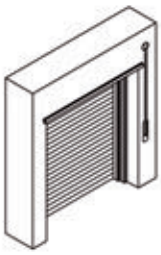

SISTEMA CM80_25

Battuta infisso regolabile da 60 a 80 mm

Monoblocco centro muro - cassonetto da 25

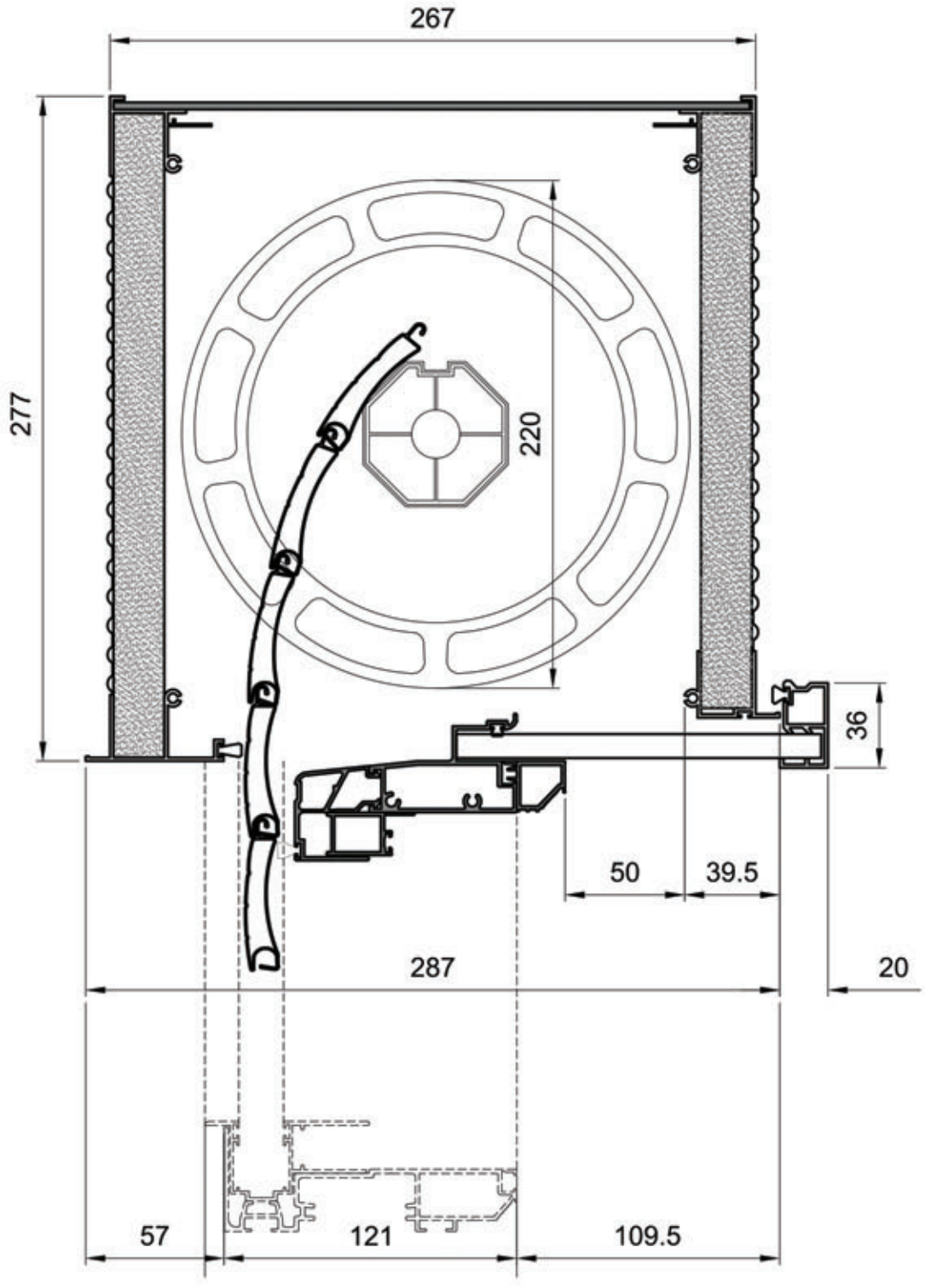



SISTEMA CM80_30

Battuta infisso regolabile da 60 a 80 mm

Monoblocco centro muro - cassonetto da 30

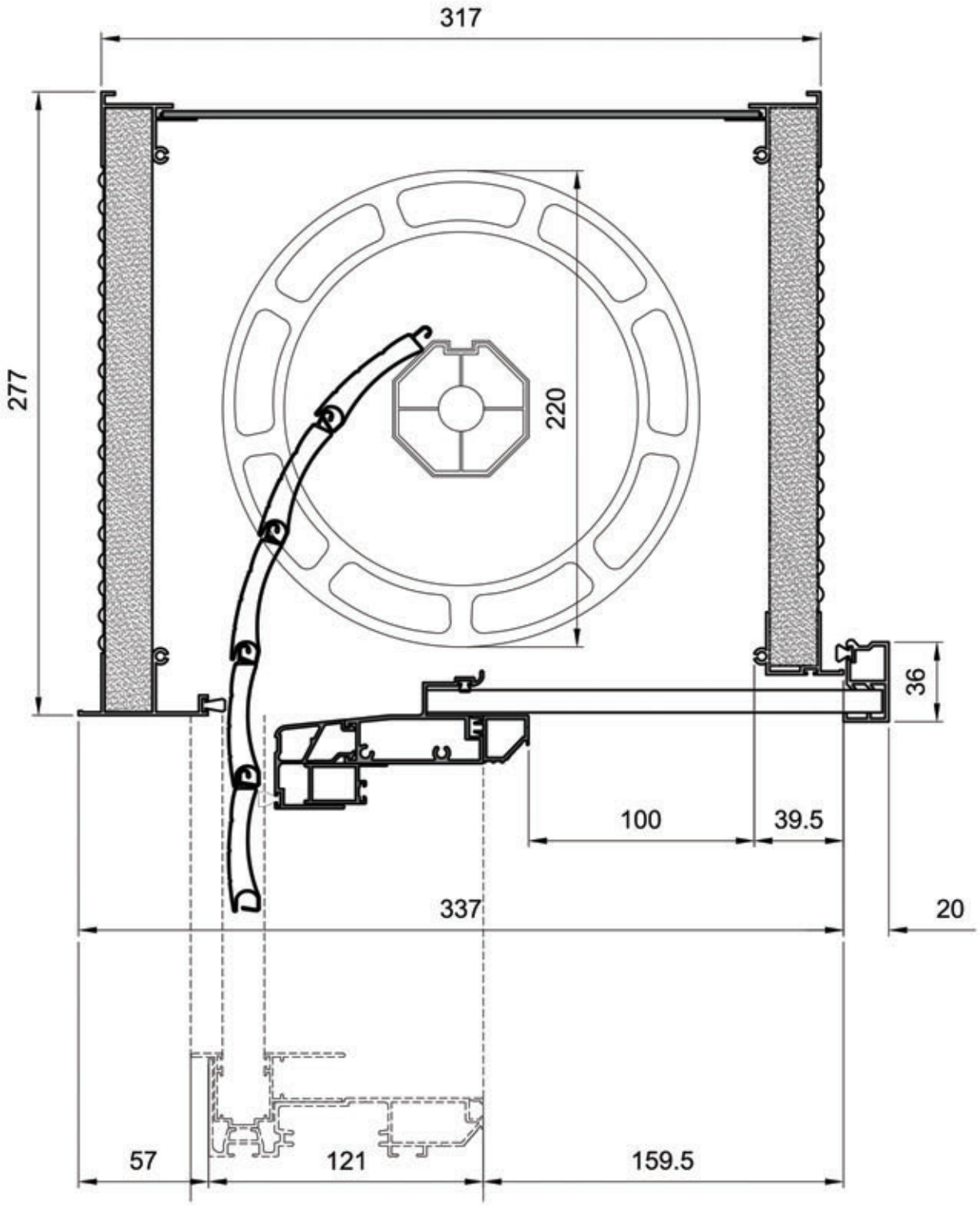

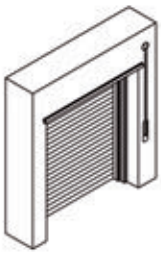

SISTEMA CM80_R25

Battuta infisso regolabile da 60 a 80 mm

Monoblocco centro muro - cassonetto ribassato da 25

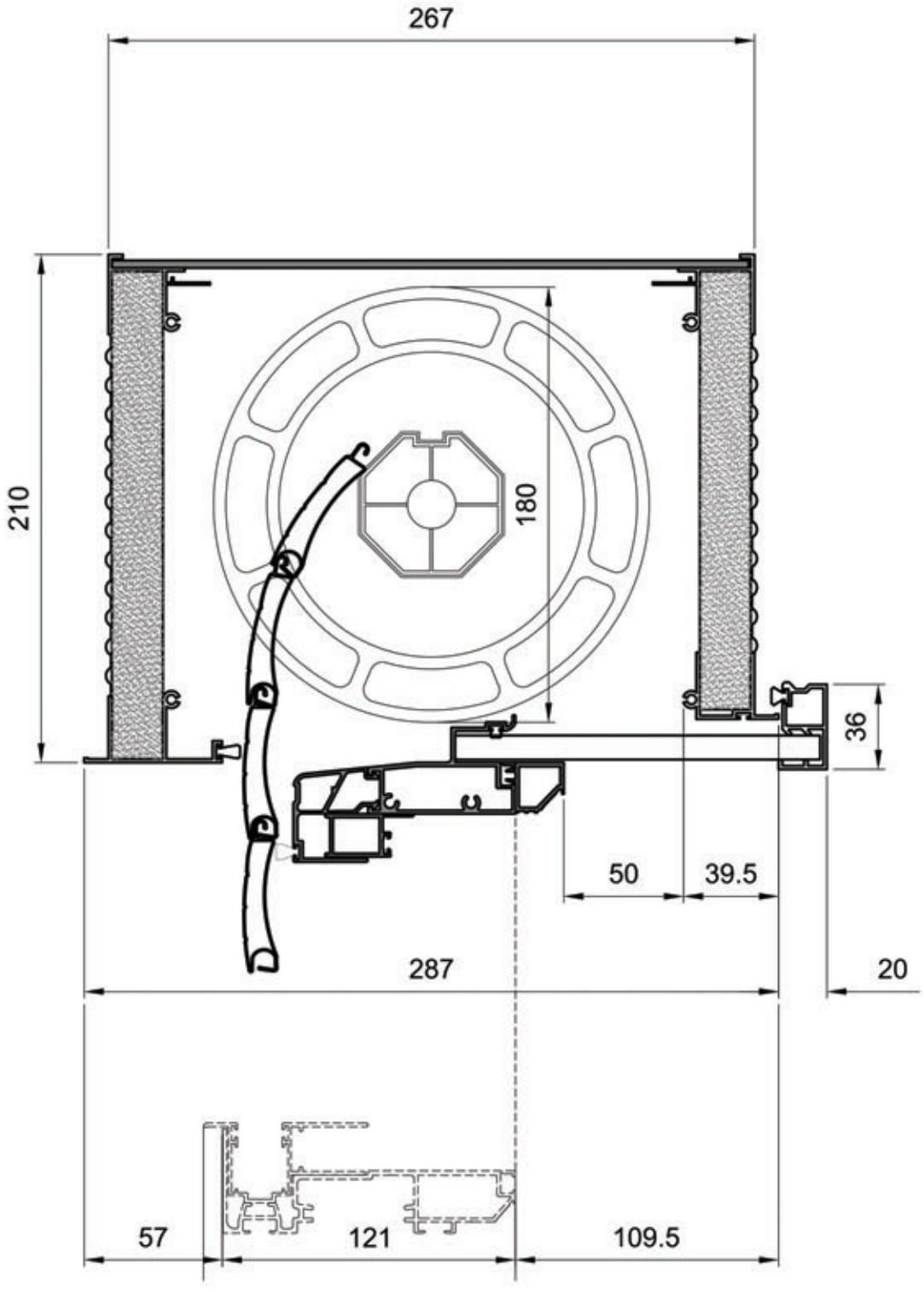



SISTEMA CM80_R30

Battuta infisso regolabile da 60 a 80 mm

Monoblocco centro muro - cassonetto ribassato da 30

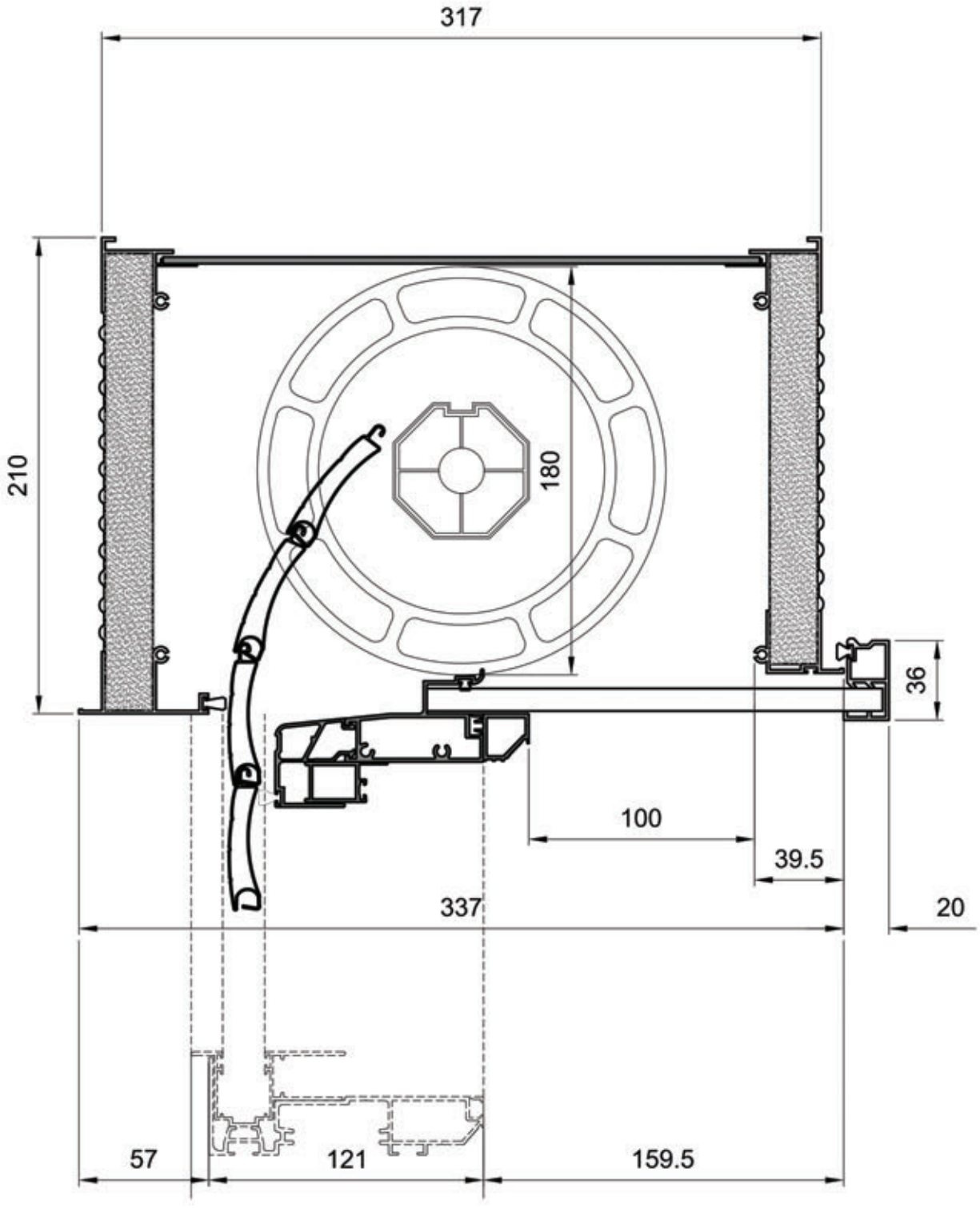

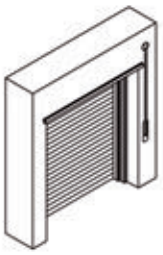

SISTEMA CM80_S25

Battuta infisso regolabile da 60 a 80 mm

Monoblocco centro muro - cassonetto ristrutturazione da 25

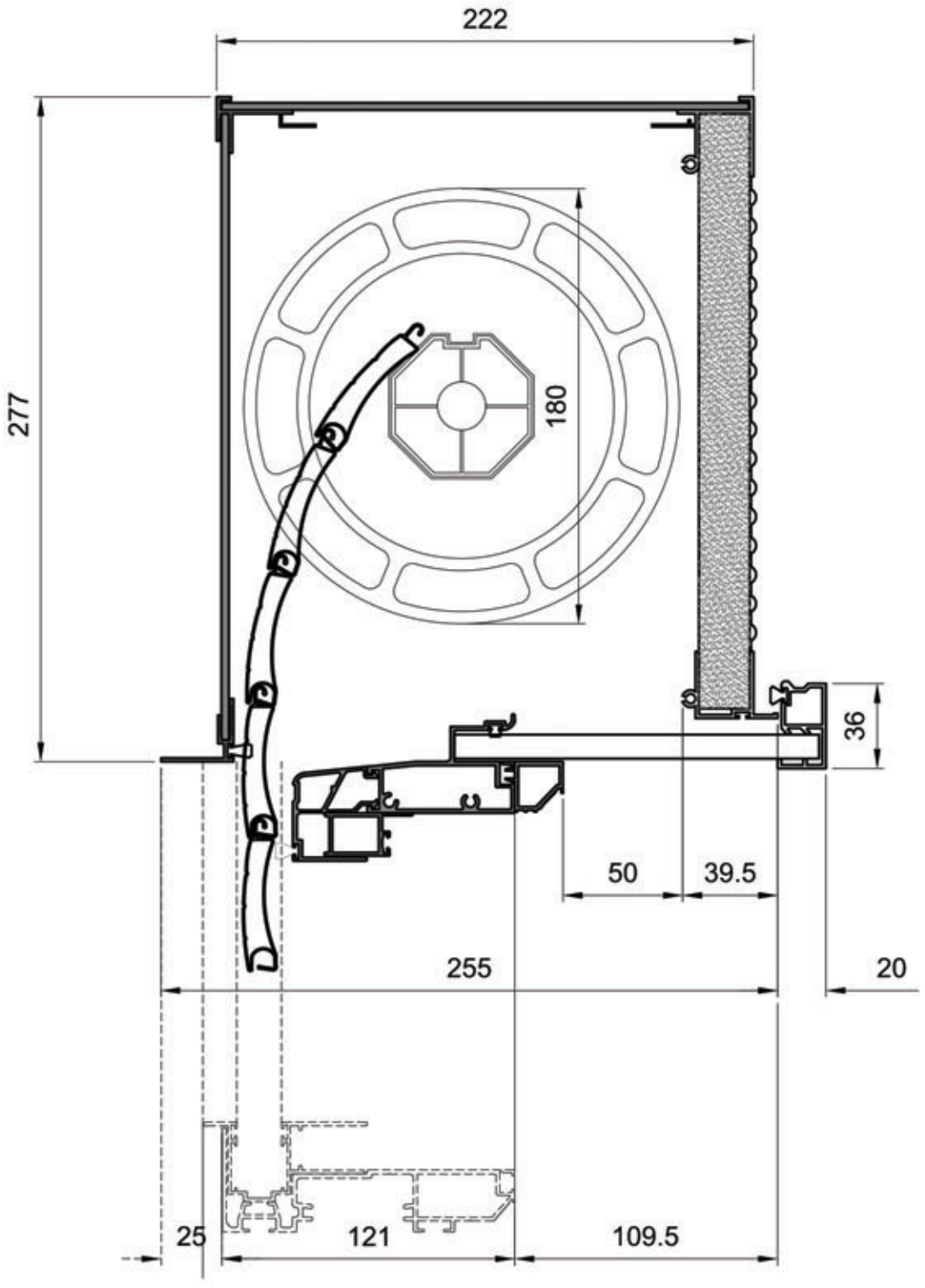



SISTEMA CM80_S30

Battuta infisso regolabile da 60 a 80 mm

Monoblocco centro muro - cassonetto ristrutturazione da 30

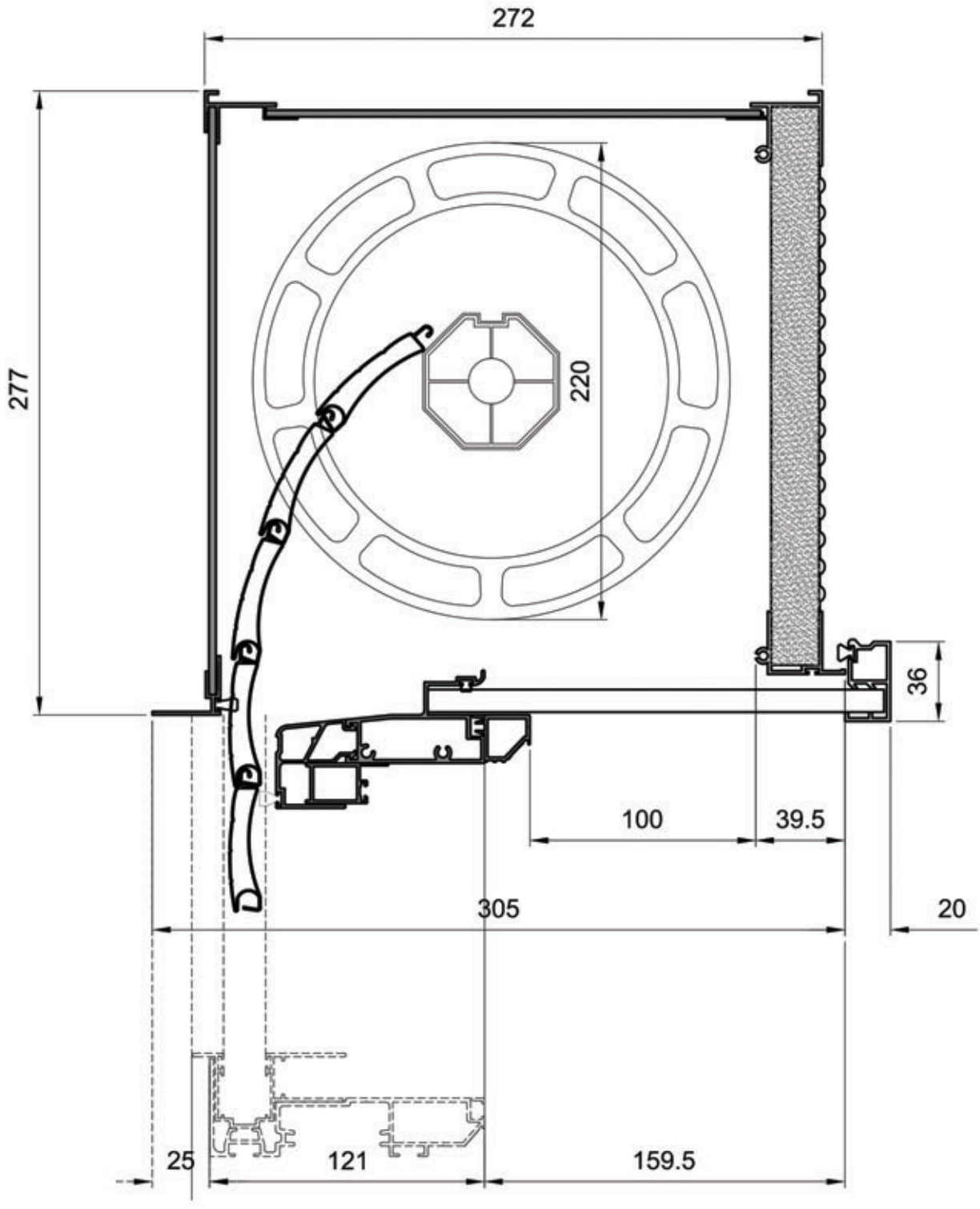

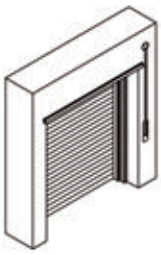

SISTEMA CM80_RS25

Battuta infisso regolabile da 60 a 80 mm

Monoblocco centro muro - cassonetto ribassato e ristrutturazione da 25

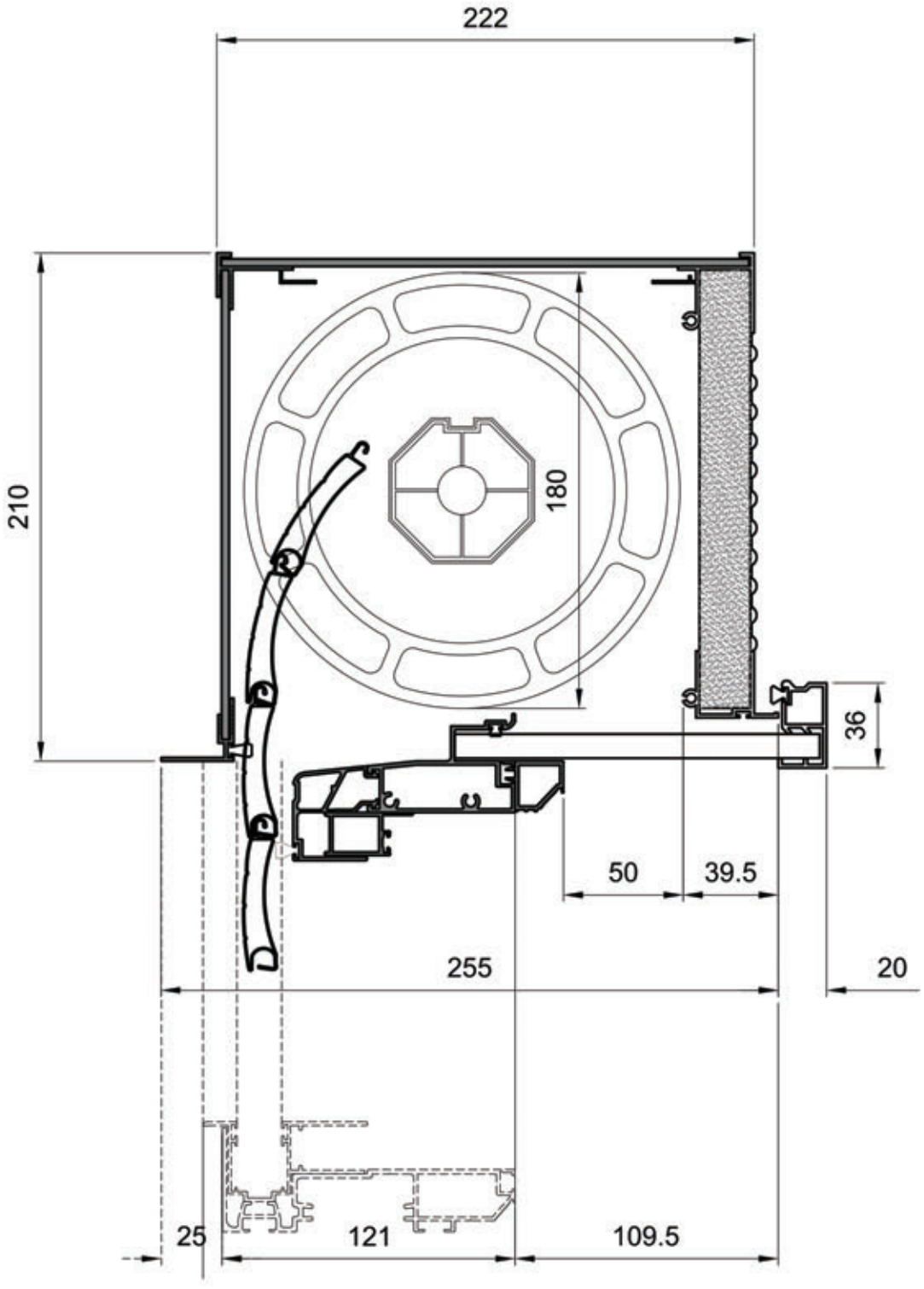



SISTEMA CM80_RS30

Battuta infisso regolabile da 60 a 80 mm

Monoblocco centro muro - cassonetto ribassato e ristrutturazione da 30

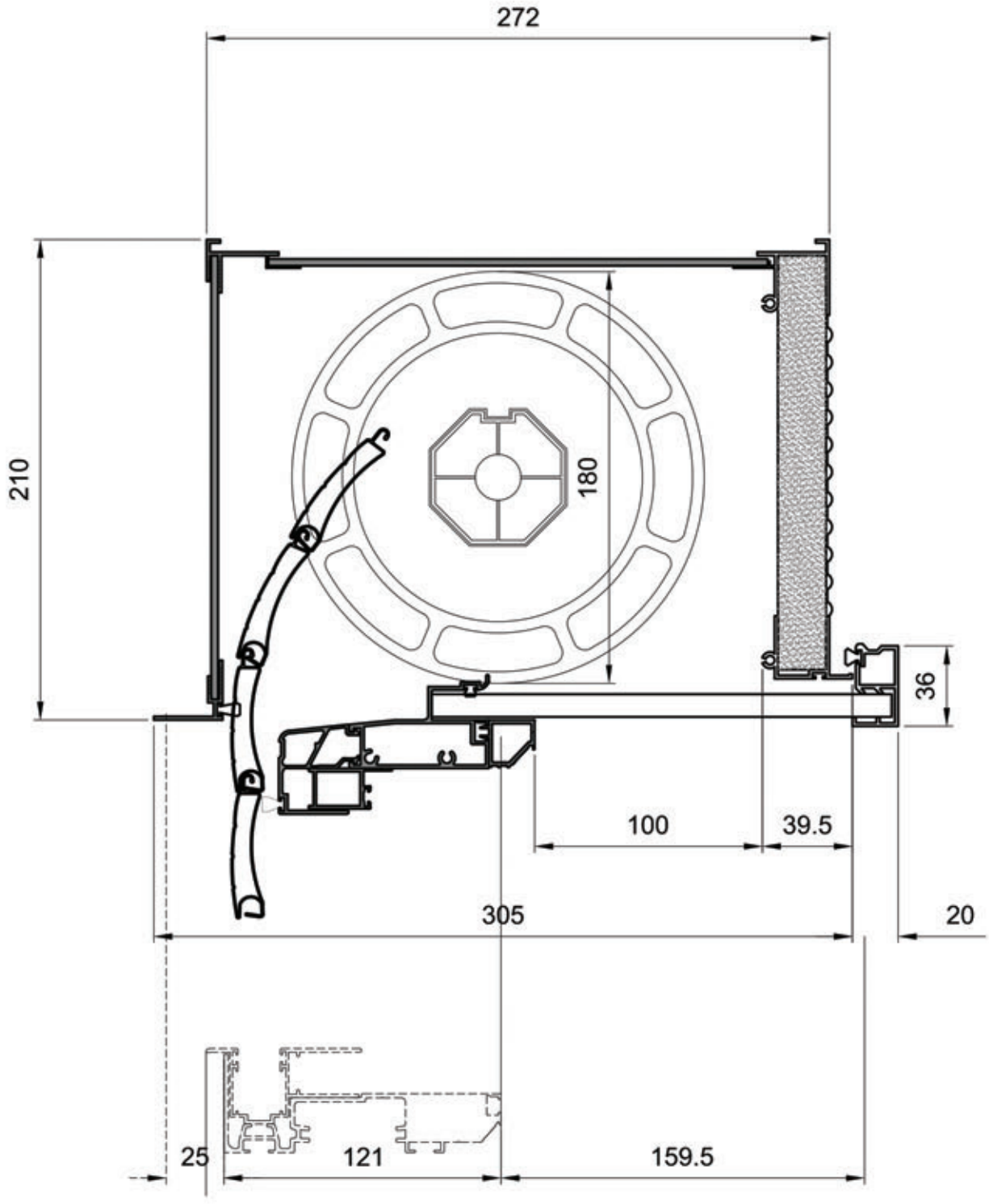

SISTEMA CM80

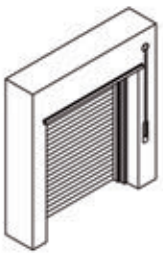

Battuta infisso regolabile da 60 a 80 mm

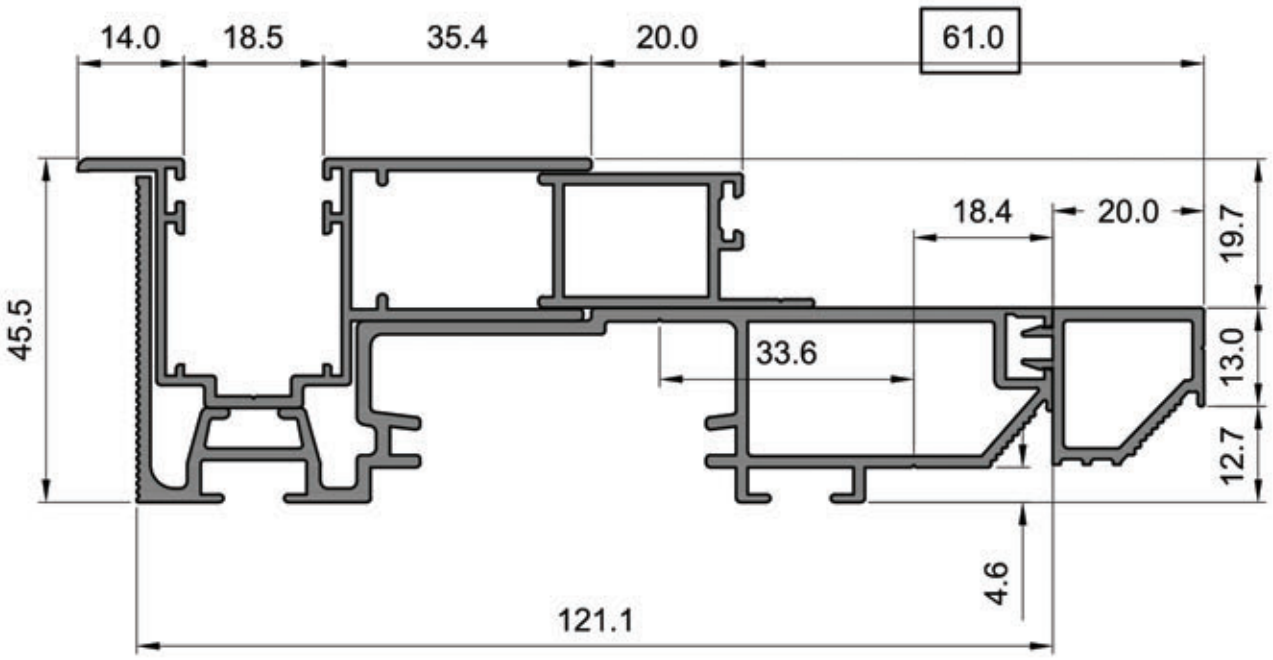

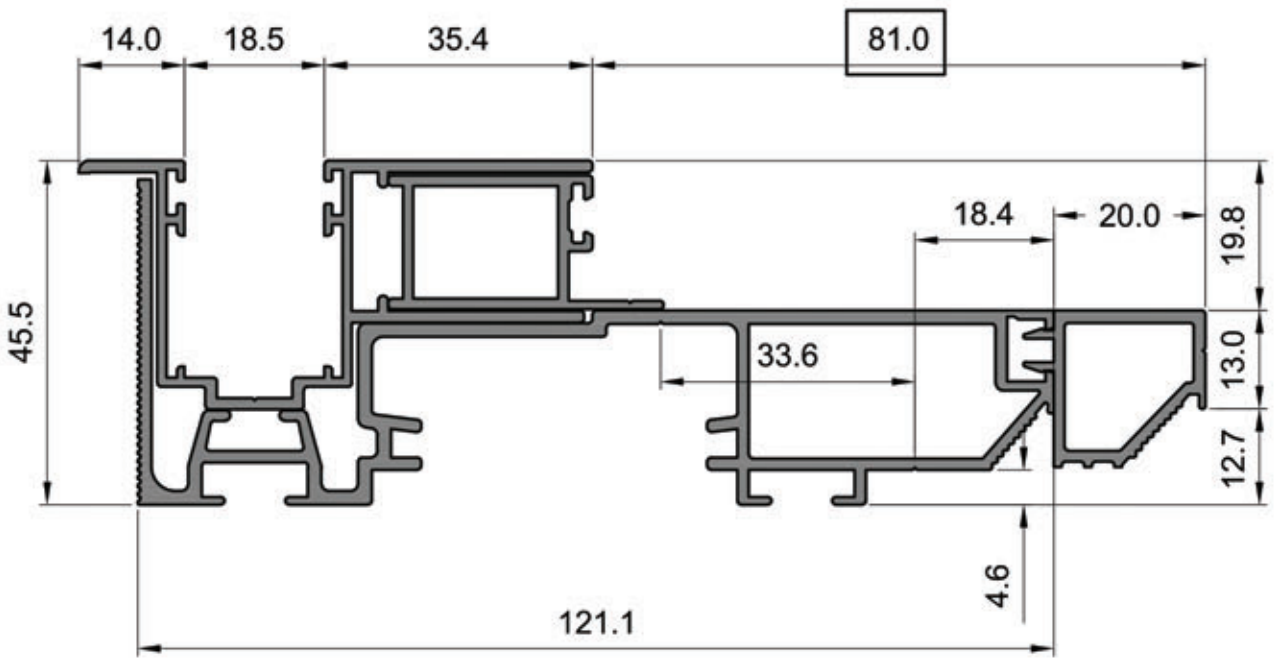

SISTEMA CM80

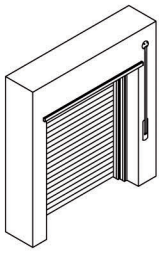

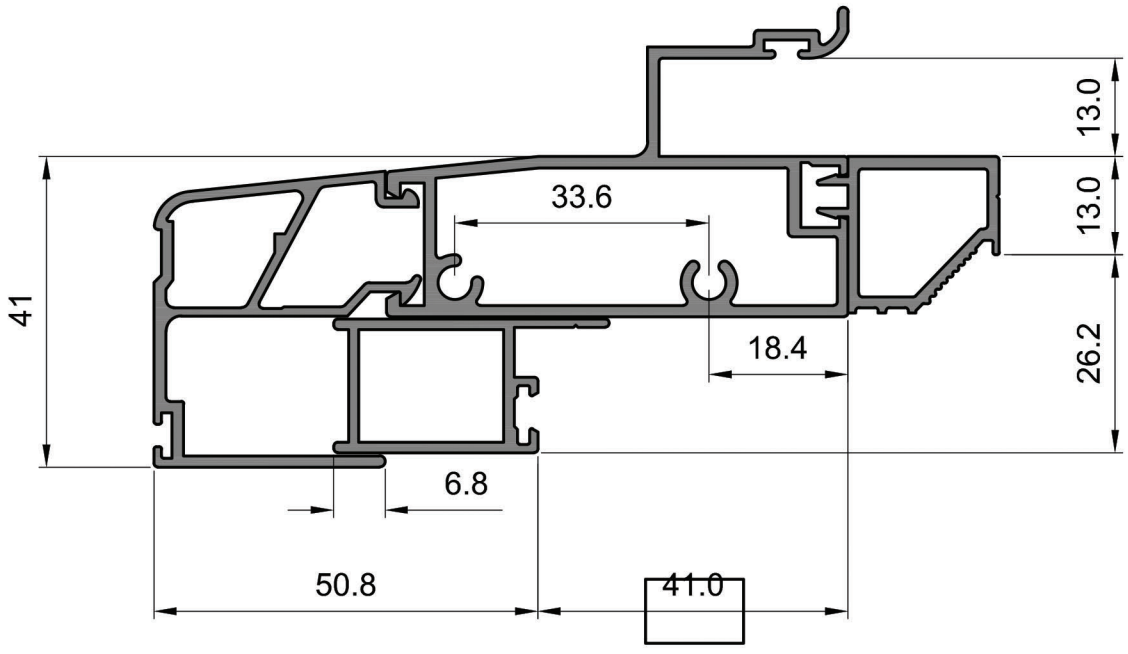

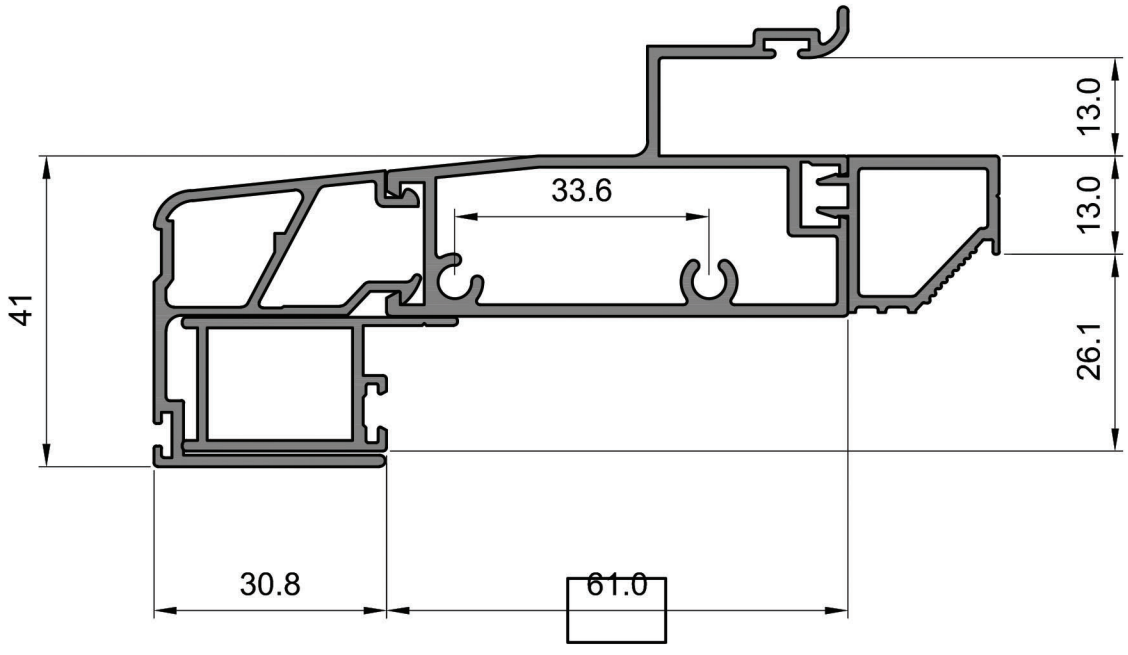

SISTEMA CM80

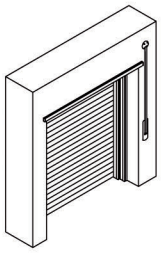

SISTEMA CM80

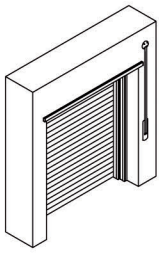

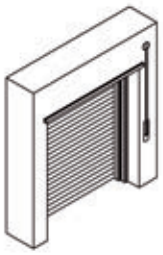

SISTEMA FM80 FILO MURO

Battuta infisso regolabile da 50 a 80 mm

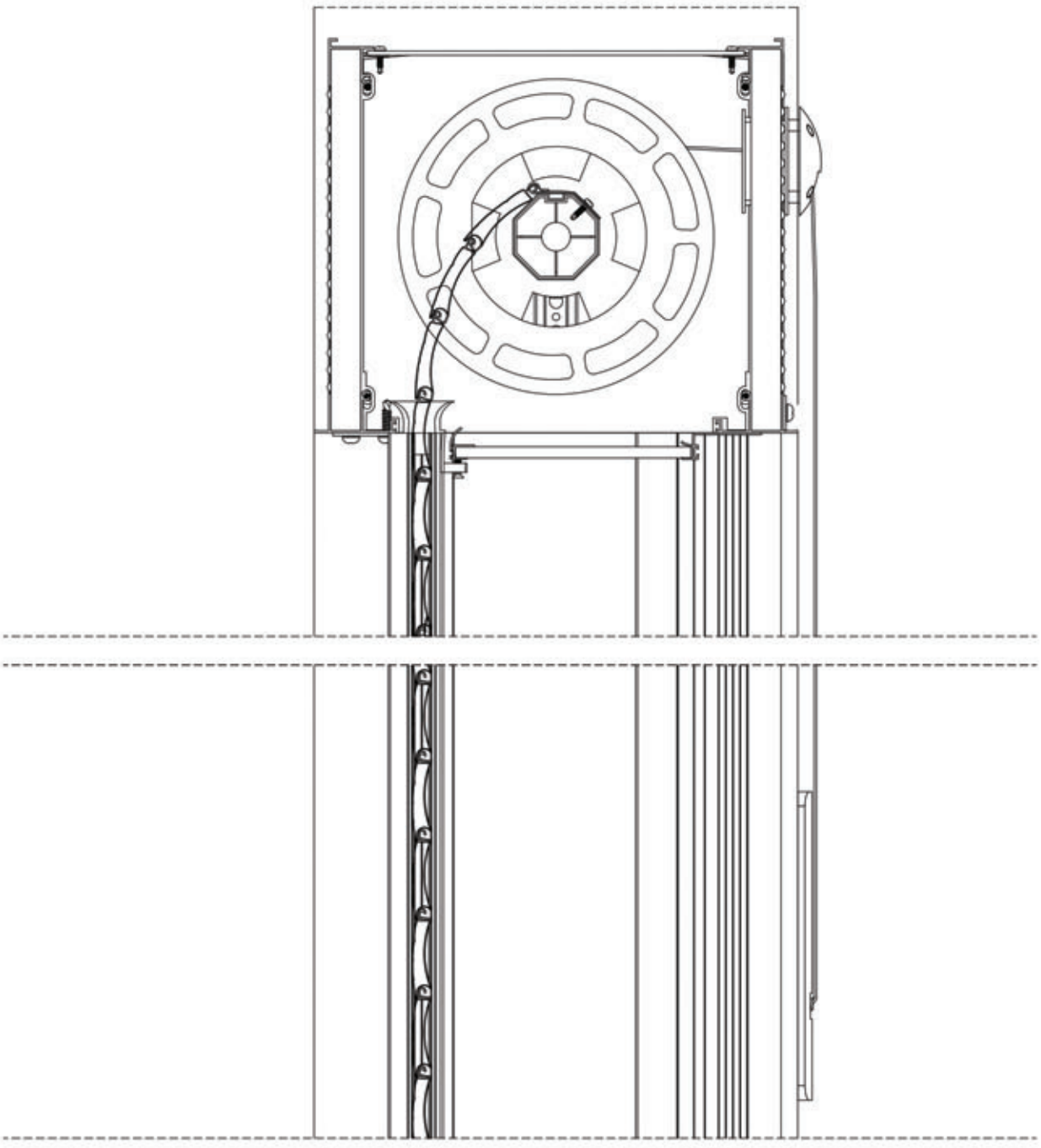

Sistema	FM_25	filo muro spessore muro 25cm	Sistema	FM_30	filo muro spessore muro 30cm
Sistema	FM_25R	filo muro spessore muro 25cm TIPO ristrutturazione	Sistema	FM_30R	filo muro spessore muro 30cm TIPO ristrutturazione
Sistema	FM_25S	filo muro spessore muro 25cm TIPO ribassato	Sistema	FM_30S	filo muro spessore muro 30cm TIPO ribassato
Sistema	FM_25RS	filo muro spessore muro 25cm TIPO ristruttur. e ribassato	Sistema	FM_30RS	filo muro spessore muro 30cm TIPO ristruttur. e ribassato

SISTEMA FM80

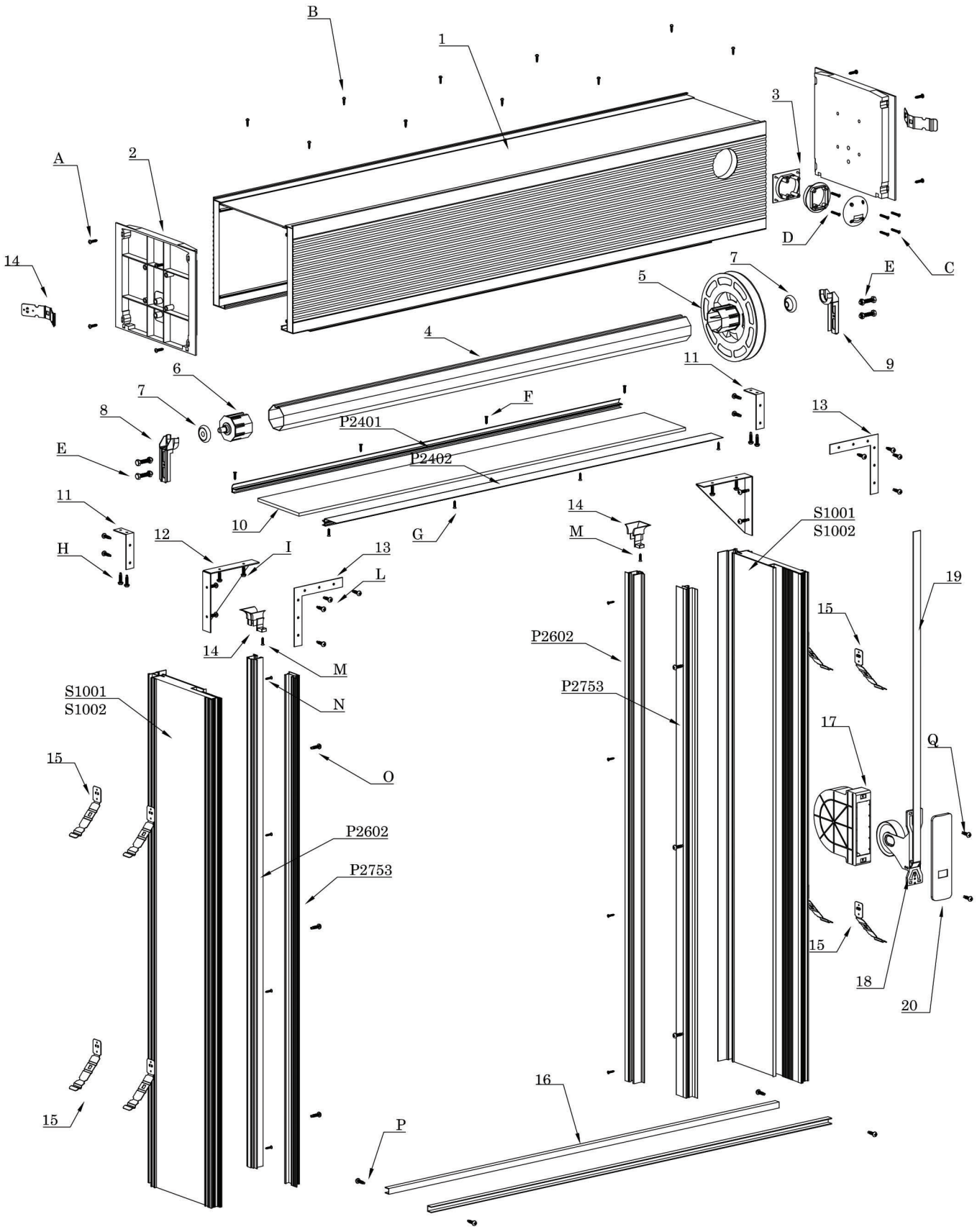

Accessori

1	Cassonetto	12	Staffa angolare
2	Tappi laterali	13	Staffa collegamento interno
3	Tappo guidacinghia	14	Tappo invito tapperella
4	Rullo ottagonale	15	Zanche
5	Puleggia	16	Profilo dima
6	Calotta	17	Cassetta avvolgitore
7	Cuscinetto	18	Avvolgitore
8	Supporto corto	19	Cintino
9	Supporto corto	20	Placchetta avvolgitore
10	Celino		
11	Staffa collegamento esterno		

RIFERIMENTO MISURE PER DISTINTA DI TAGLIO

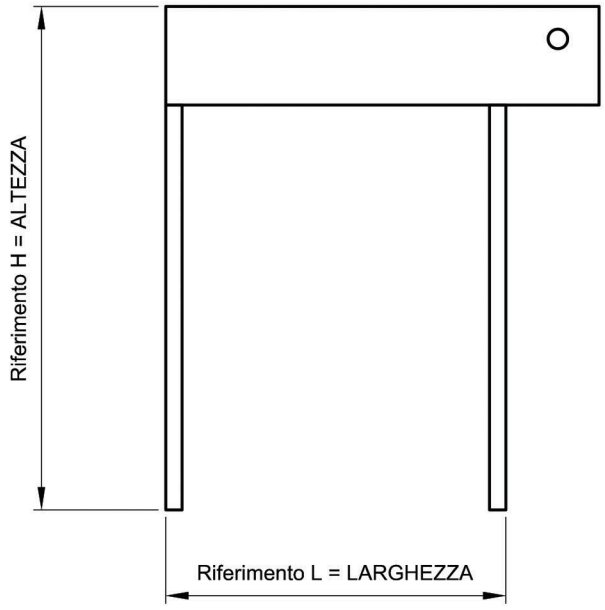

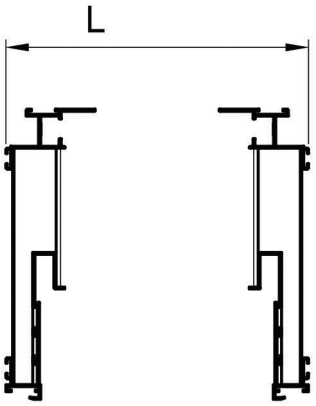

ALTEZZA H = compreso cassonetto

LARGHEZZA L = misura esterna spalle

DISTINTA DI TAGLIO VALIDA PER CASSONETTO CON CINGHIA O CON MOTORE

Disegno	art.:	Misura	Taglio	N° Pz
	C2001	L + 100 mm	90° 90°	1
	S1001/S1002	H - 277 mm	90° 90°	2
	P2401	L - 100 mm	90° 90°	1
	P2402	L - 100 mm	90° 90°	1
	P2602	H - 277 mm	90° 90°	2
	P2753	H - 277 mm	90° 90°	2
	P1001	L - 20 mm	90° 90°	1
	P1002	L - mm	90° 90°	2

LISTA ACCESSORI VALIDA PER CASSONETTO CON CINGHIA

Posizione	Descrizione		Codice	Q.tà
2	Tappo cassonetto			2
	Cassonetto spessore muro 25 cm		A7001	
	Cassonetto spessore muro 30 cm.		A7002	
	Cassonetto Ribassato spessore muro 25 cm.		A7101	
	Cassonetto Ribassato spessore muro 30 cm.		A7102	
	Cassonetto ristrutturazione spessore muro 25		A7201	
	Cassonetto ristrutturazione spessore muro 30 cm.		A7202	
	Cassonetto ristrutturazione e ribassato spessore muro 25 cm.		A7301	
	Cassonetto ristrutturazione e ribassato spessore muro 30 cm.		A7302	
3	Tappo guidacinghia		A5301	1
5	Puleggia		A4001	1
6	Calotta		A4101	1
7	Cuscinetto		A1101	2
8	Supporto corto		A1002	1
9	Supporto corto		A1002	1
10	Celino			1
	Cassonetto spessore muro 25 cm	135 x (L - 100)	P3403	
	Cassonetto spessore muro 30 cm.	185 x (L - 100)	P3404	
11	Staffa collegamento esterna		A2101	2
12	Dima angolare		A2401	2
13	Staffa collegamento interno		A2102	2
14	Cp. tappi invito tapparella		A5001	1
15	Zanche		A2501	14
16	Profilo dima		P1002	2
17	Cassetta avvolgitore		A3101	1
18	Avvolgitore		A3001	1
19	Cintino	2 * H + 1200	A9101	1
20	Placchetta avvolgitore		A3201	1
	Avvolgibile	(L - 90) x (H - 150)		1

LISTA ACCESSORI VALIDA PER CASSONETTO CON CINGHIA

Posizione	Descrizione		Codice	Q.tà
2	Tappo cassonetto			2
	Cassonetto spessore muro 25 cm		A7001	
	Cassonetto spessore muro 30 cm.		A7002	
	Cassonetto Ribassato spessore muro 25 cm.		A7101	
	Cassonetto Ribassato spessore muro 30 cm.		A7102	
	Cassonetto ristrutturazione spessore muro 25		A7201	
	Cassonetto ristrutturazione spessore muro 30 cm.		A7202	
	Cassonetto ristrutturazione e ribassato spessore muro 25 cm.		A7301	
	Cassonetto ristrutturazione e ribassato spessore muro 30 cm.		A7302	
			A5301	1
			A4001	1
6	Calotta		A4101	1
7	Cuscinetto		A1101	2
	Supporto Motore		A1002	1
9	Supporto corto		A1002	1
10	Celino			1
	Cassonetto spessore muro 25 cm	135 x (L - 100)	P3403	
	Cassonetto spessore muro 30 cm.	185 x (L - 100)	P3404	
11	Staffa collegamento esterna		A2101	2
12	Dima angolare		A2401	2
13	Staffa collegamento interno		A2102	2
14	Cp. tappi invito tapparella		A5001	1
15	Zanche		A2501	14
16	Profilo dima		P1002	2
			A3101	1
			A3001	1
			A9101	1
	MOTORE		A3201	1
	Avvolgibile	(L - 90) x (H - 150)		1

VITI E BULLONI

Posizione	Riferimento	Descrizione	Cod.	Q.tà
A	Tappi cassonetto	Vite autofilettante testa cilindrica 4,8 X 22	AV1101	N° 8
B	Pvc cassonetto 3mm	Vite autoperforante testa cilindrica 3,5 X 9,5	AV2101	N° 10
C	Guida cintino	Vite autoperforante testa svasata 3,5 X 32	AV2201	N° 4
D	Guida cintino	Vite autofilettante testa cilindrica 3,5 X 16	AV1102	N° 2
E	Bulloni fiss.supporti	Bulloni testa tonda quadro sott. 8 X 30	AV3001	N° 4
F	Profilo celino est.	Vite autoperforante testa cilindrica 3,5 X 9,5	AV2101	N° 4
G	Profilo celino int.	Vite autoperforante testa svasata 3,5 X 19	AV2202	N° 4
H	Saffa fissaggio est.	Vite autoperforante testa cilindrica 4,2 X 16	AV2102	N° 8
I	Dima angolare	Vite autoperforante testa cilindrica 4,2 X 16	AV2102	N° 8
L	Staffa fissaggio int.	Vite autoperforante testa cilindrica 4,2 X 16	AV2102	N° 8
M	Celino su tappo	Vite autofilettante testa svasata 3,5 X 19	AV2202	N° 2
N	Guida tapparella	Vite autoperforante testa svasata 3,5 X 32	AV2201	N° 8
O	Battuta regolabile	Vite autofilettante testa svasata 3,5 X 19	AV2202	N° 8
P	vite dime	Vite autoperforante testa cilindrica 4,2 X 16	AV2102	N° 4
Q	Placchetta avvolgitore	Vite autofilettante testa svasata 3,9 X 25	AV1202	N° 2

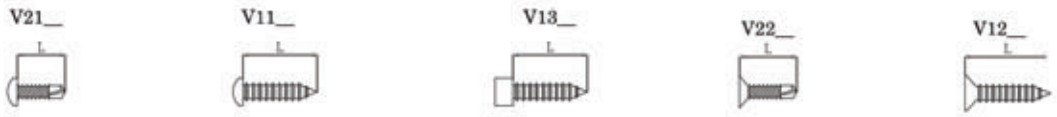

GUARNIZIONI

Riferimento	Descrizione	Cod.:	Quantità
Battuta infisso	Guarnizione battuta	A6001	1 (L-70) + 2 (H - 275)
Guide avvolgibile	Guarniz. spazzol. 50	A6101	4 * (H - 275) - tapparelle da 14
	Guarniz. spazzol. 70	A6102	4 * (H - 275) - tapparelle da 9
Celino	Guarniz. spazzol. 70	A6102	2 * L
Cassonetto e testa	Guarniz. spazzol. 130	A6103	3 * L



SISTEMA FM80_25

Battuta infisso regolabile da 50 a 80 mm

Monoblocco filo muro - cassonetto da 25

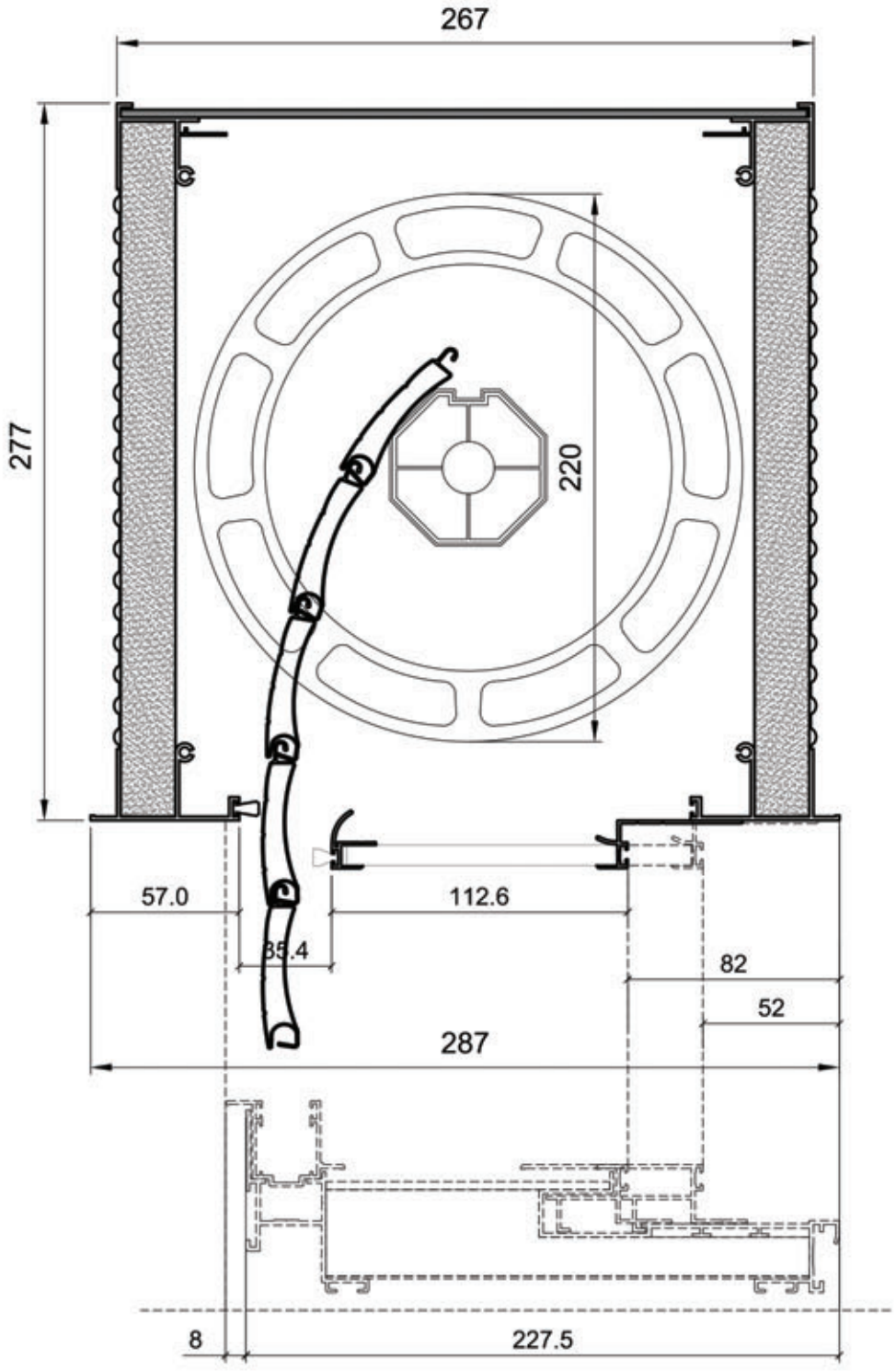

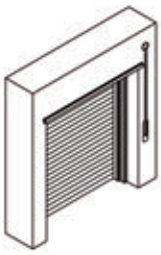

SISTEMA FM80_30

Battuta infisso regolabile da 50 a 80 mm

Monoblocco filo muro - cassonetto da 30

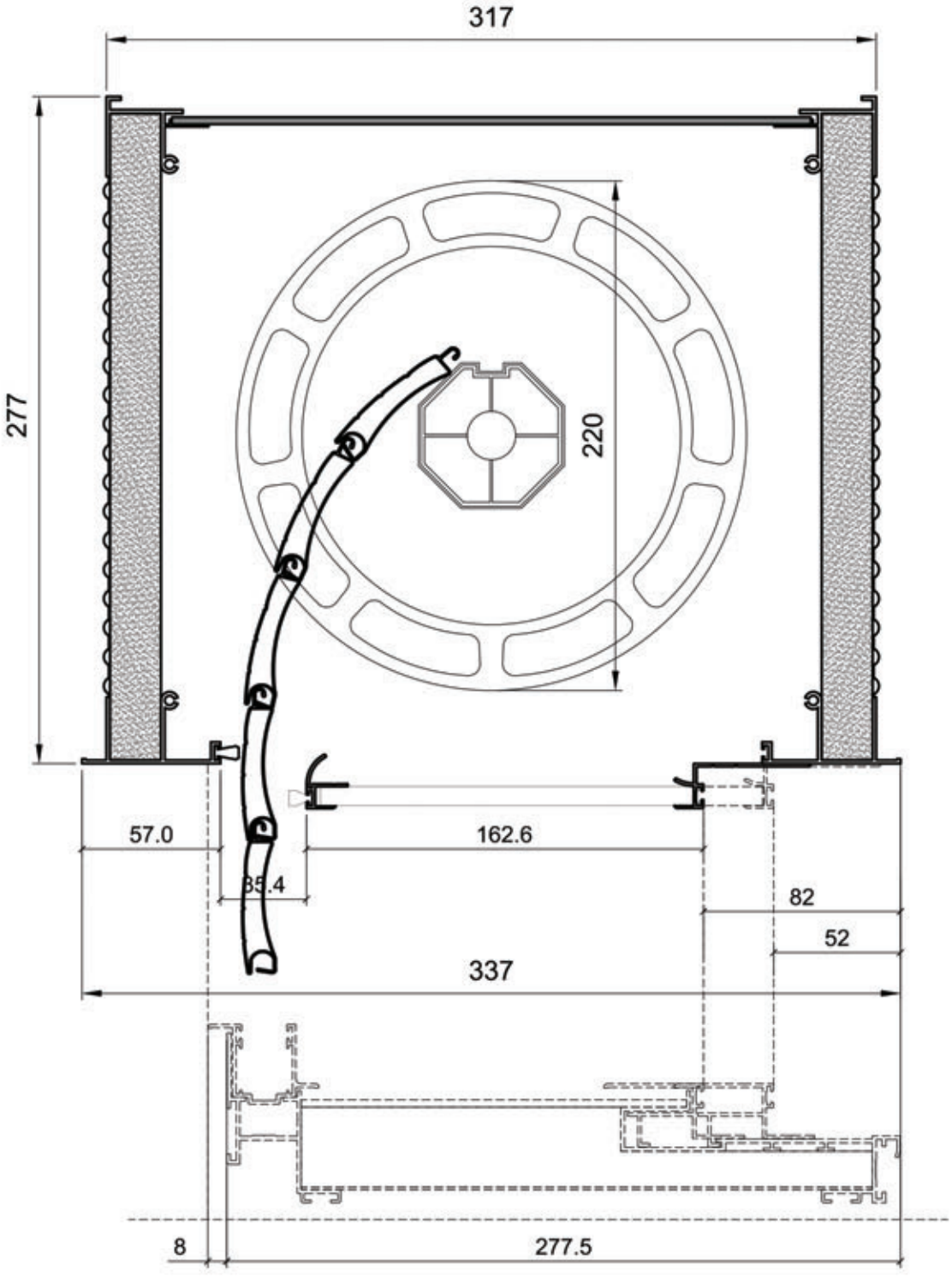



SISTEMA FM80_R25

Battuta infisso regolabile da 50 a 80 mm

Monoblocco filo muro - cassonetto ribassato da 25

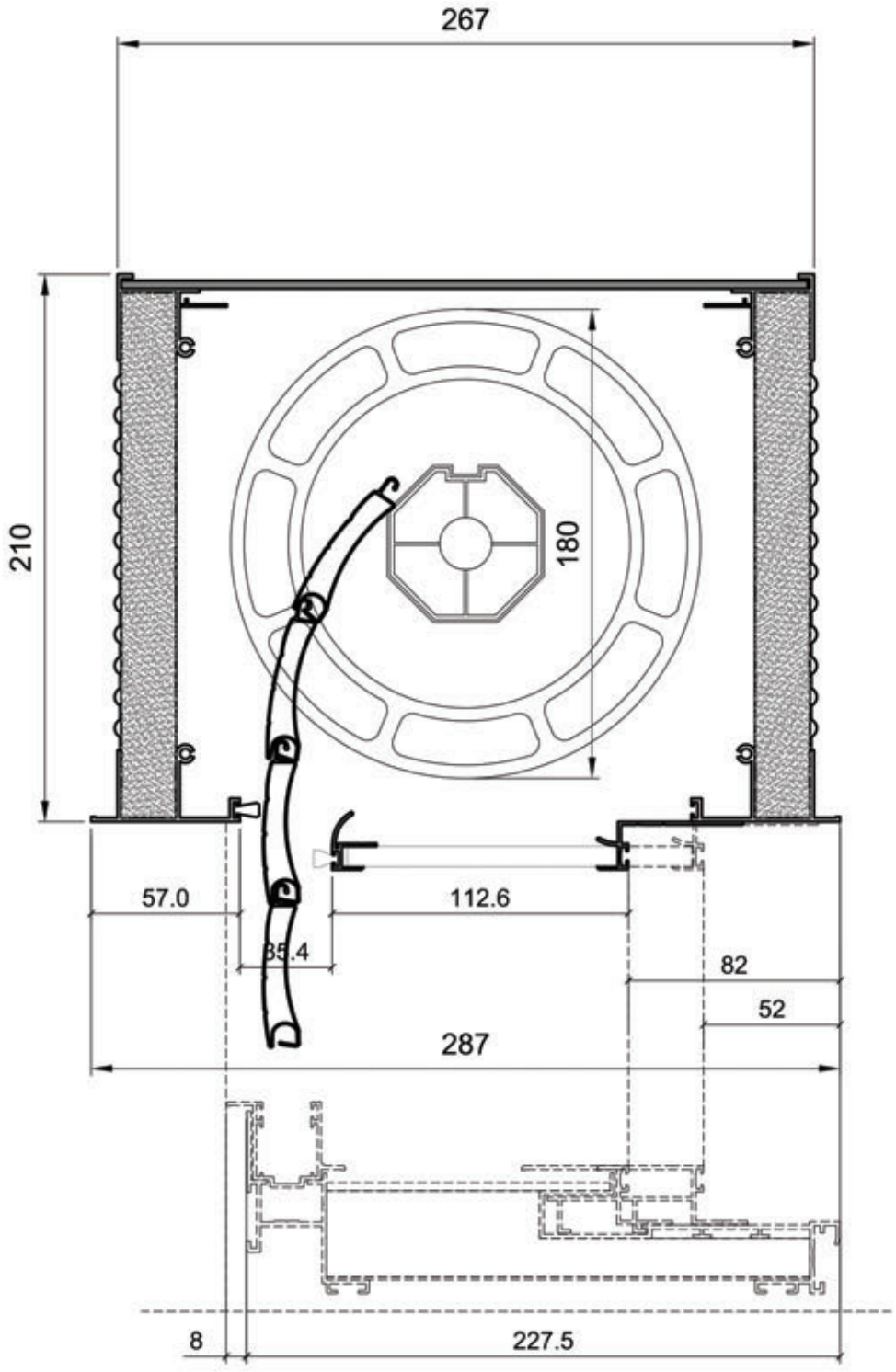

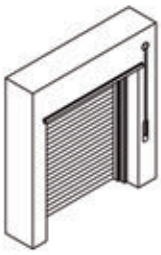

SISTEMA FM80_R30

Battuta infisso regolabile da 50 a 80 mm

Monoblocco filo muro - cassonetto ribassato da 30

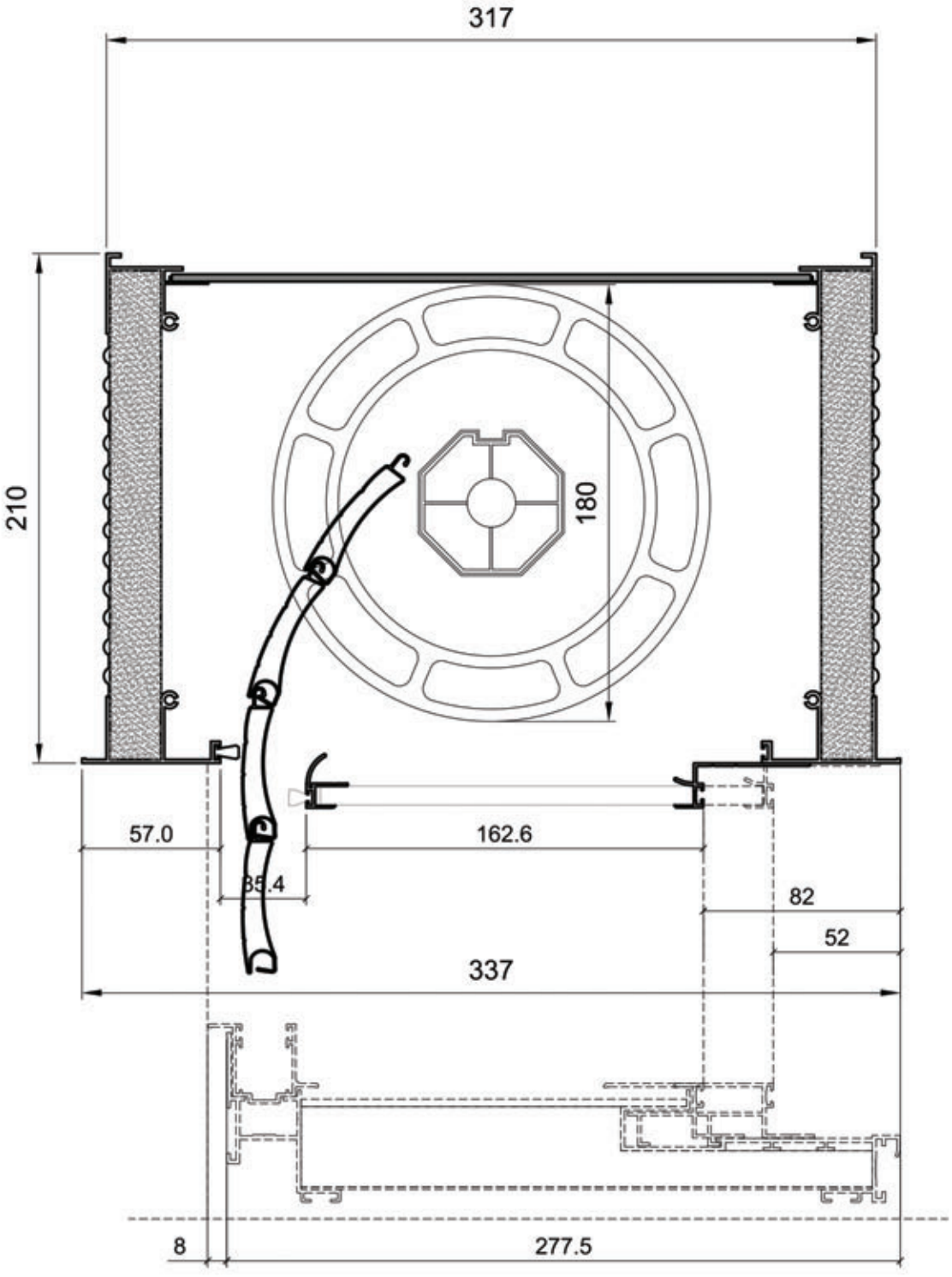



SISTEMA FM80_S25

Battuta infisso regolabile da 50 a 80 mm

Monoblocco filo muro - cassonetto ristrutturazione da 25

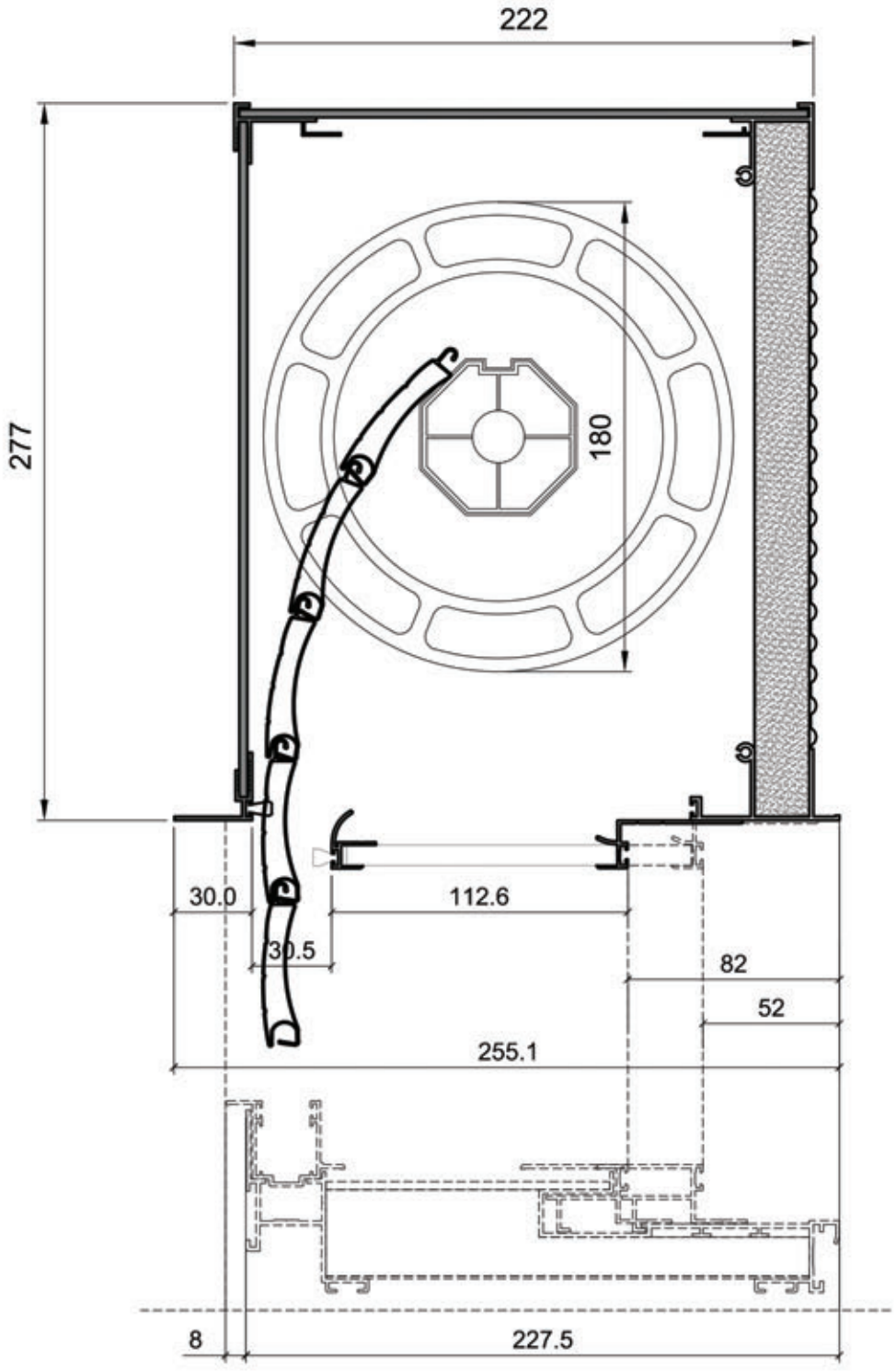

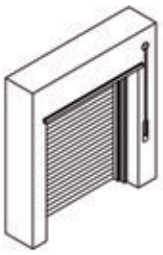

SISTEMA FM80_S30

Battuta infisso regolabile da 50 a 80 mm

Monoblocco filo muro - cassonetto ristrutturazione da 30

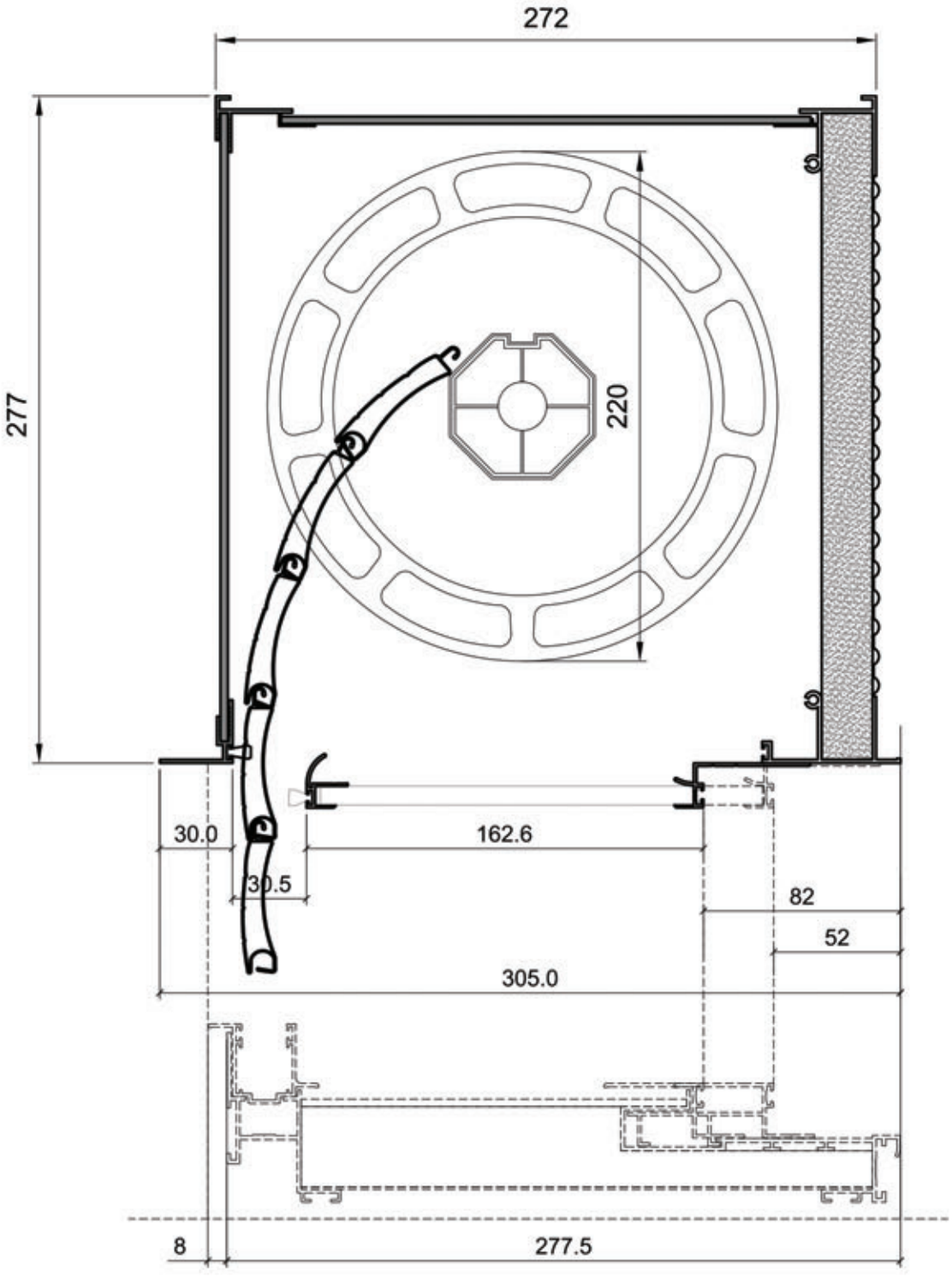



SISTEMA FM80_RS25

Battuta infisso regolabile da 50 a 80 mm

Monoblocco filo muro - cassonetto ribassato e ristrutturazione da 25

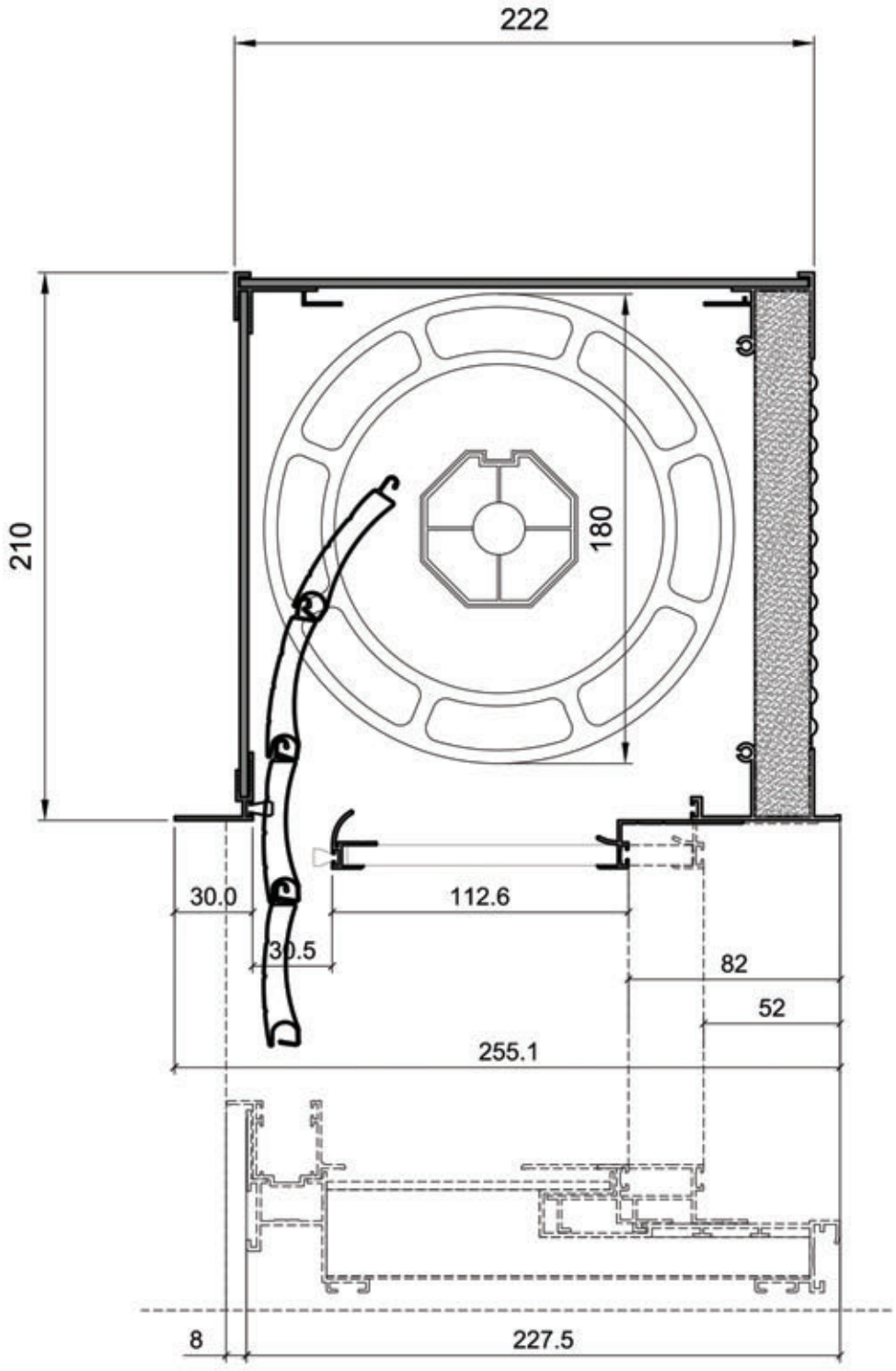

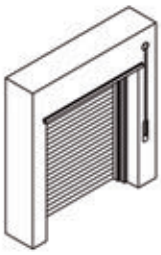

SISTEMA FM80_RS30

Battuta infisso regolabile da 50 a 80 mm

Monoblocco filo muro - cassonetto ribassato e ristrutturazione da 30

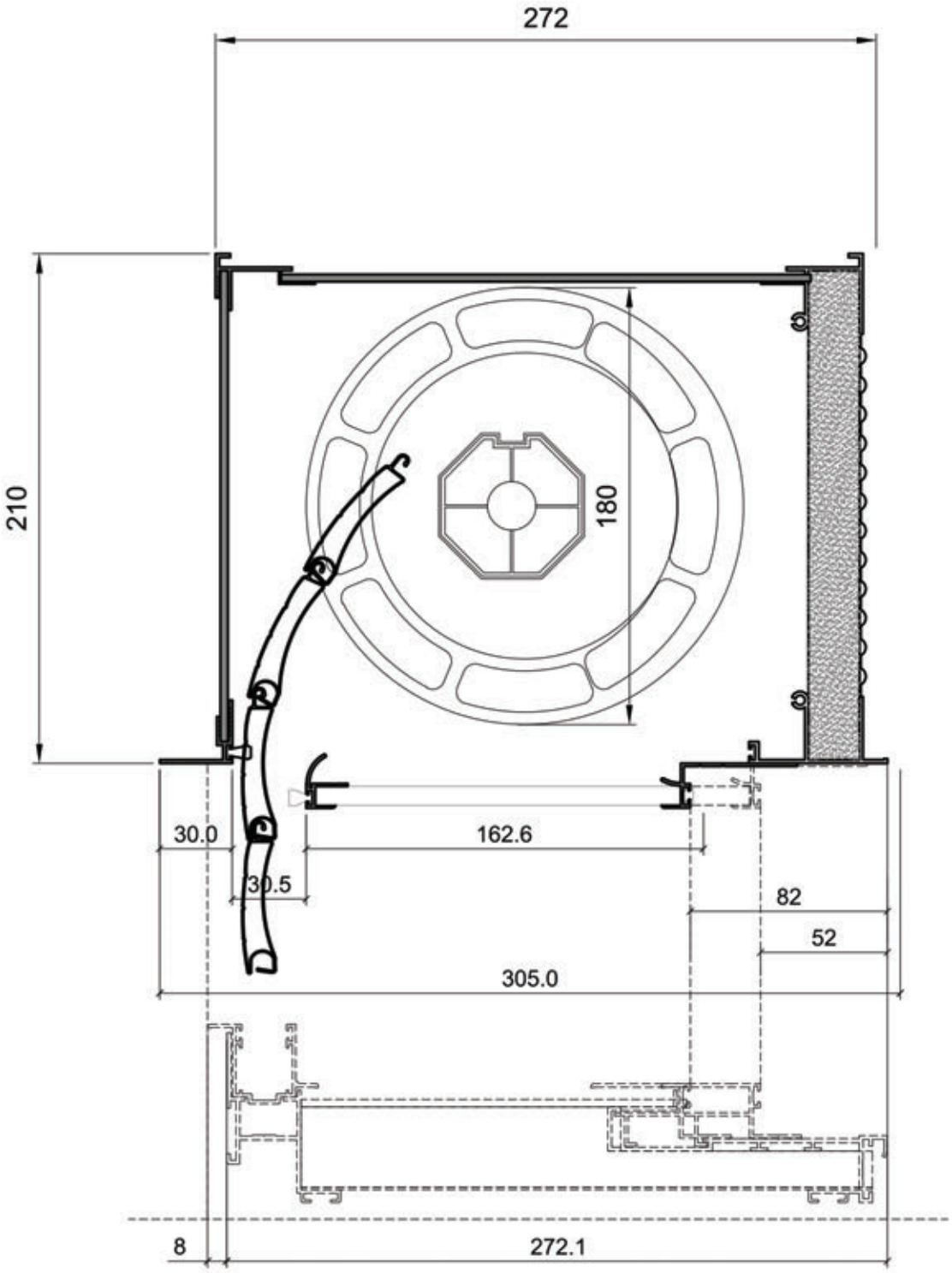

SISTEMA FM80_25
SPALLA DA 25

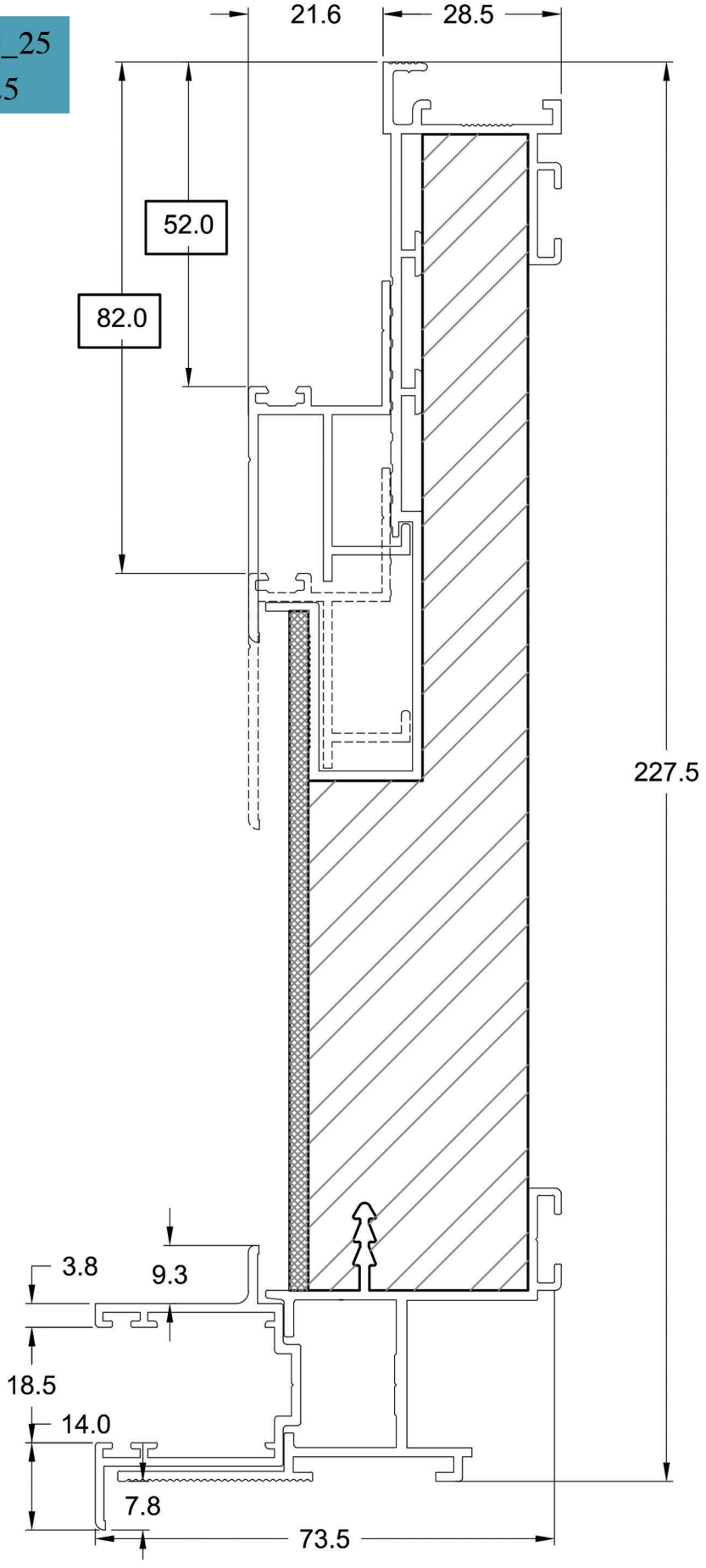

SISTEMA FM80_25
SPALLA DA 30

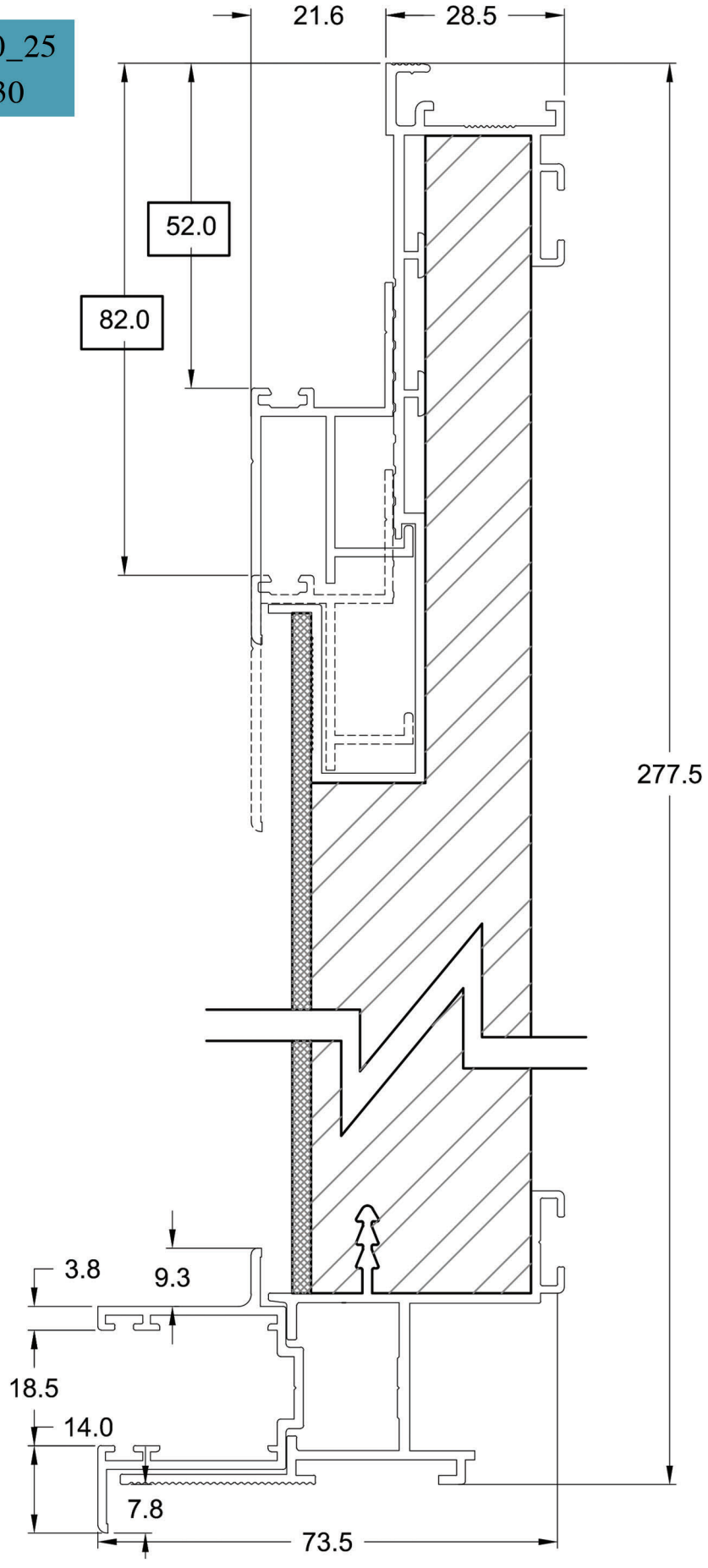

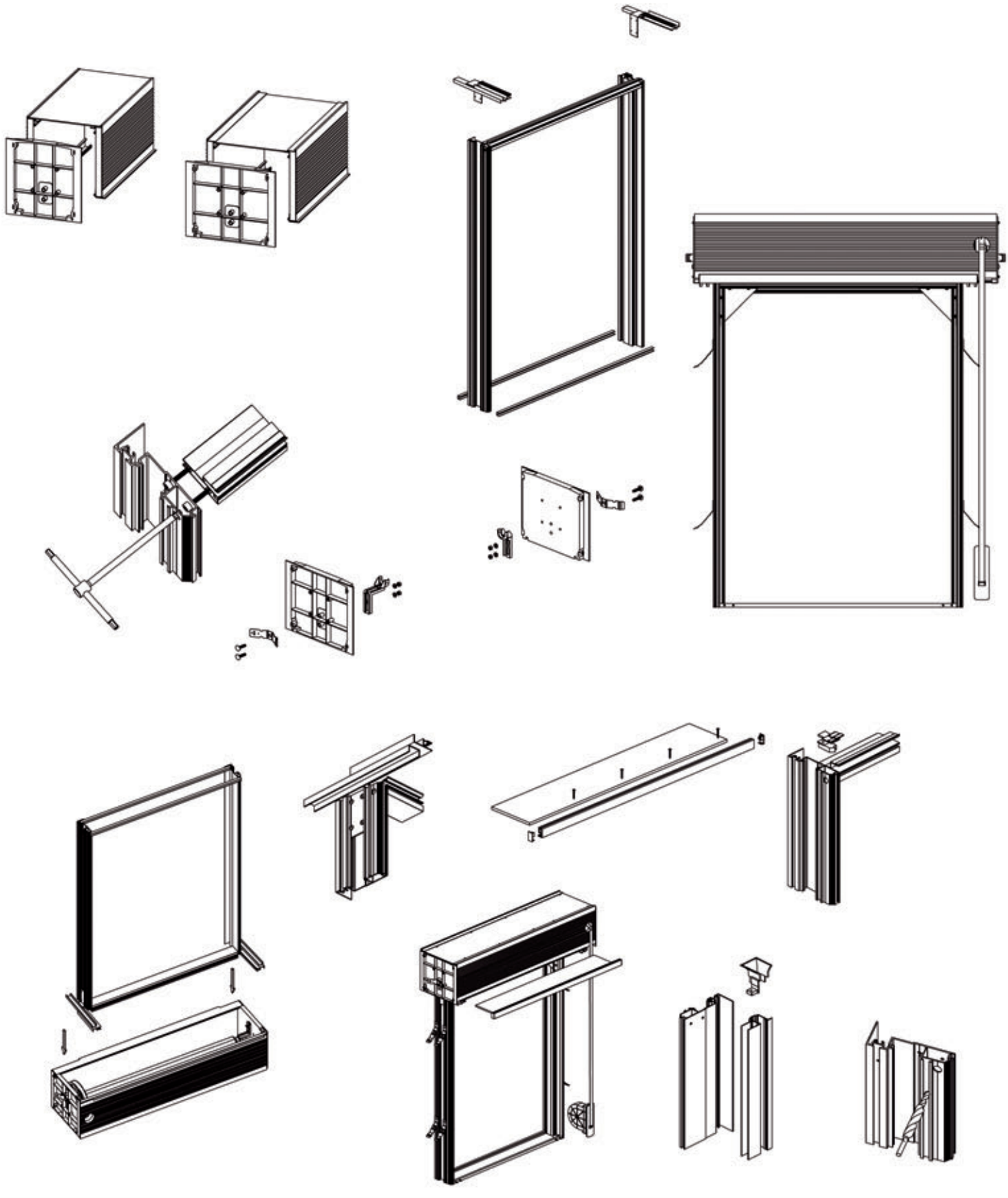

LAVORAZIONE SPALLA

Foratura spalla e assemblaggio traverso.

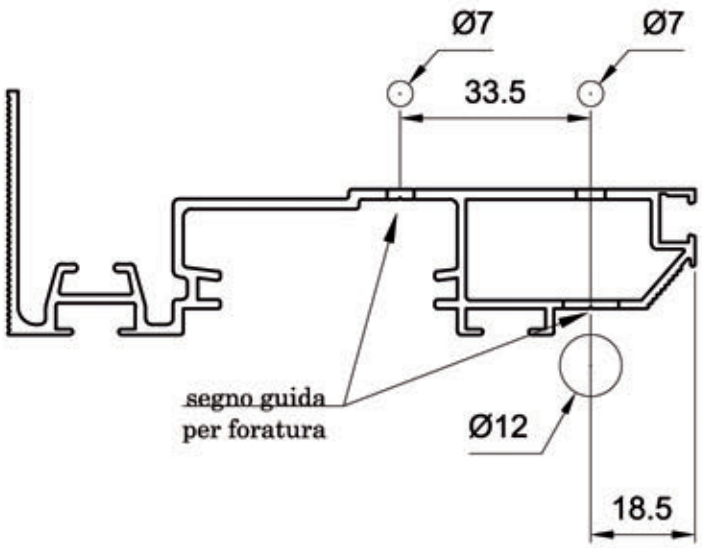

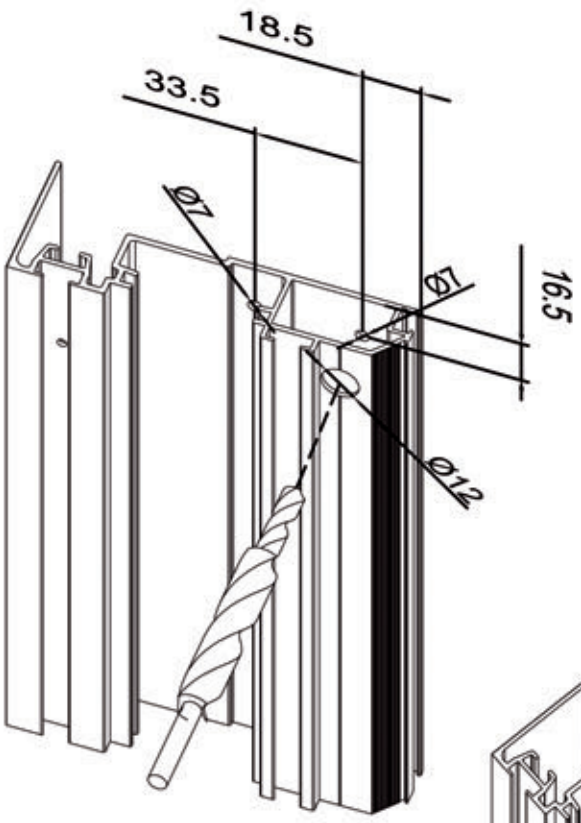

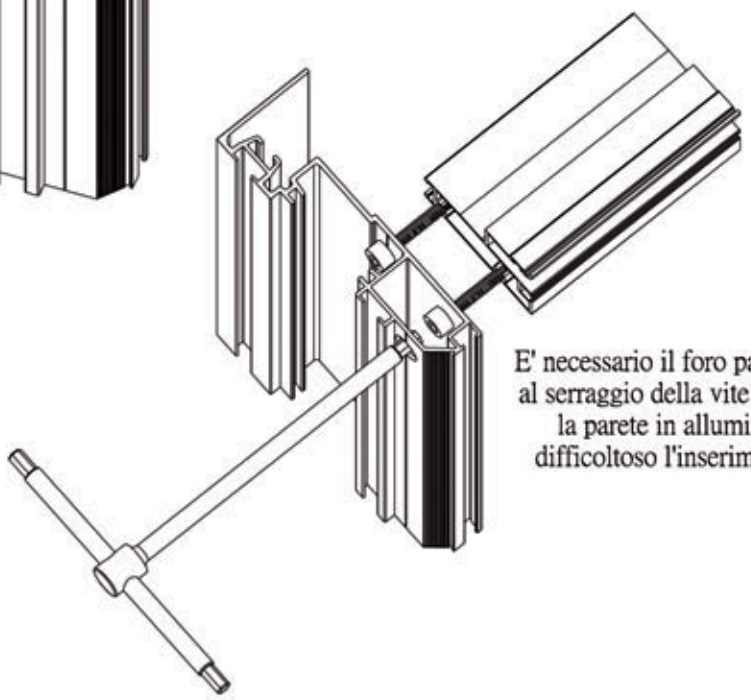

E' necessario il foro passante altrimenti al serraggio della vite si deformerebbe la parete in alluminio rendendo difficoltoso l'inserimento del tappo.

LAVORAZIONE SPALLA

Inserimento Cp. staffe celino.

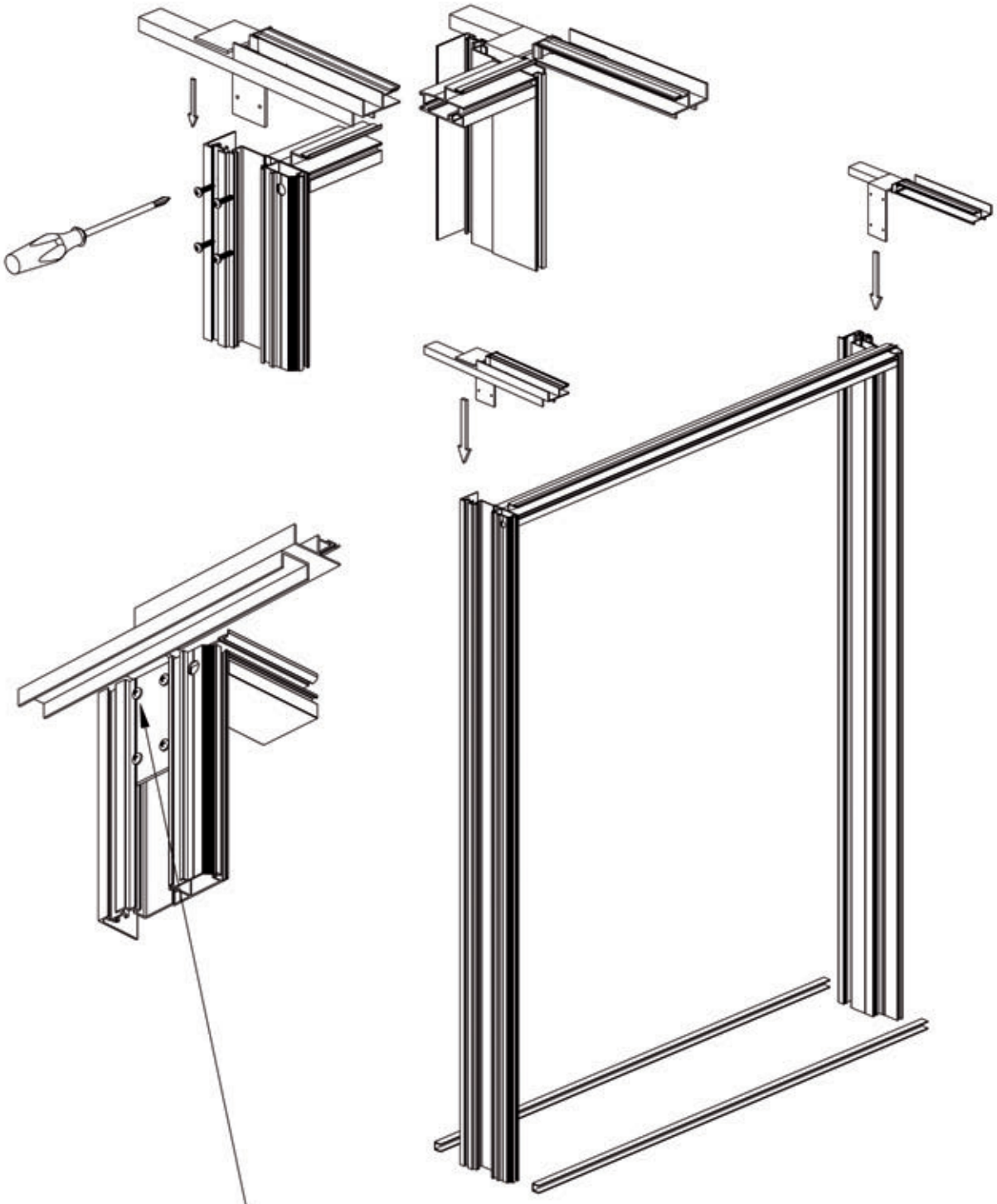

La vite non fora nessuna parete, serve a bloccare
la parte in acciaio che entra nella sede in alluminio.

LAVORAZIONE CASSONETTO

C1 / C1_R / C1_S / C1_RS

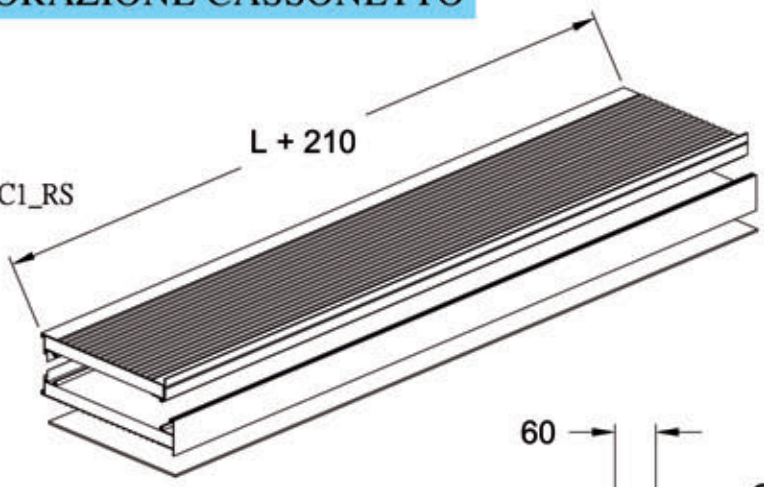

A) Taglio cassonetto

B) Foro per tappo
Guida centino

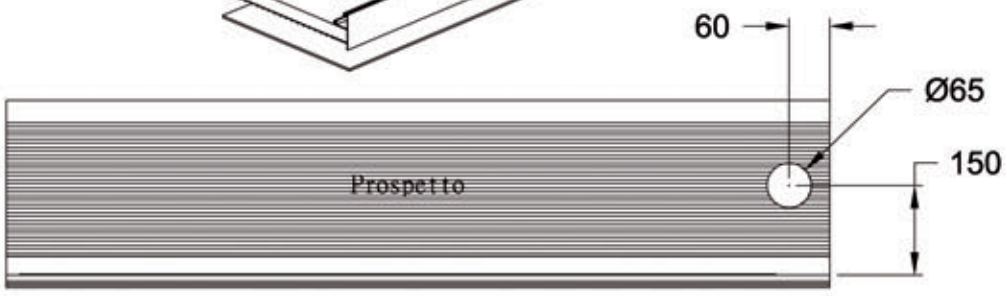

C) Scantonatura

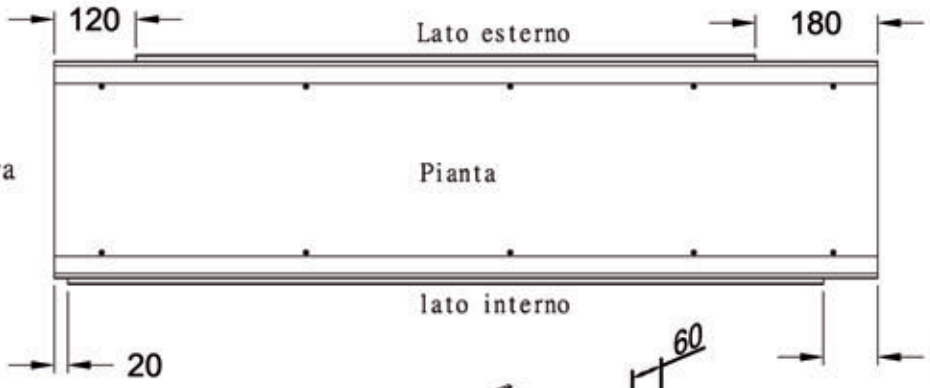

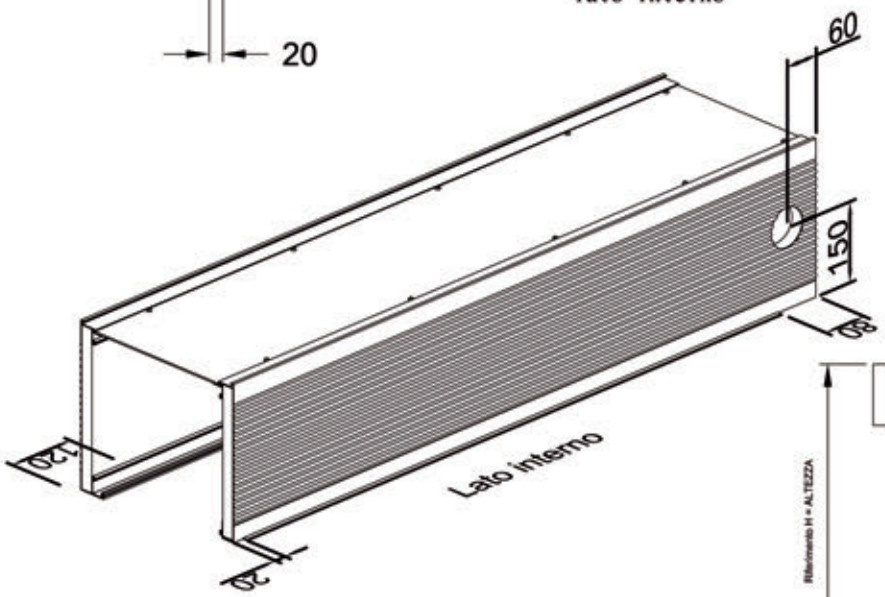

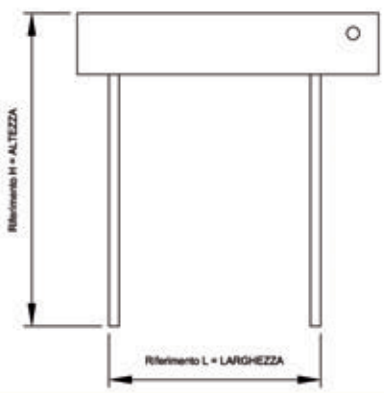

Realizzare foro da ⌀ 65mm nel caso di cassonetto con cinghia.
L = luce esterno telaio + 200mm.

SCELTA E MONTAGGIO TAPPI LATERALI

A) Cassonetto da 25

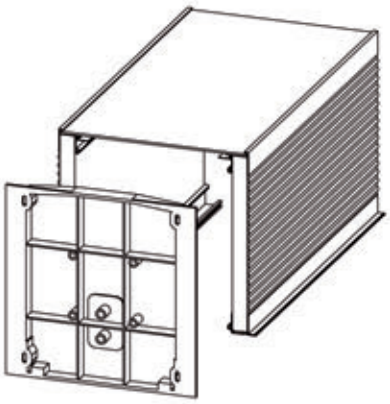

B) Cassonetto da 30

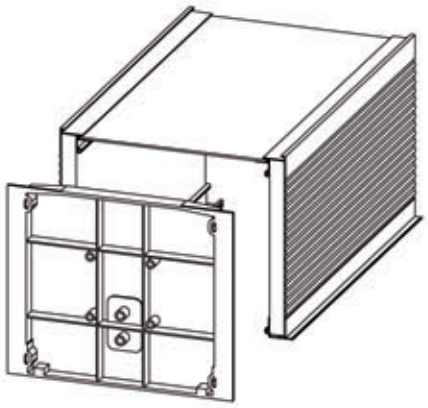

A) Assemblaggio Cassonetto da 25

B) Assemblaggio Cassonetto da 30

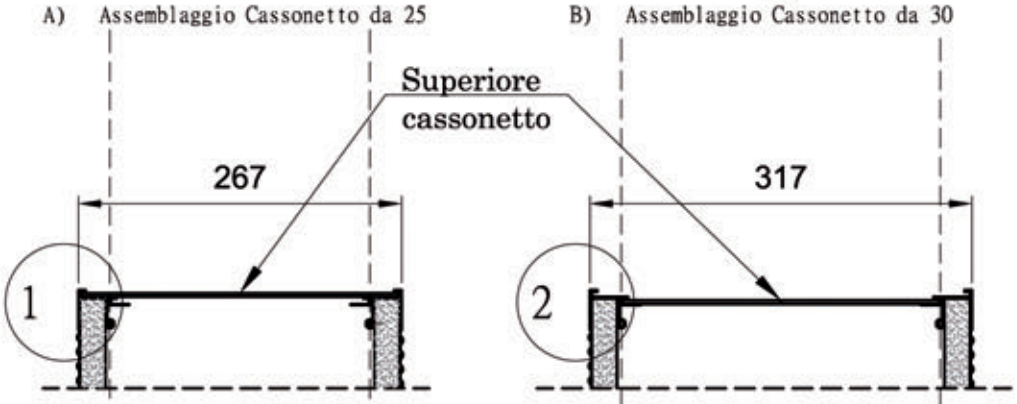

A) Tappo per cassonetto da 25

B) Tappo per cassonetto da 30

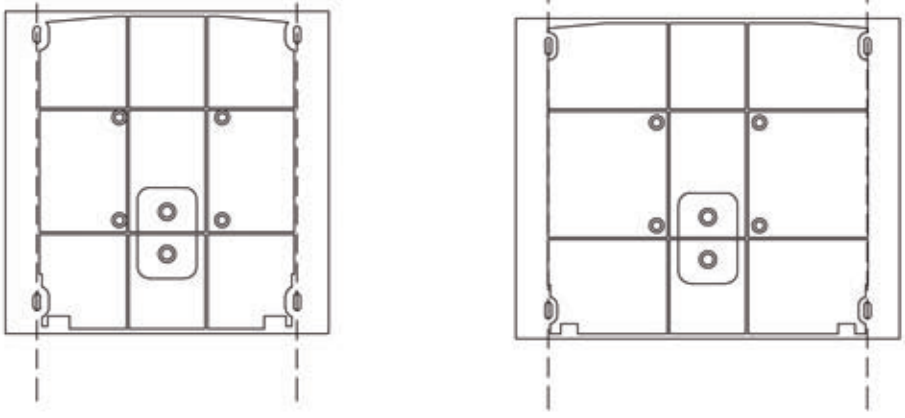

Sono stati realizzati tappi per spessore muro da 25 e da 30 anche per cassonetti tipo RISTRUTTURAZIONE, RIBASSATI, E RIBASSATI RISTRUTTURAZIONE tutti in materiale plastico.

Per realizzare cassonetti da 25 o da 30, utilizzare gli stessi profili, **basta montare la parte superiore cassonetto negli alloggi "1" o "2".**

MONTAGGIO ACCESSORI CASSONETTO (CINGHIA)

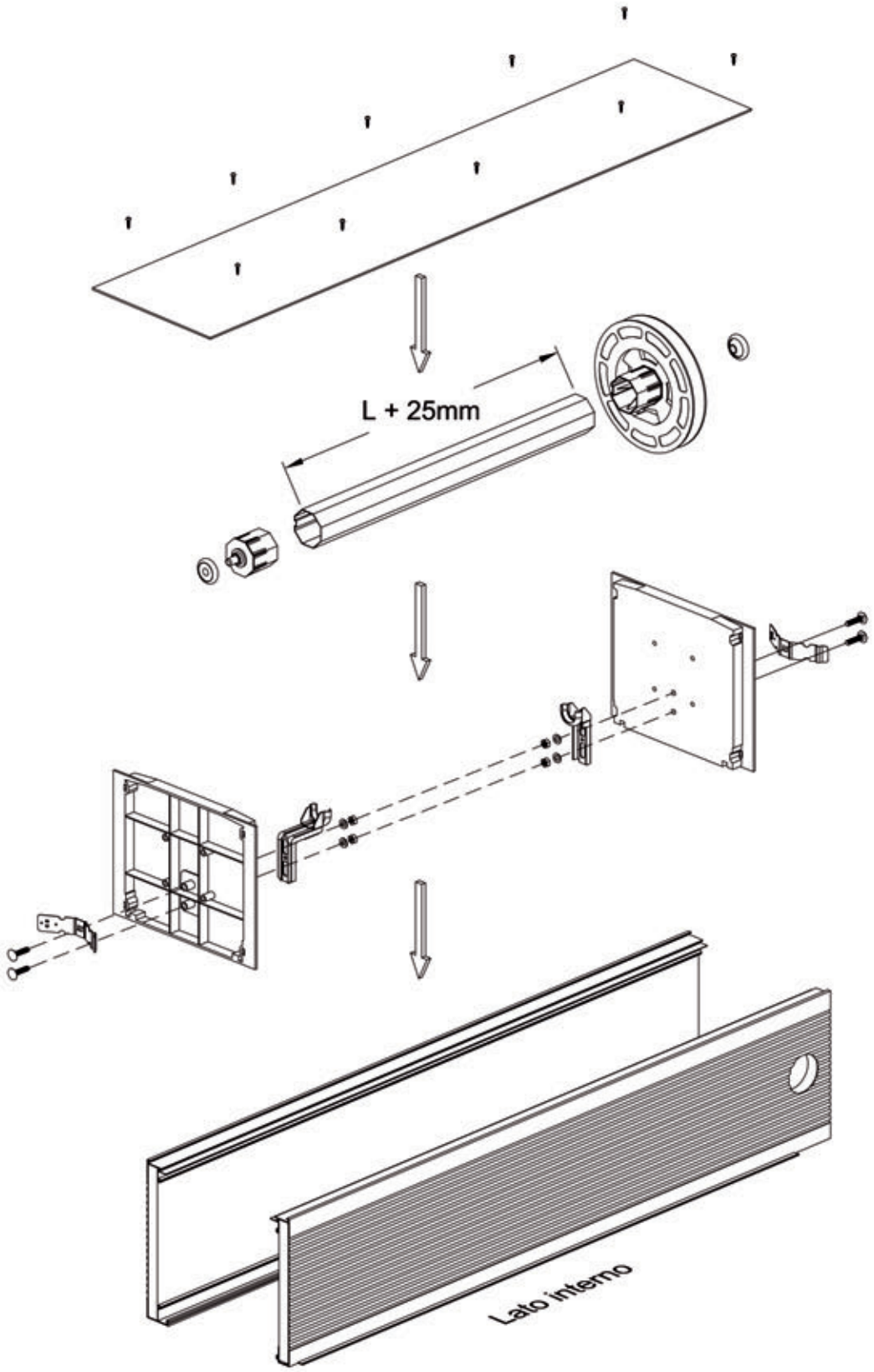

MONTAGGIO ACCESSORI CASSONETTO (MOTORE)

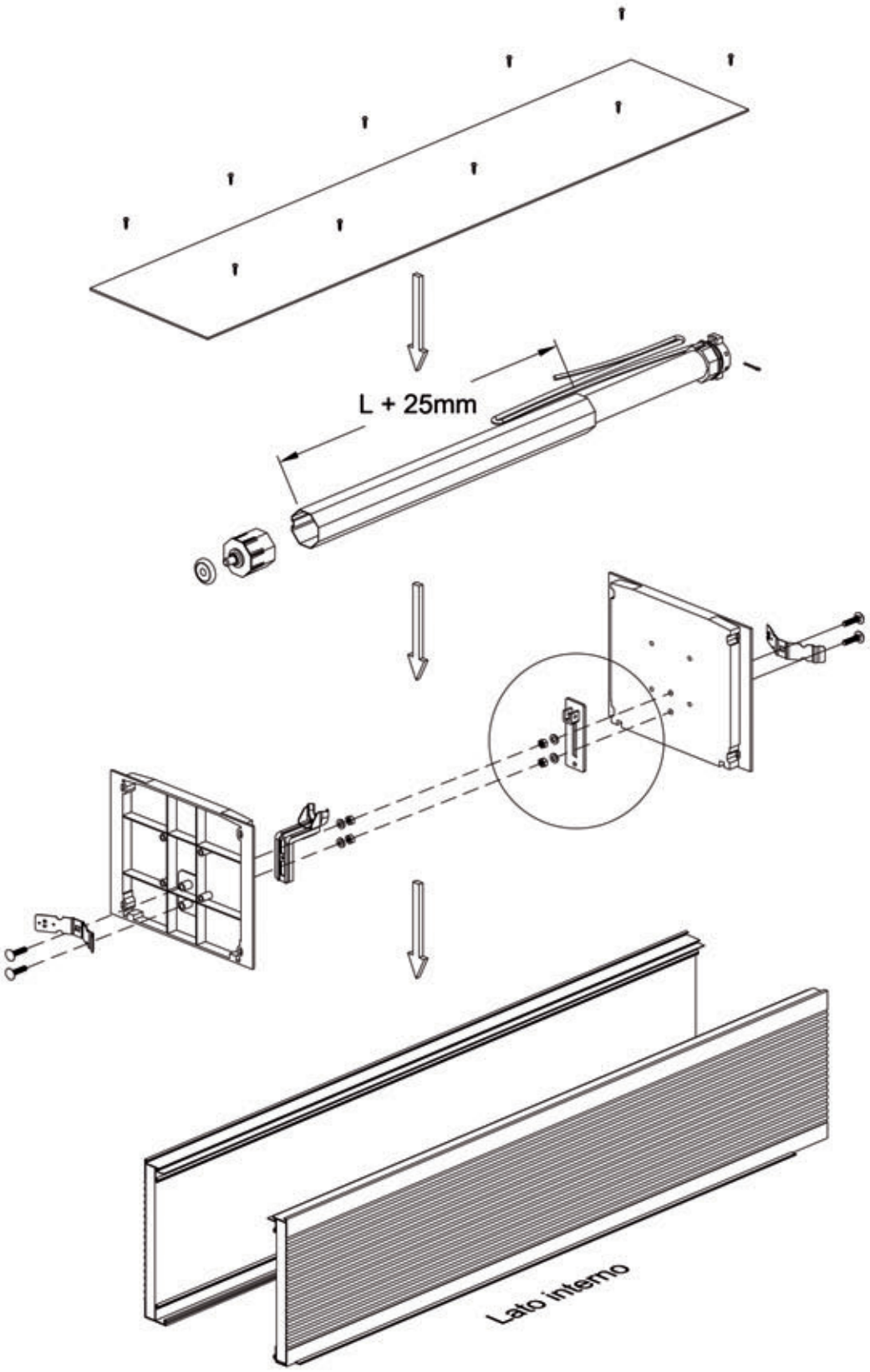

Utlizzando il motore per tapparelle, la distinta taglio rimane invariata, stessa lunghezza del cassonetto e del rullo ottagonale

MONTAGGIO TELAIO SU CASSONETTO DA 25/30

Stessa lavorazione anche per la versione motorizzata.

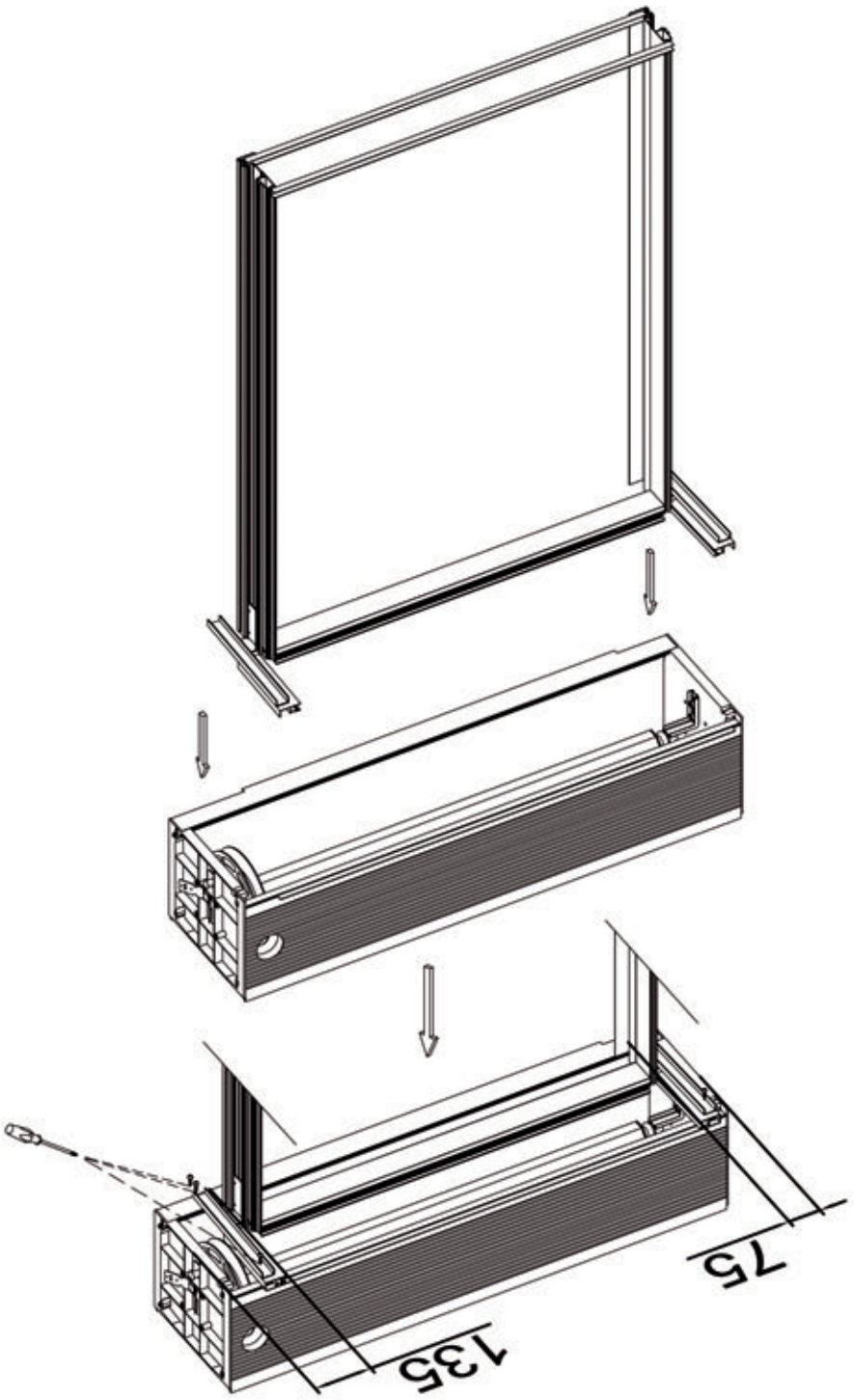

Capovolvere il cassonetto, appoggiare il telaio completo di staffe celino, spostarlo secondo le distanze indicate ed avvitarlo sia nella parte interna che quella esterna.

MONTAGGIO CELINO

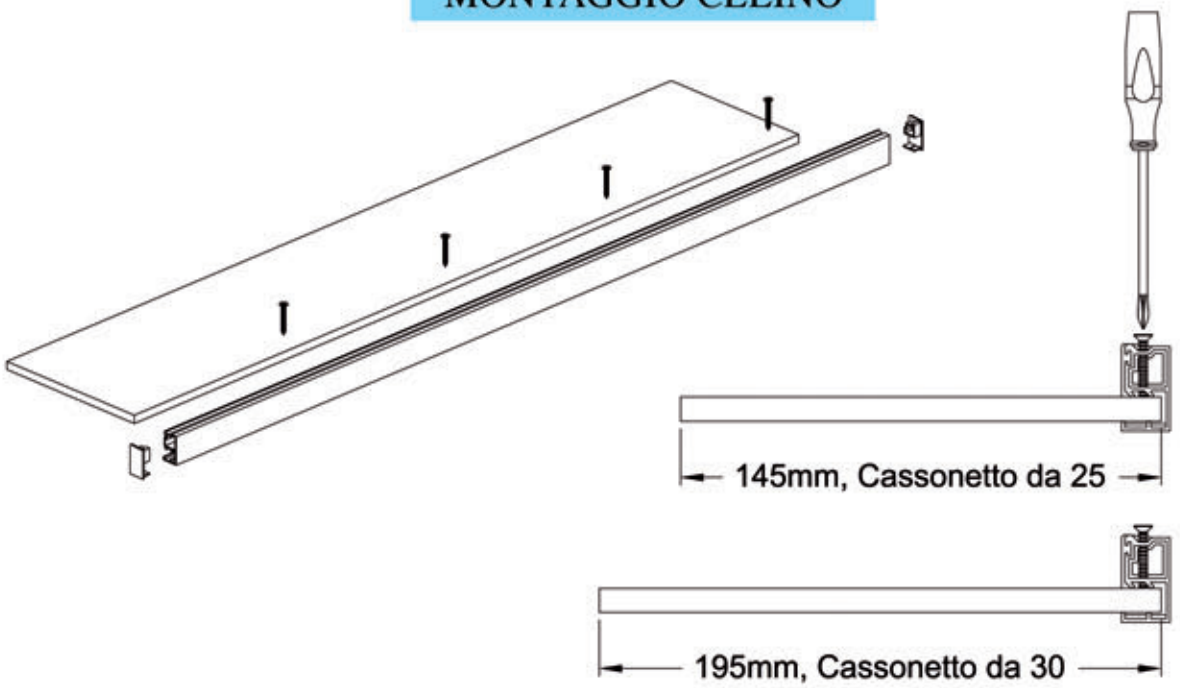

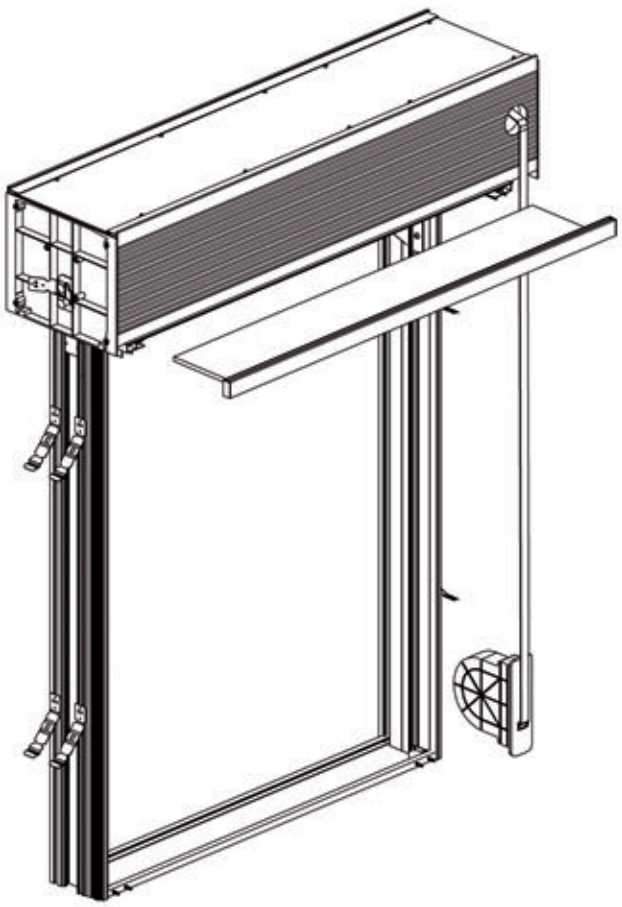

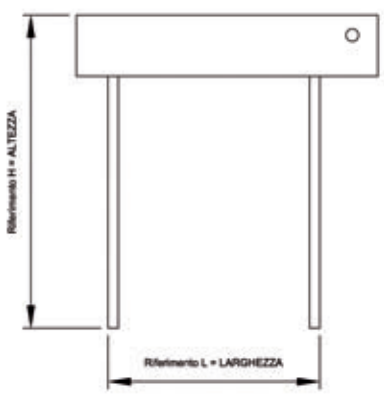

E' indicata la **profondità** del pannello **(celino)** da utilizzare nel caso di spessore muro 25 o 30, la lunghezza è specificata nella distinta taglio.

MONTAGGIO PROFILI VERNICIATI

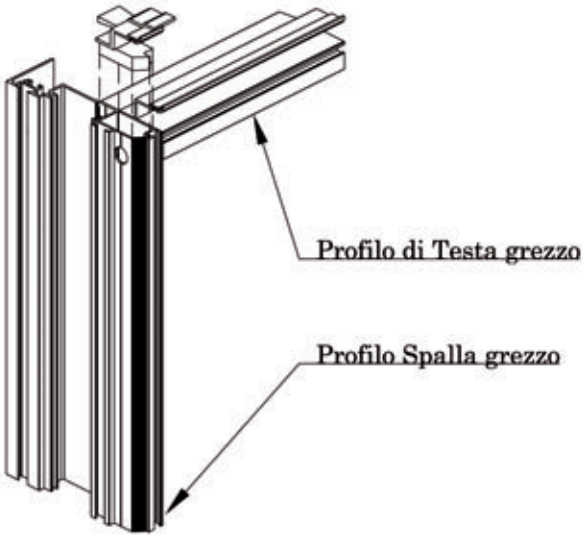

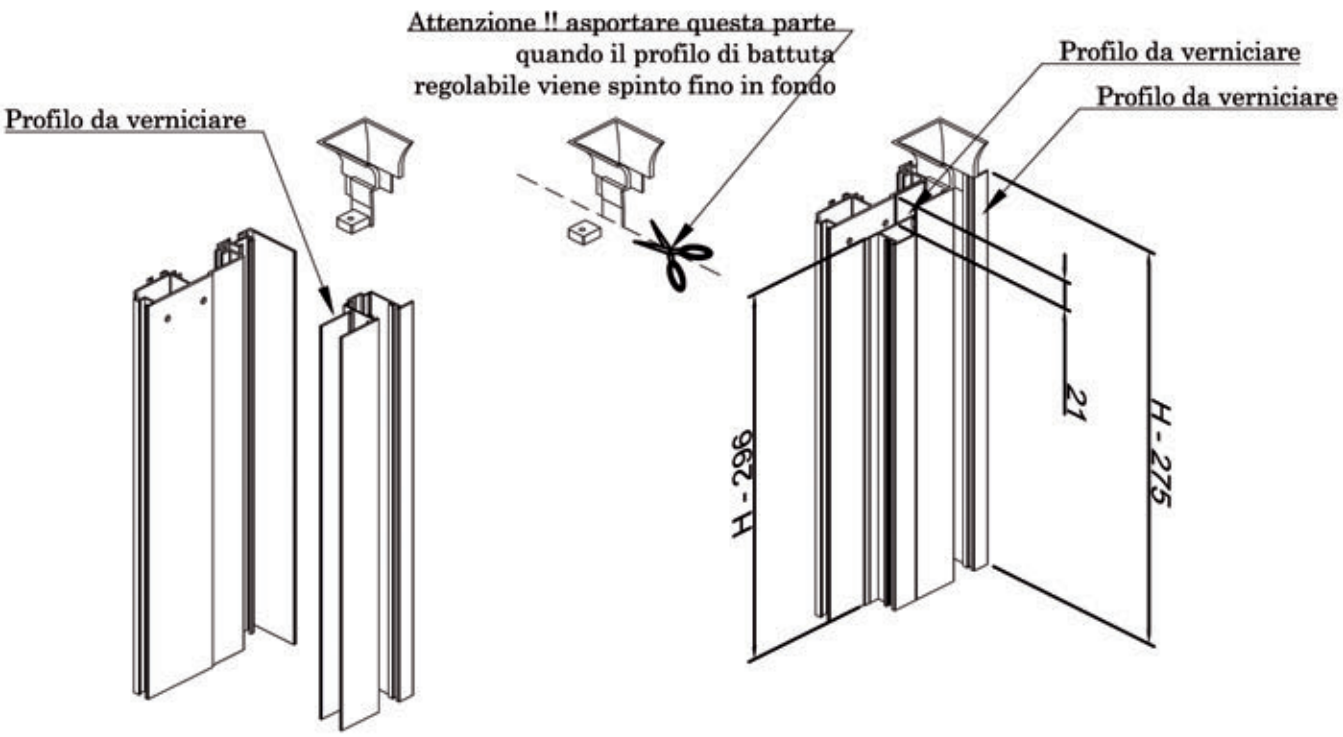

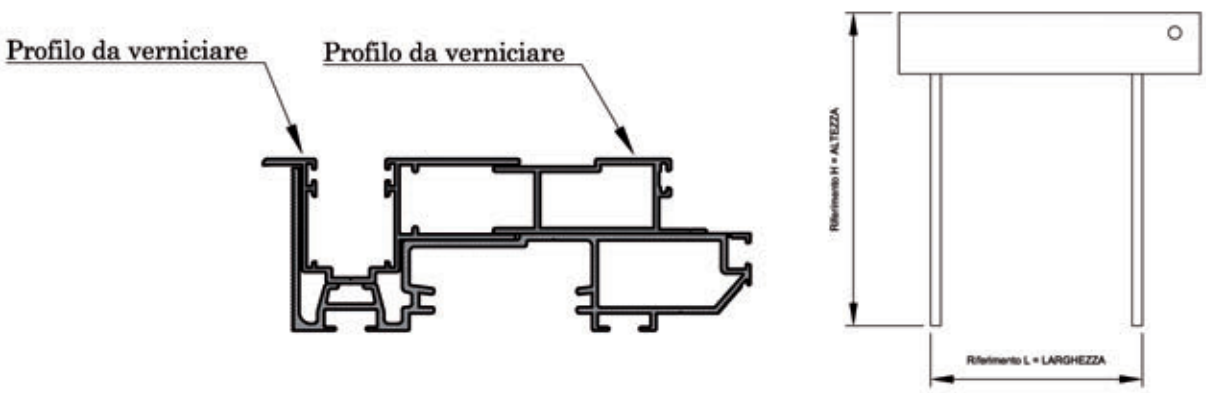

MONTAGGIO PROFILI VERNICIATI

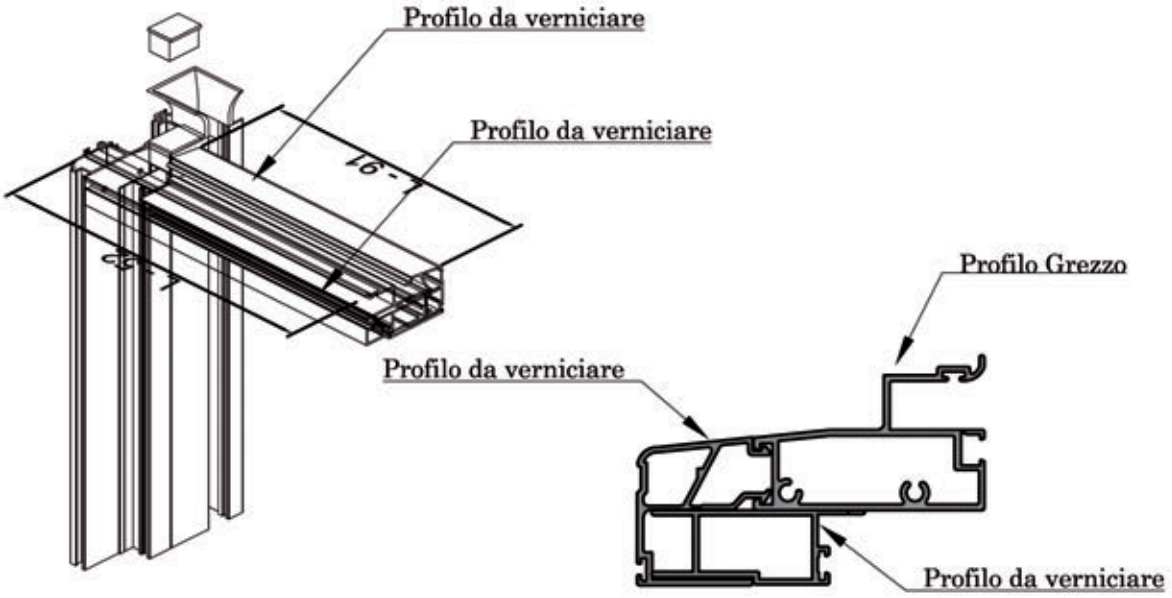

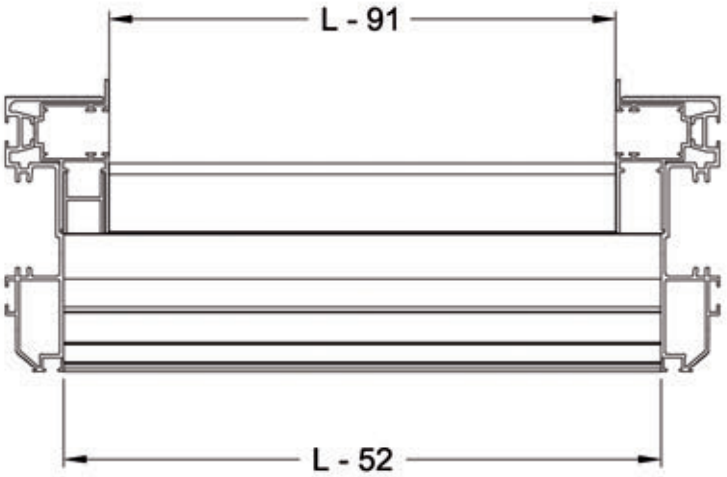

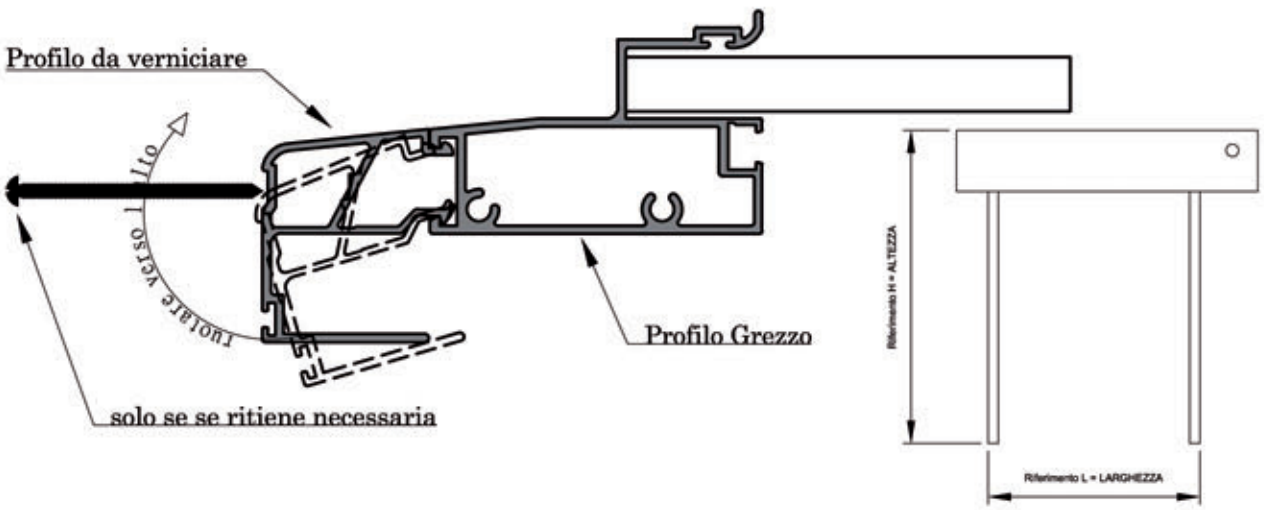

MONTAGGIO TAPPI

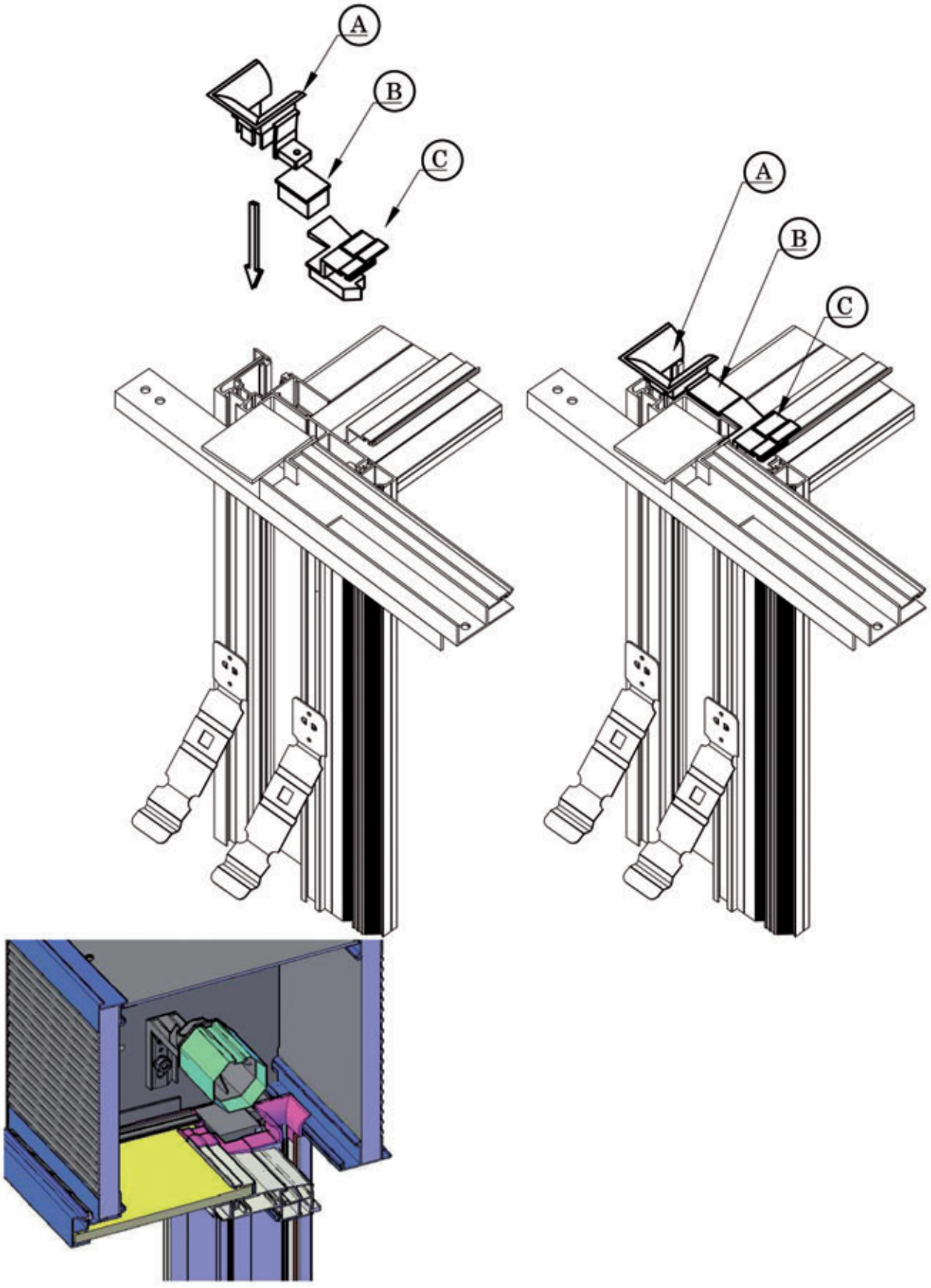

MONTAGGIO TAPPI

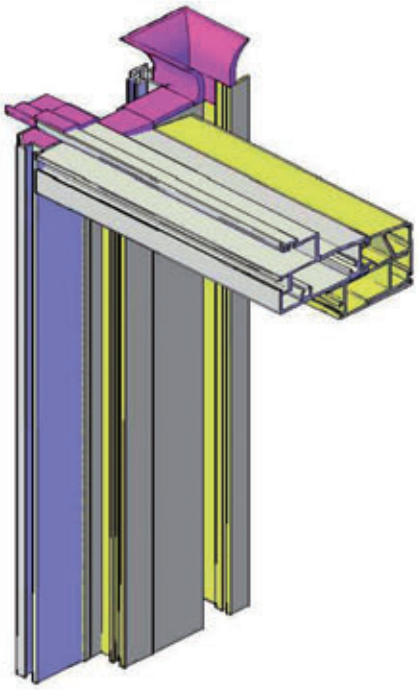

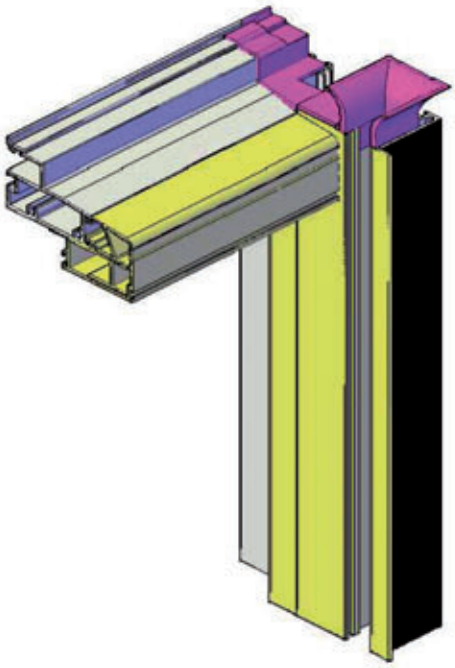

In giallo i profili da verniciare

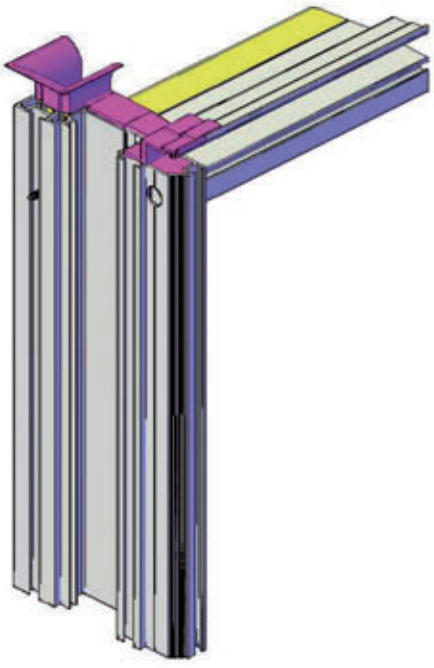

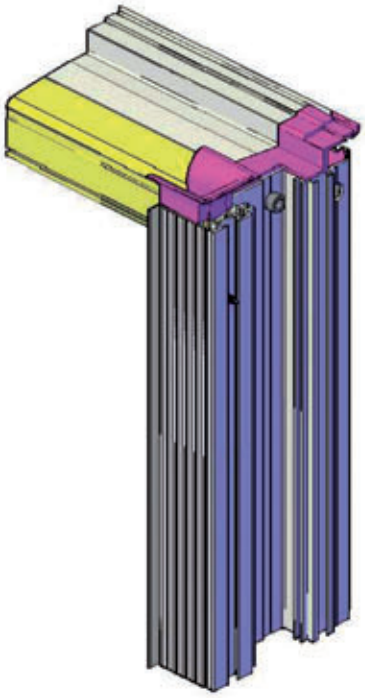

MONTAGGIO DIME E ZANCHE

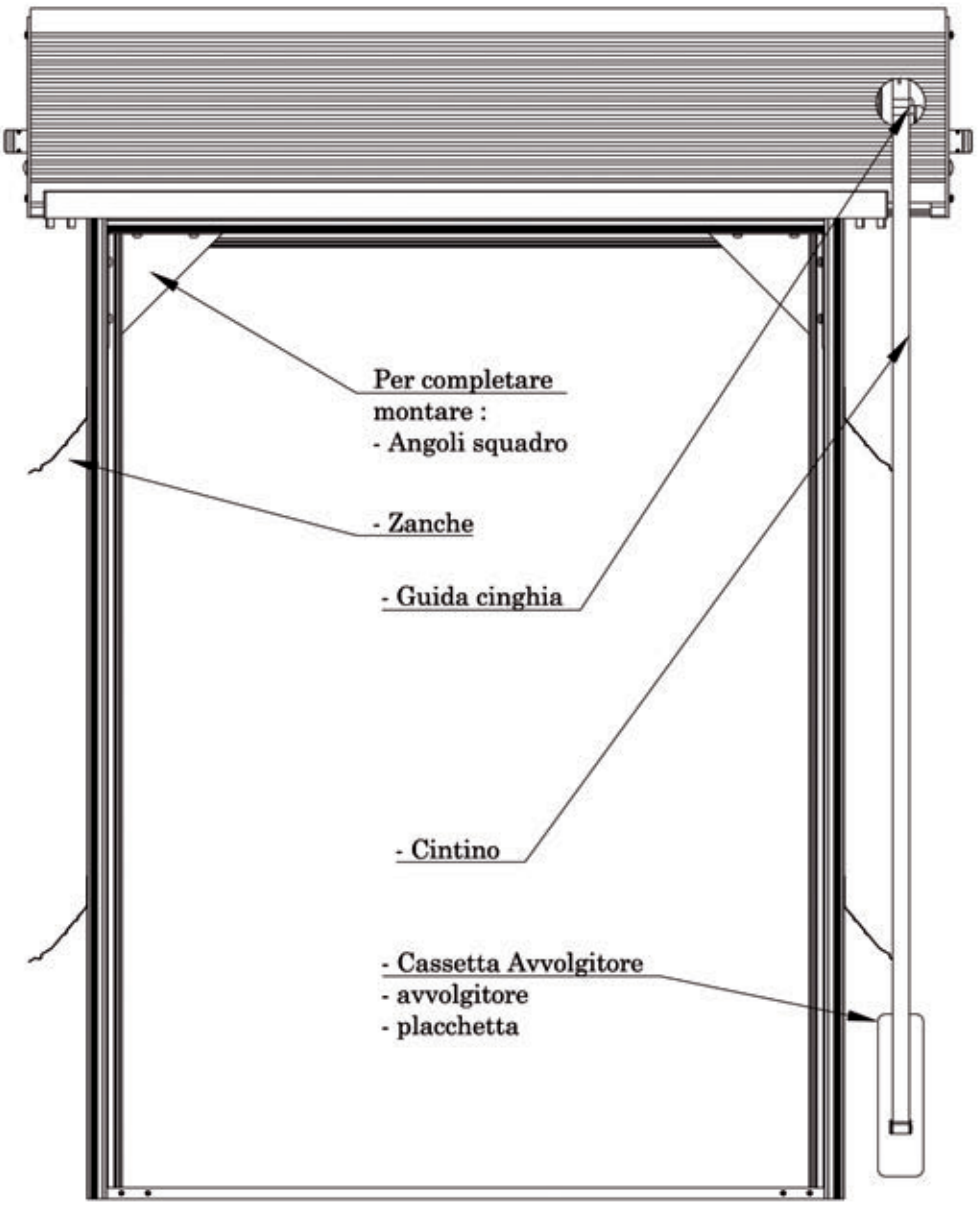

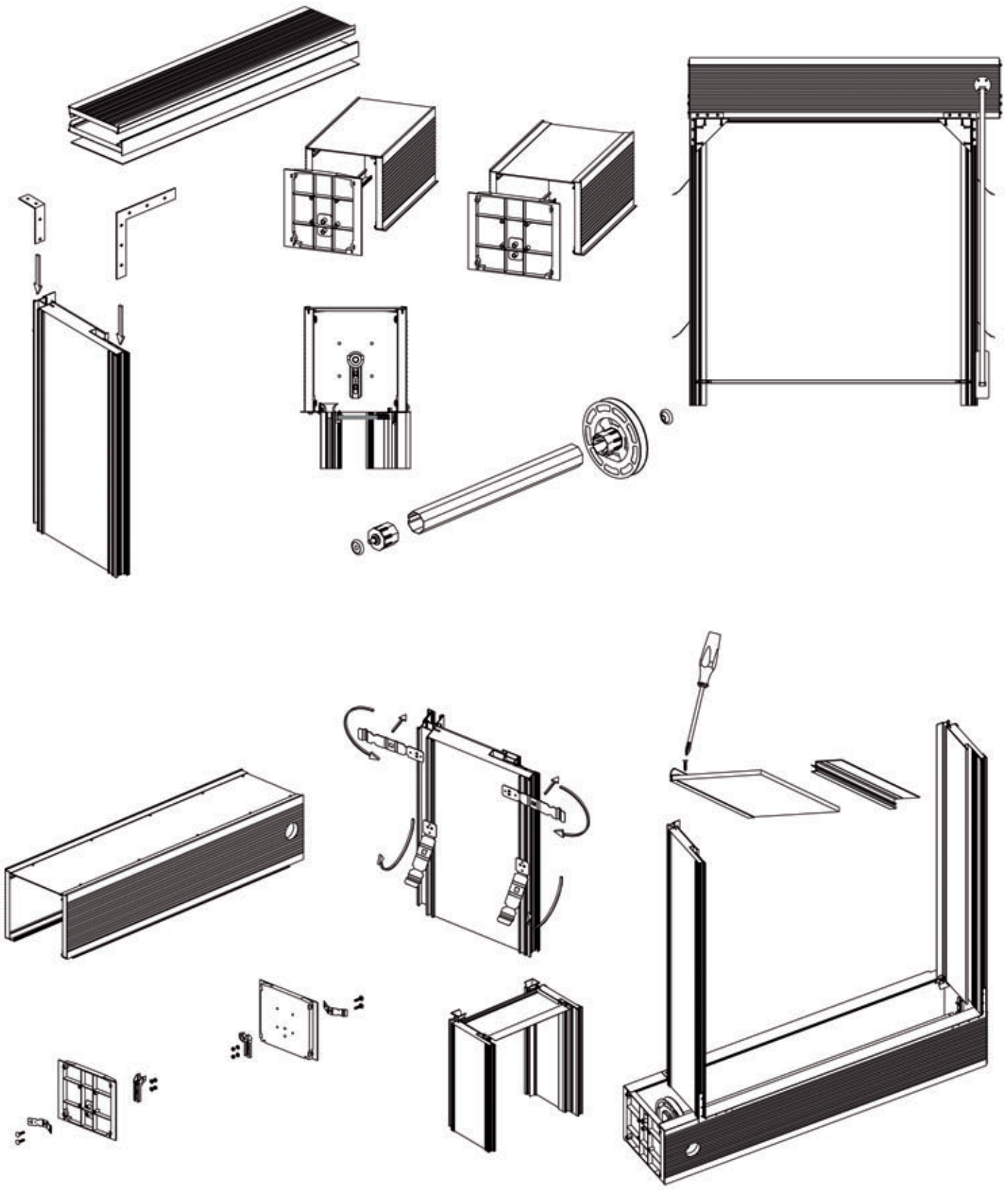

TAGLIO SPALLA COIBENTATA

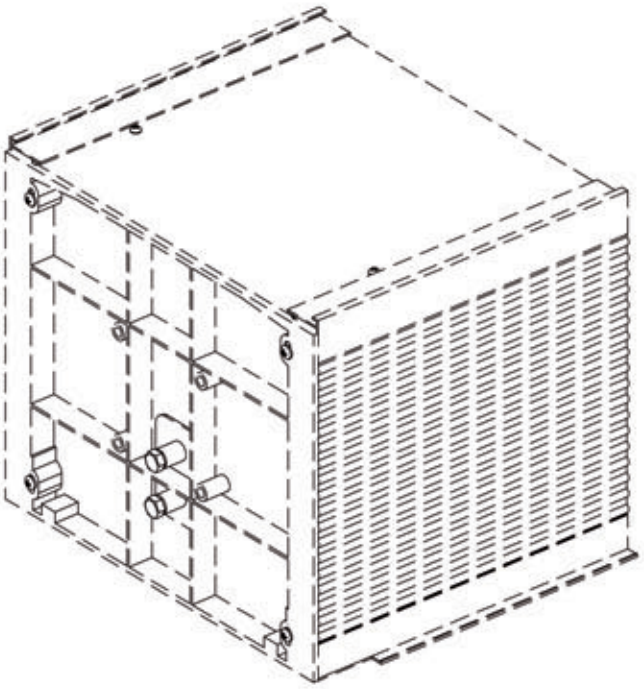

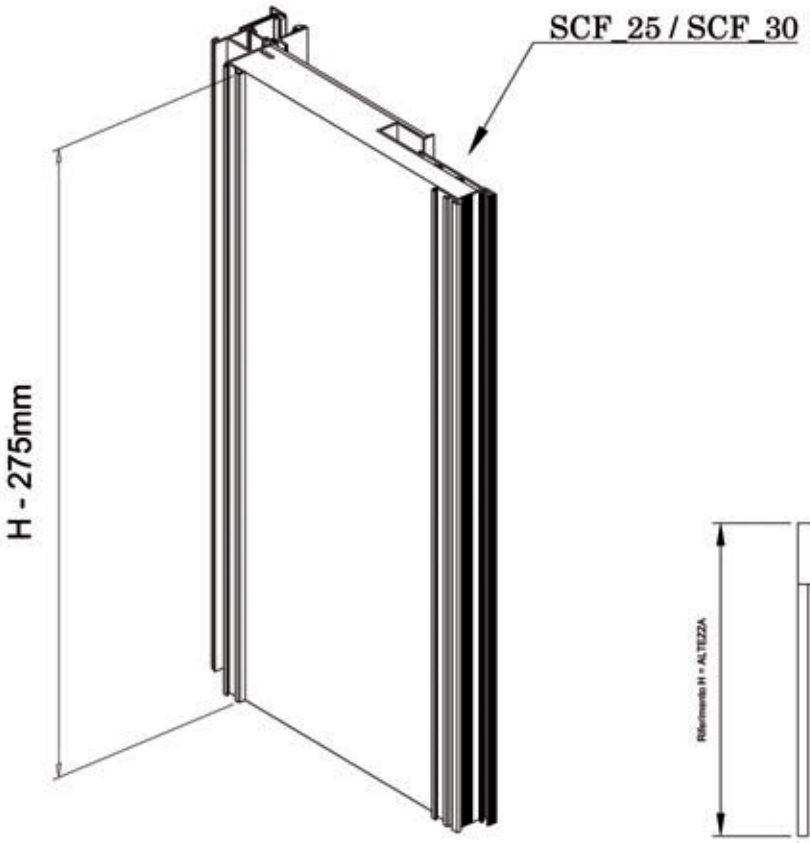

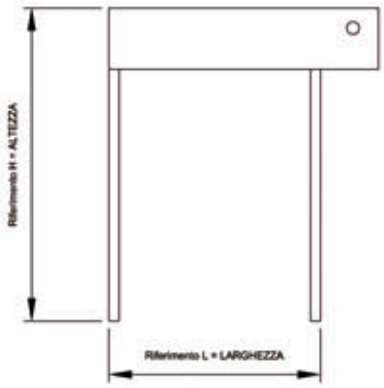

LAVORAZIONE CASSONETTO

C2 / C2_R / C2_S / C2_RS

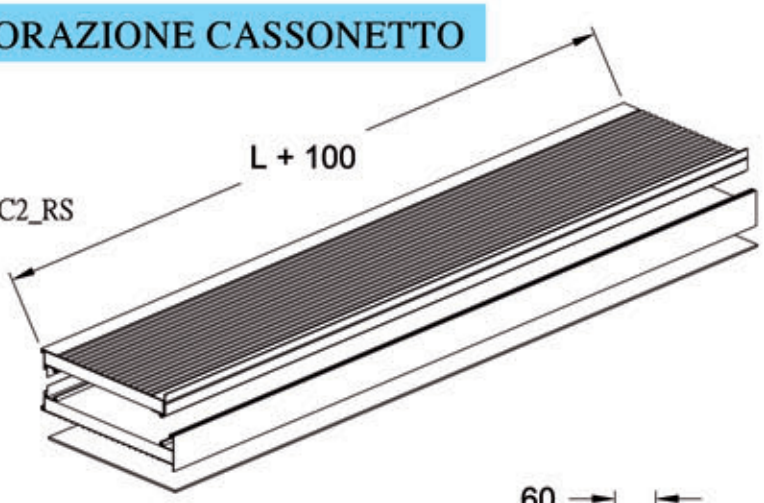

A) Taglio cassonetto

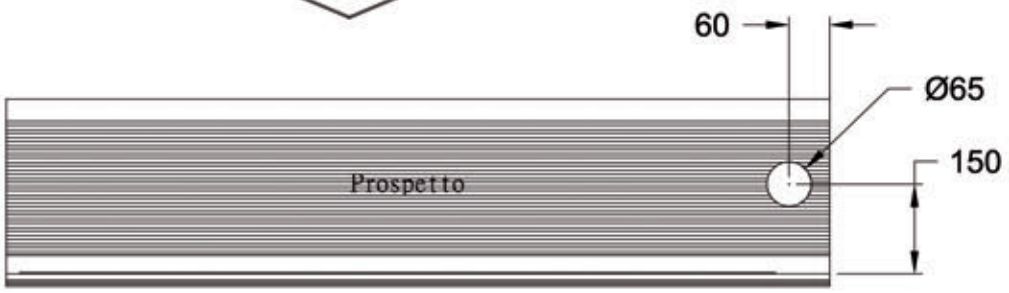

B) Foro per tappo
Guida centino

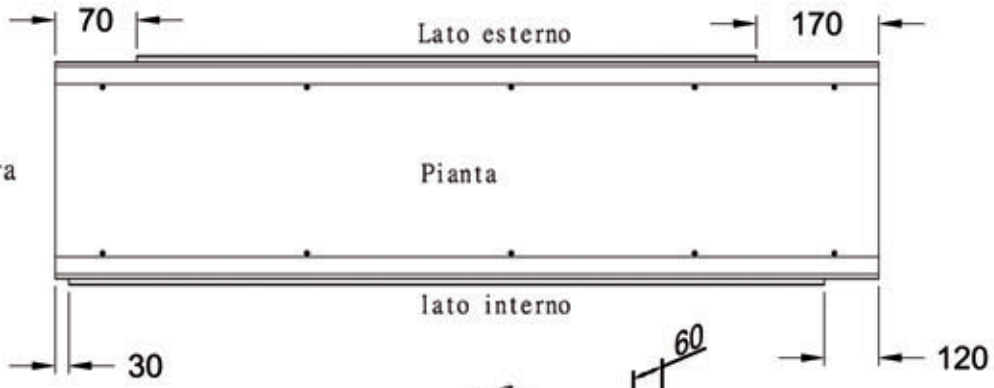

C) Scantonatura

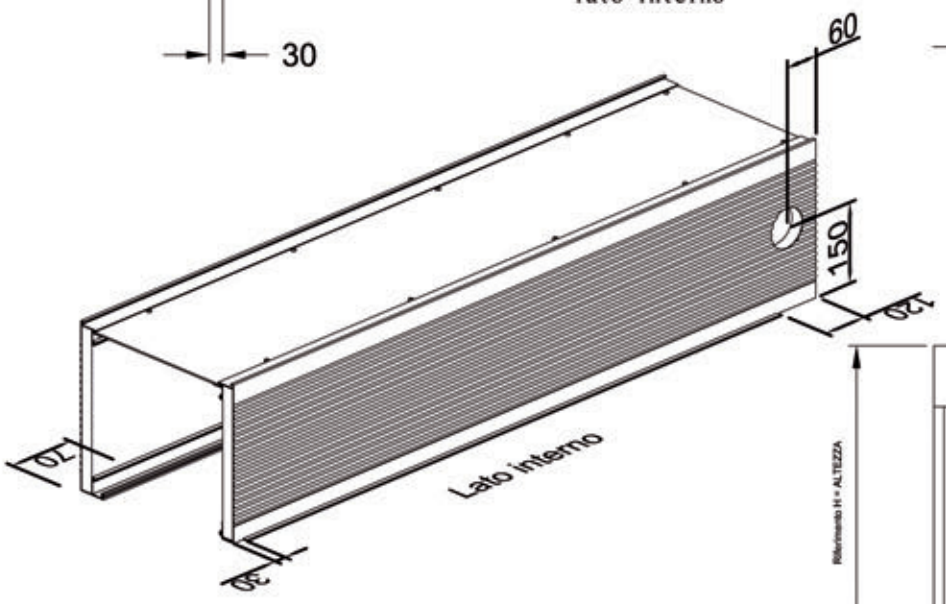

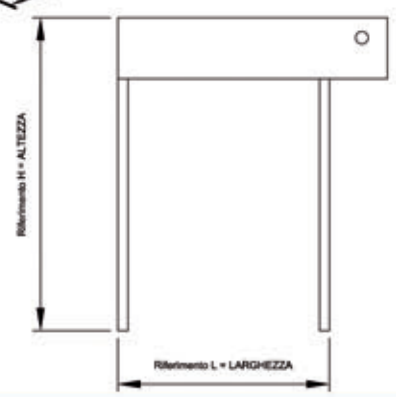

Realizzare foro da ⌀ 65mm nel caso di cassonetto con cinghia.
L = luce esterno telaio + 100mm.

SCELTA E MONTAGGIO TAPPI LATERALI

A) Cassonetto da 25

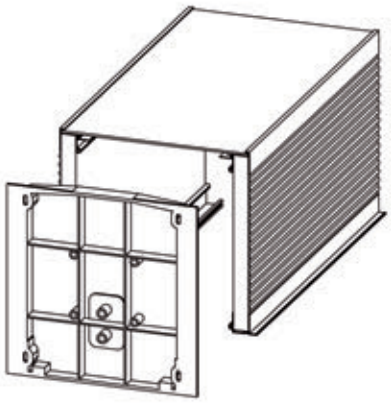

B) Cassonetto da 30

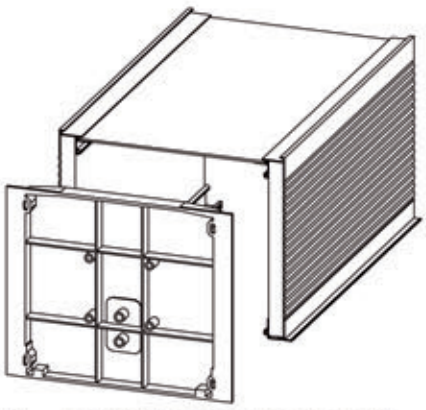

A) Assemblaggio Cassonetto da 25

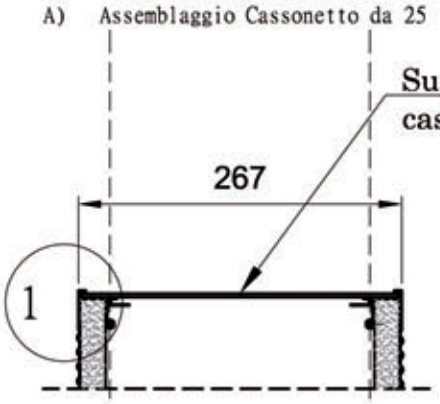

B) Assemblaggio Cassonetto da 30

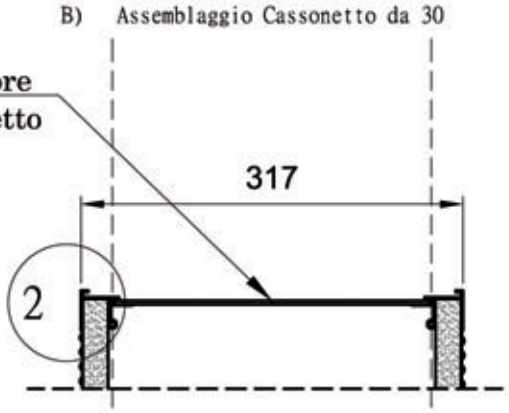

A) Tappo per cassonetto da 25

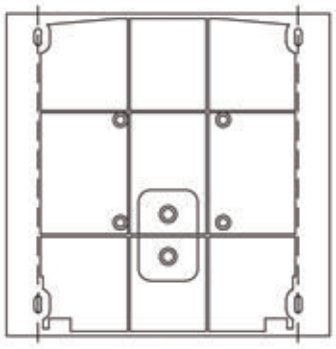

B) Tappo per cassonetto da 30

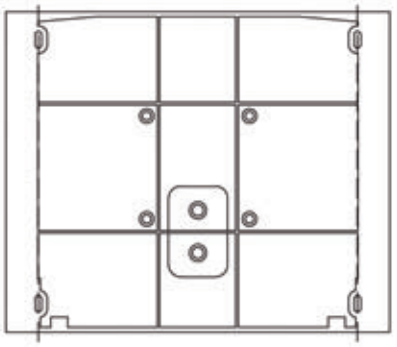

Sono stati realizzati tappi per spessore muro da 25 e da 30 anche per cassonetti tipo RISTRUTTURAZIONE, RIBASSATI, E RIBASSATI RISTRUTTURAZIONE tutti in materiale plastico.

Per realizzare cassonetti da 25 o da 30, utilizzare gli stessi profili, **basta montare la parte superiore cassonetto negli alloggi "1" o "2".**

MONTAGGIO ACCESSORI CASSONETTO (CINGHIA)

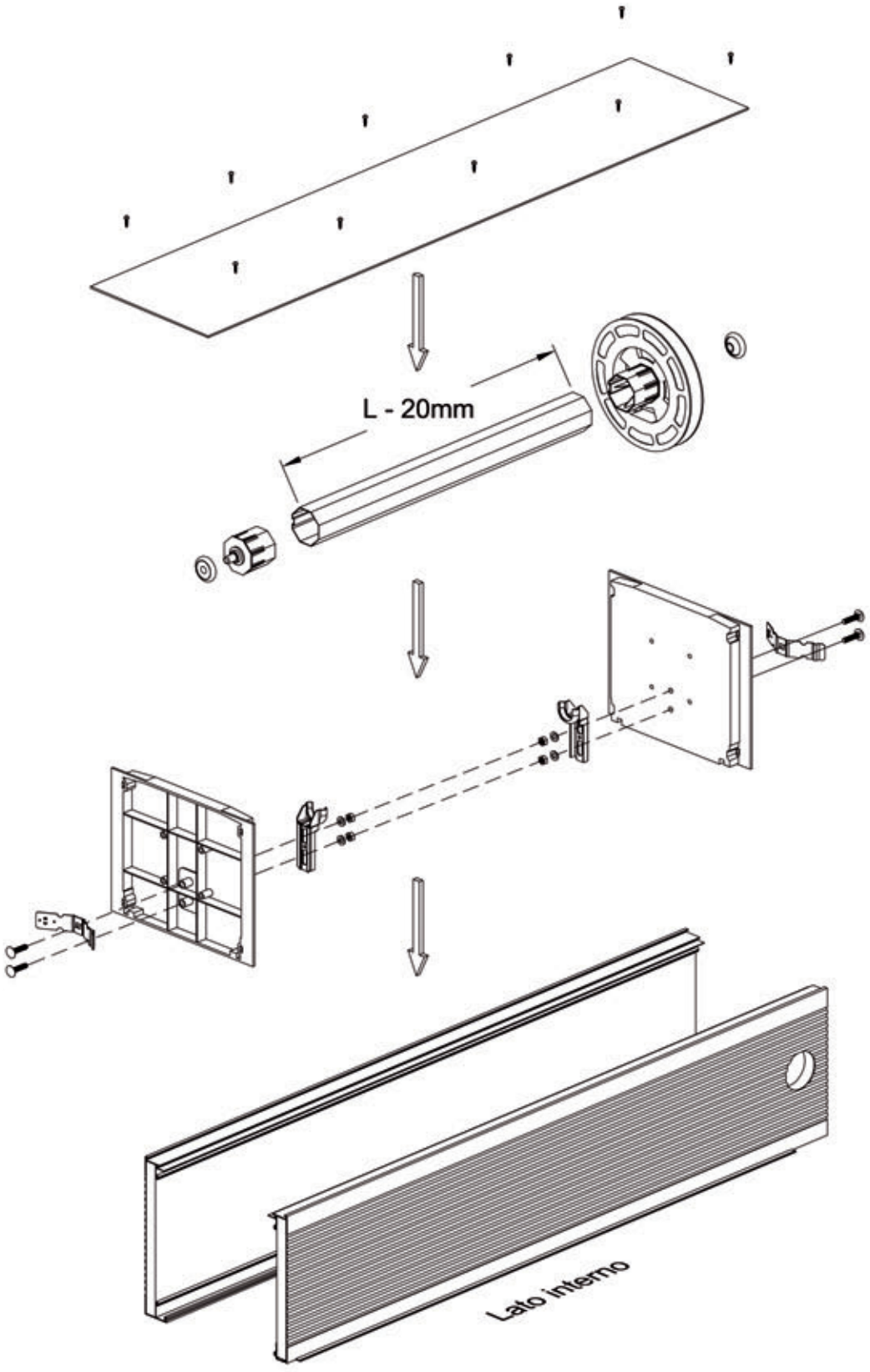

MONTAGGIO ACCESSORI CASSONETTO (MOTORE)

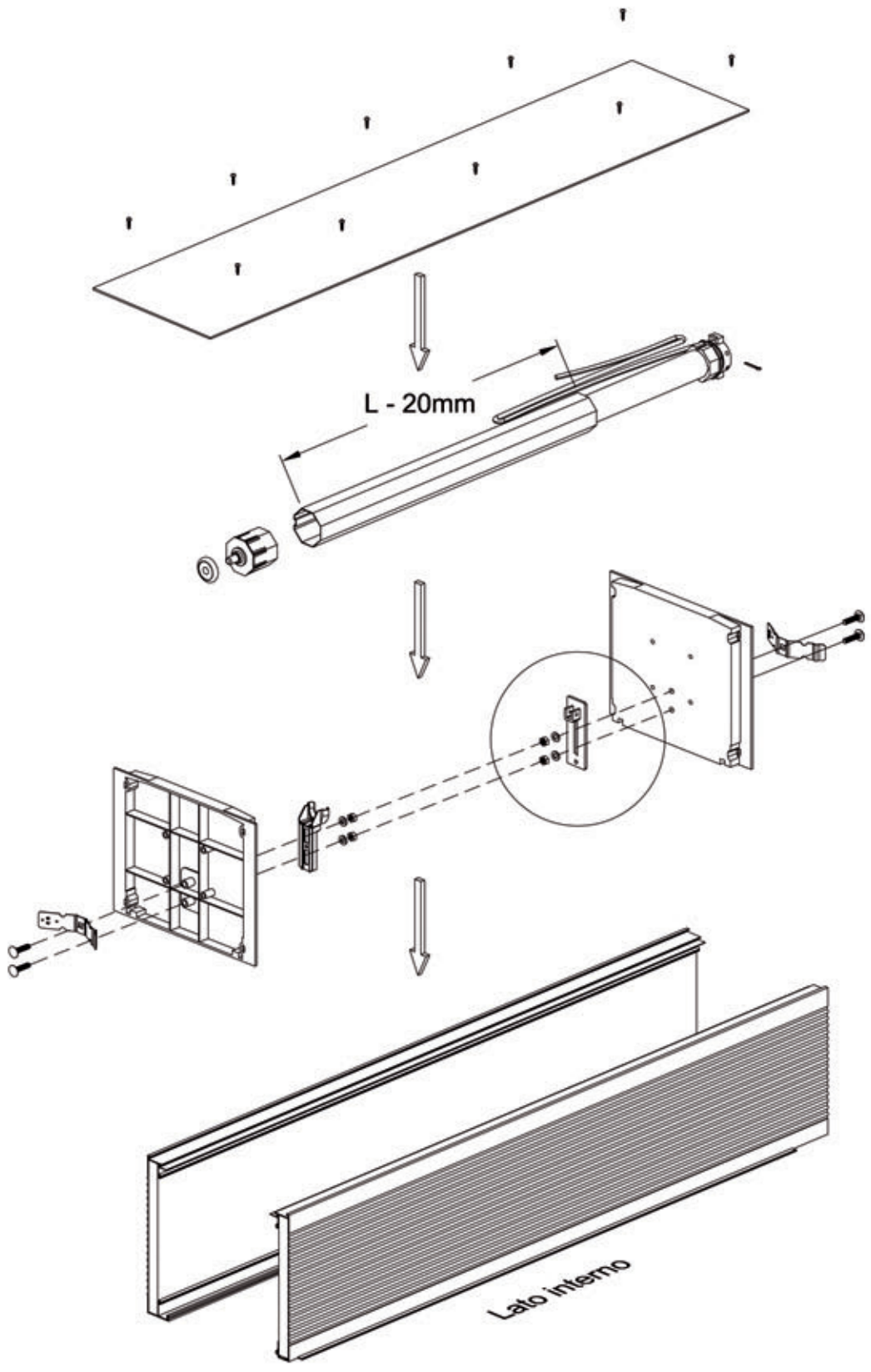

Utlizzando il motore per tapparelle, la distinta taglio rimane invariata, stessa lunghezza del cassonetto e del rullo ottagonale

MONTAGGIO STAFFE DI FISSAGGIO SPALLE SU CASSONETTO

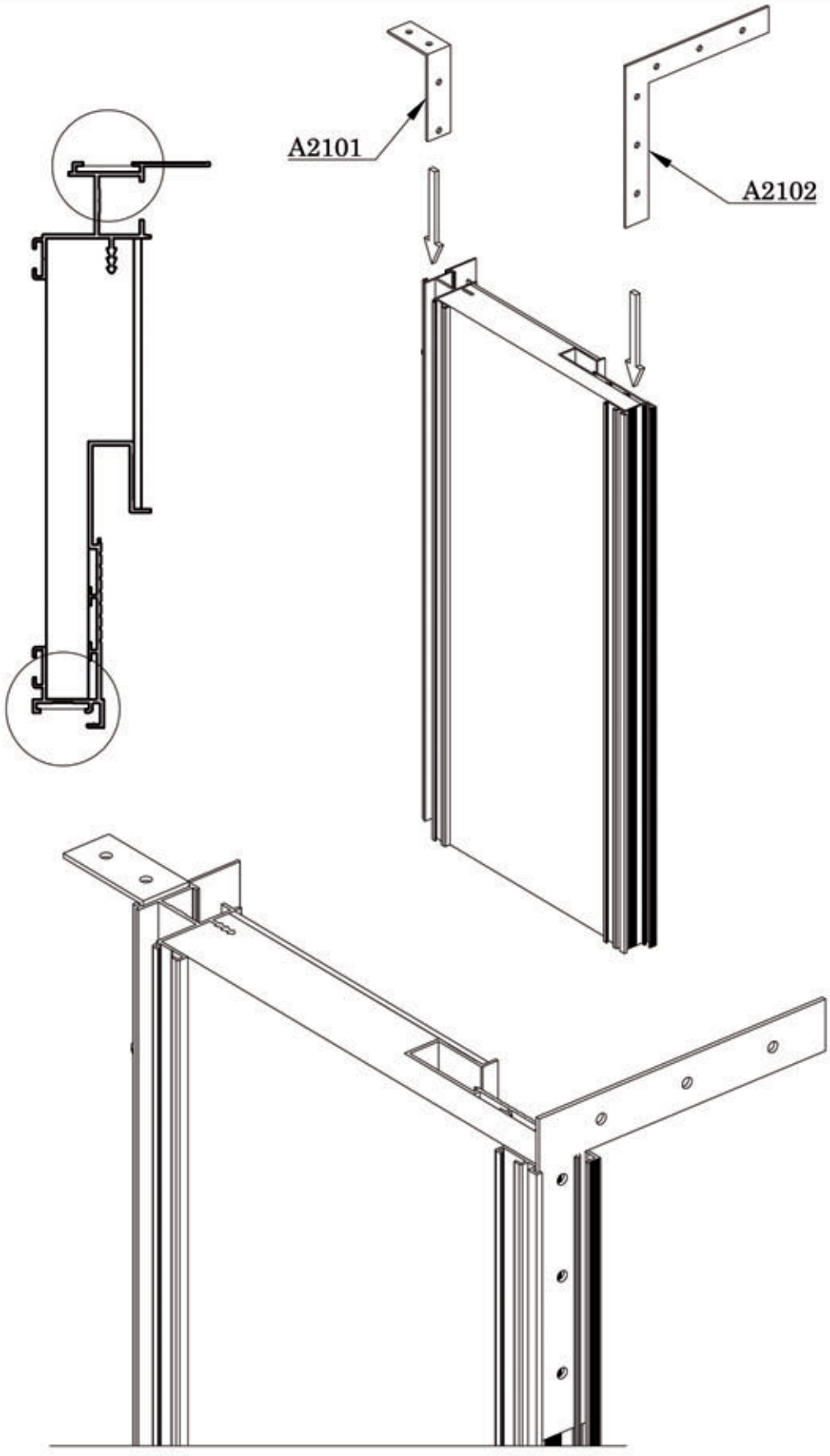

FISSAGGIO SPALLE E POSIZIONAMENTO SU CASSONETTO

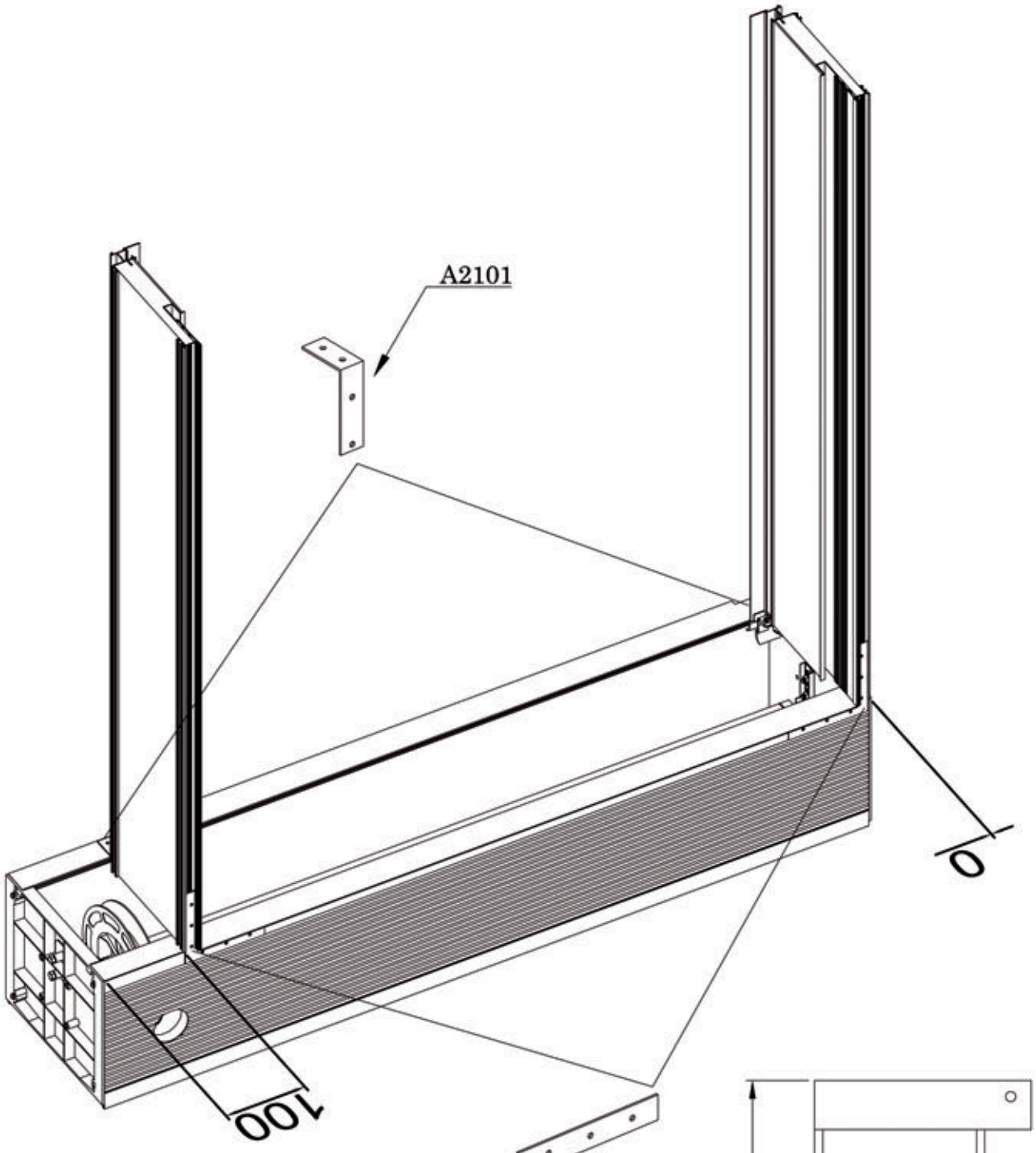

TAGLIO GUIDA AVVOLGIBILE E PROFILO DI BATTUTA REGOLABILE DA VERNICIARE

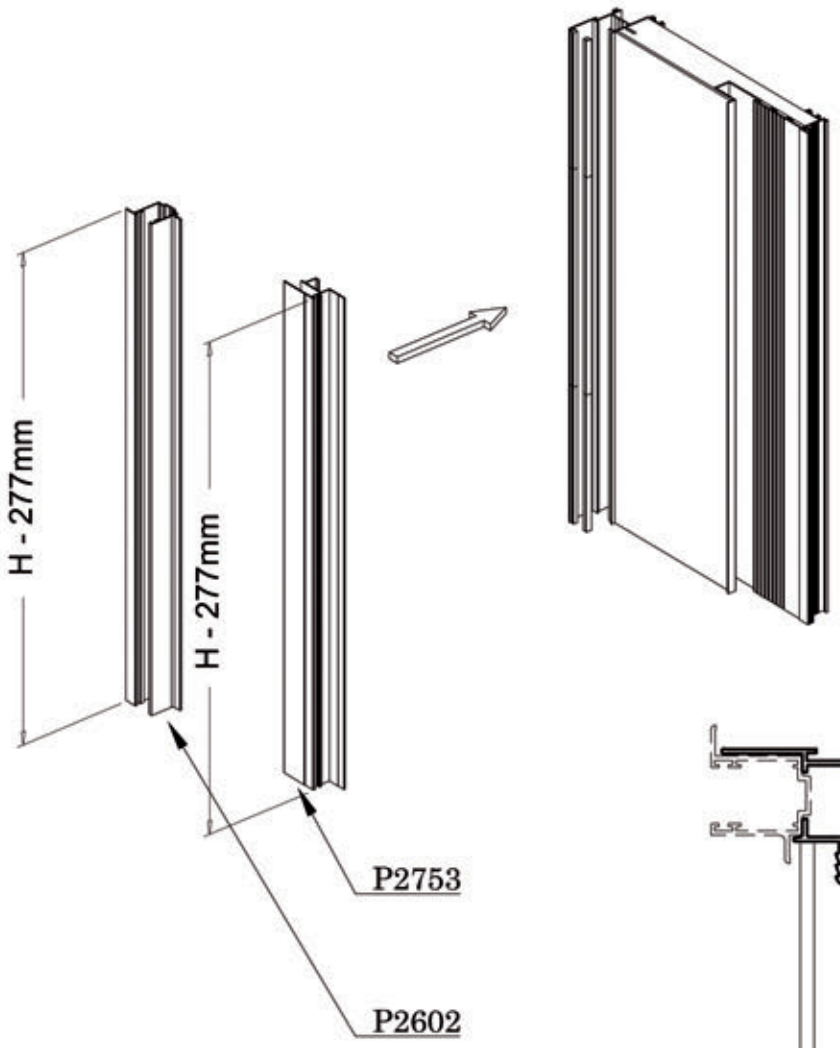

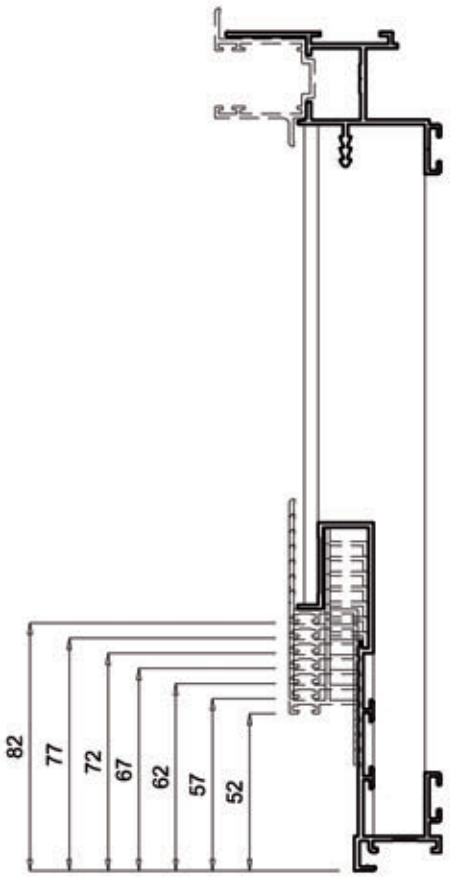

Battuta regolabile
da 52mm a 82 mm

Entrambi i profili vanno montati in cantiere appena prima dell'installazione dell'infisso per non rovinare la verniciatura.

MONTAGGIO TAPPO GUIDA AVVOLGIBILE

Il tappo serve anche per il fissaggio del celino.

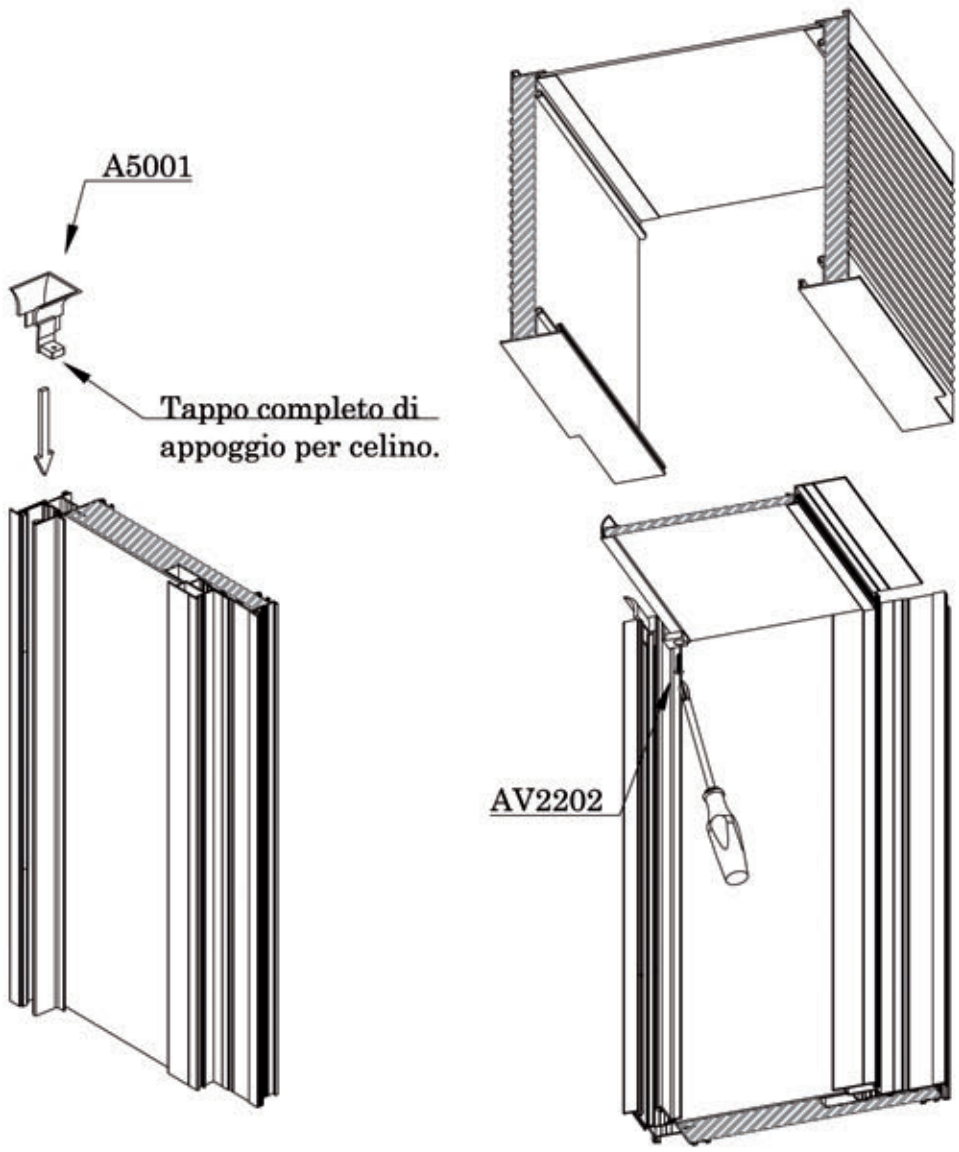

MISURA E POSIZIONAMENTO DEL CELINO

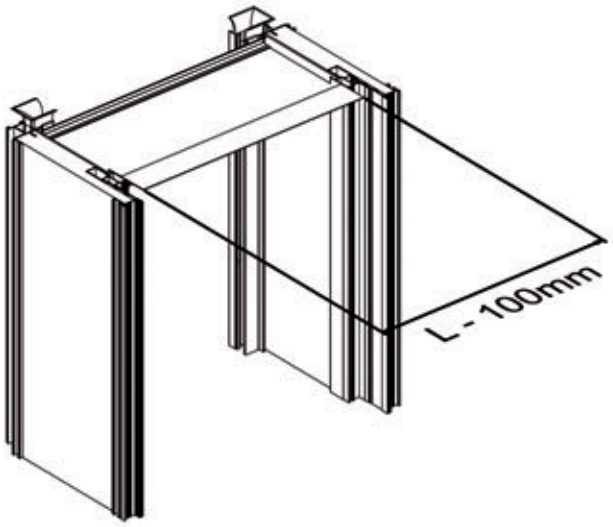

In giallo i profili
da verniciare

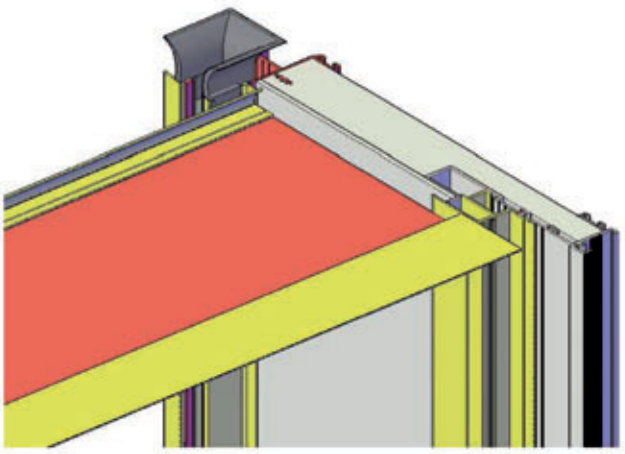

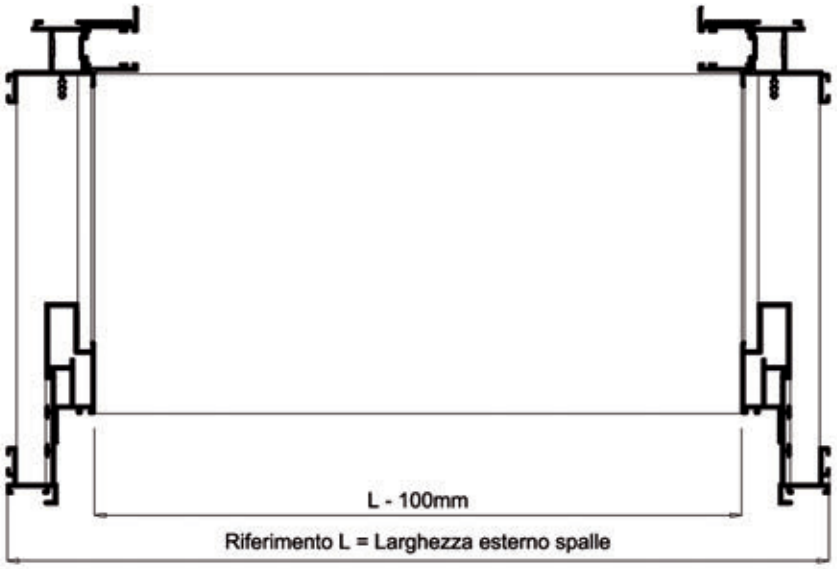

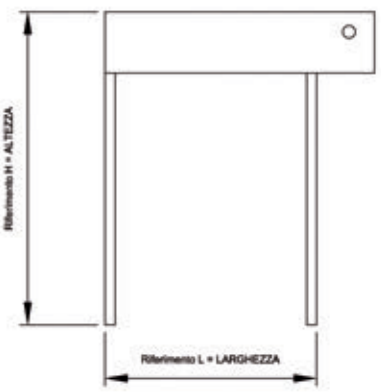

COMPOSIZIONE DEL CELINO E FISSAGGIO DELLO STESSO SUL CASSONETTO

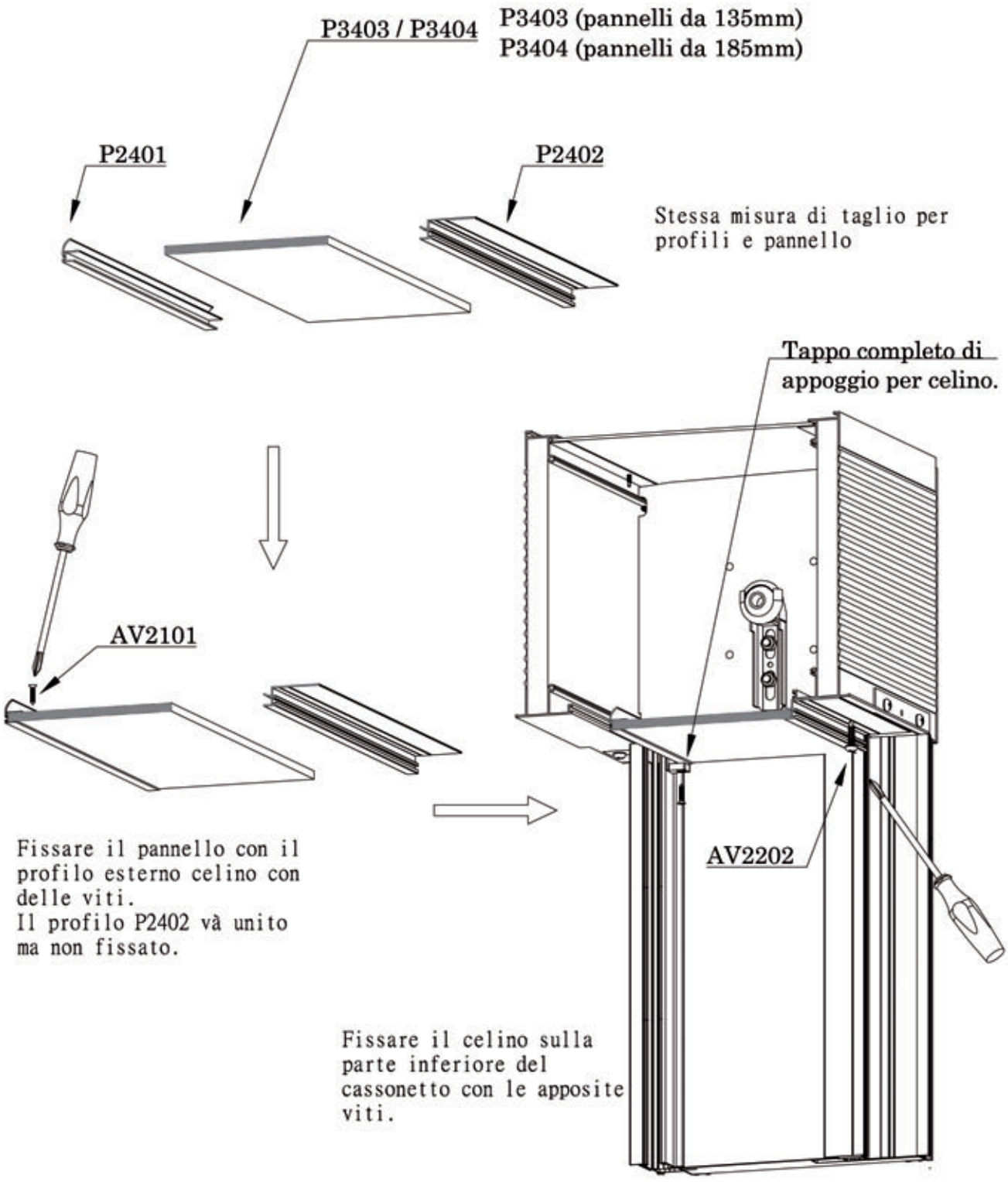

Entrambi i profili vanno verniciati.

TAGLIO PANNELLO CELINO

Cassonetto da 25 per le diverse misure delle battute

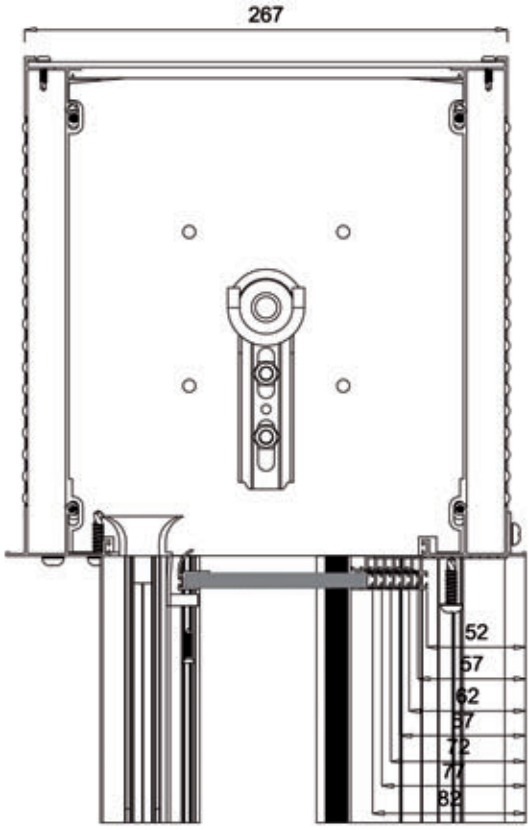

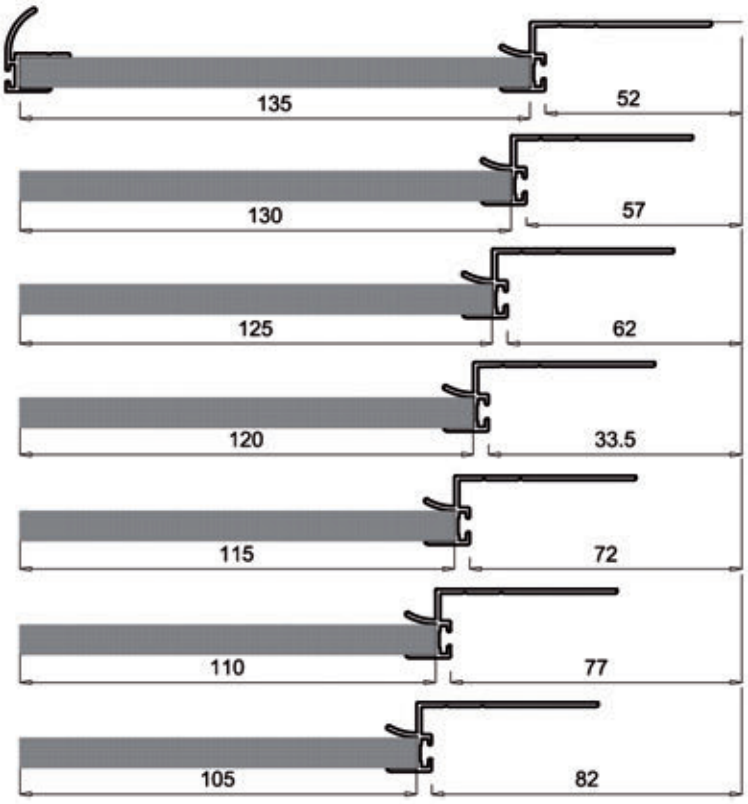

TAGLIO PANNELLO CELINO

Cassonetto da 30 per le diverse misure delle battute

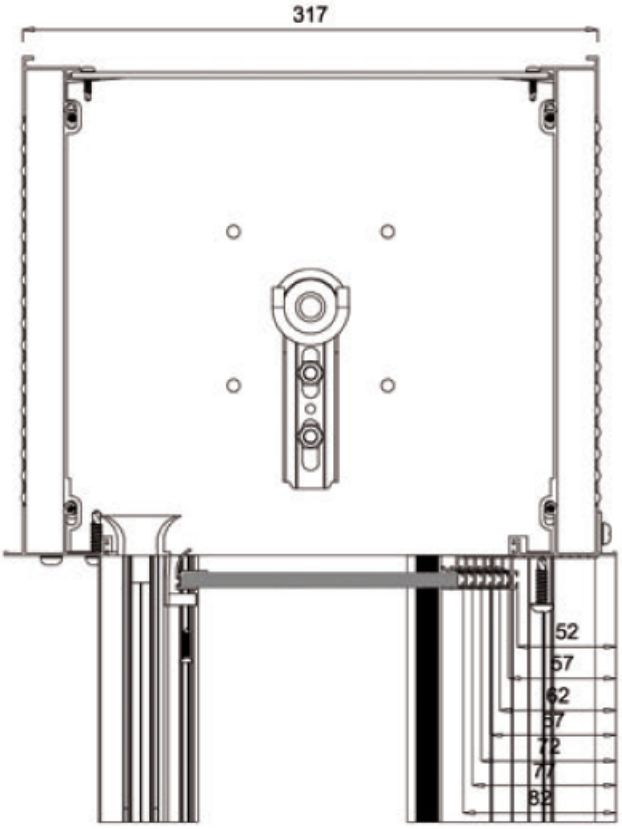

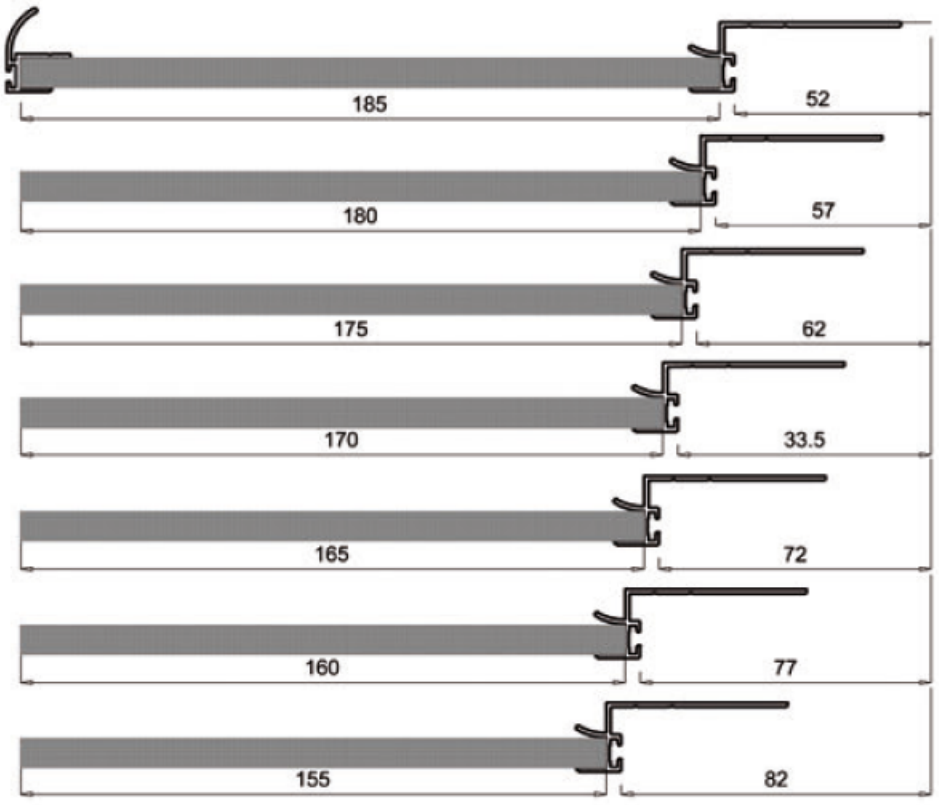

MONTAGGIO ZANCHE

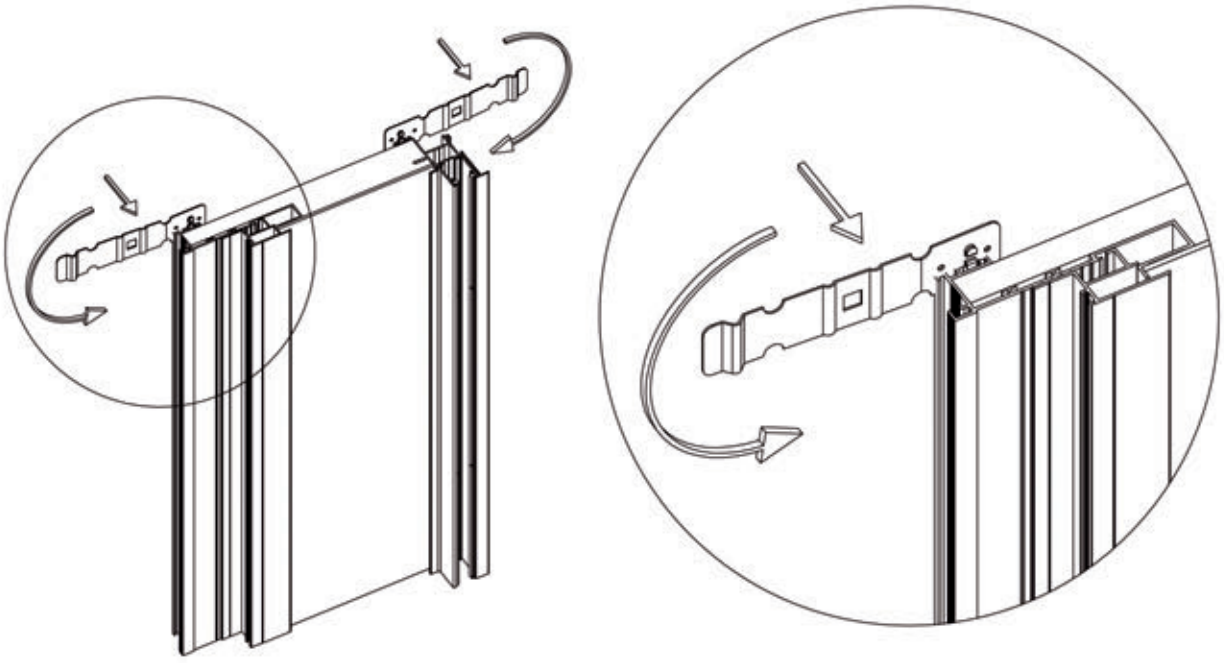

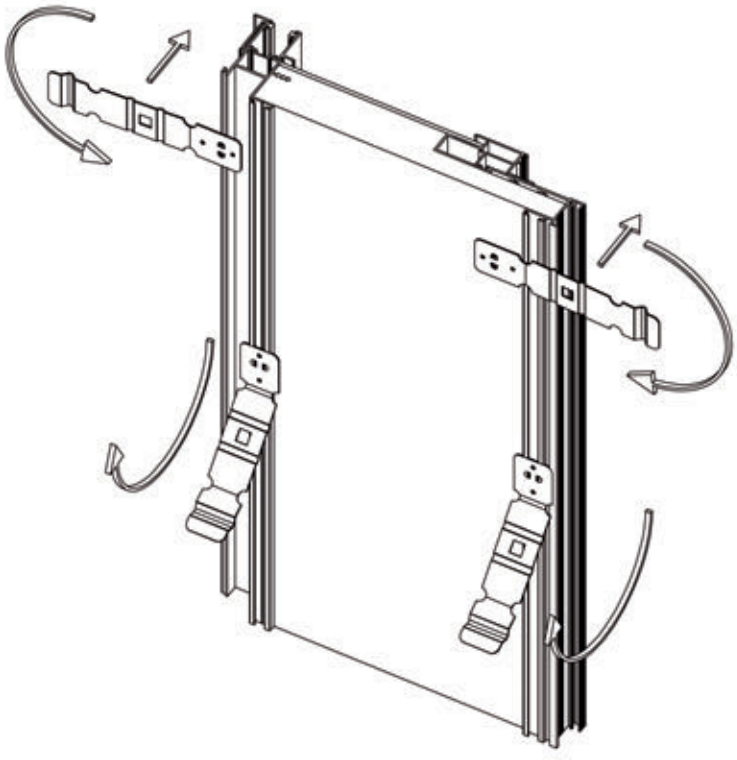

MONTAGGIO DIME E ZANCHE

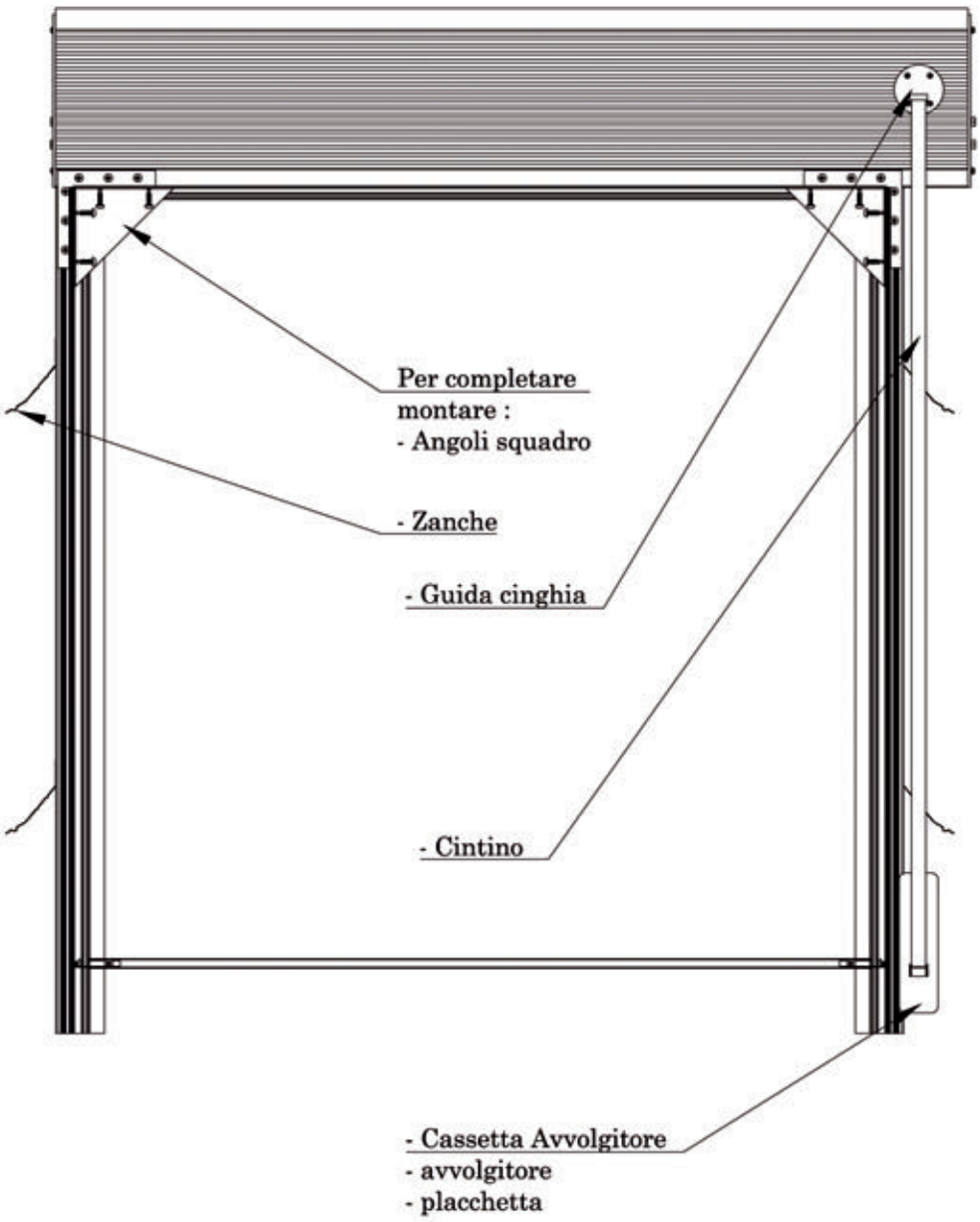

MODULO RICHIESTA PREVENTIVO

	SISTEMI	R	S	RS
CENTROMURO	CM40	☐	☐	☐
	CM60	☐	☐	☐
	CM80	☐	☐	☐

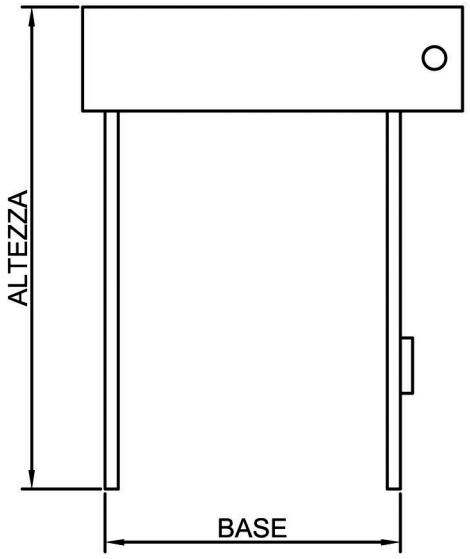

BASE _____= Esterno Spalle

ALTEZZA _____= Compreso Cassonetto.

SPESSORE Muro Finito _____=.....mm

PREDISPOSIZIONE Motore_____SI ☐ NO ☐

COLORE profili _____=.....

LATO avvolgibile o motore (vista interna) DX ☐ SX ☐

BATTUTA infisso_____=.....mm

N° pz	Base	x	Altezza

N° pz	Base	x	Altezza

MODULO RICHIESTA PREVENTIVO

SISTEMI	R	S	RS
FM25	☐	☐	☐
FM30	☐	☐	☐

FILOMURO _____

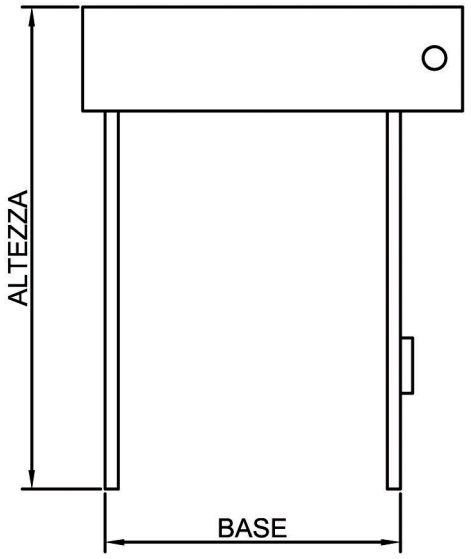

BASE _____= Esterno Spalle

ALTEZZA _____= Compreso Cassonetto.

SPESSORE Muro Finito _____=.....mm

PREDISPOSIZIONE Motore_____SI ☐ NO ☐

COLORE profili _____=.....

LATO avvolgibile o motore (vista interna) DX ☐ SX ☐

BATTUTA infisso_____=.....mm

N° pz	Base	x	Altezza

N° pz	Base	x	Altezza



ISOTEKNO®
tecnologie per serramenti

Isotekno è il partner ideale in quanto progetta e crea esclusivamente prodotti performanti e tecnologici per tutte le tipologie di serramenti.

Isotekno is the ideal windows manufacturer partners, as it designs and creates exclusively technology and performing products for all types of windows.

Sede legale:
Via G. Sidney Sonnino, 14 - Zona Industriale
95045 Misterbianco (CT) Italy

Tel. +39 095 7144483 / +39 095 483977
Fax 800 031 612 - 095 7144965
www.isotekno.it / info@isotekno.it